SPARES

WILL FALCONER'S

Matra Magic

AROUND THE WORLD

TALBOT - MATRA

murena

A : ENGINE

A 01 01	001	ASSEMBLY,CYLINDER BLOCK,CONNECTING ROD
A 09 01	002	ENGINE KIT,GASKETS KIT,WATER JACKET and PISTON
A 09 02	003	ENGINE KIT,GASKETS KIT,WATER JACKET and PISTON
A 11 01	004	ENGINE FRONT MOUNTING
A 11 02	005	ENGINE FRONT MOUNTING
A 11 03	006	ENGINE FRONT MOUNTING
A 13 01	007	ENGINE REAR MOUNTING, except TRANSMISSION MOUNTING
A 13 02	008	ENGINE REAR MOUNTING, except TRANSMISSION MOUNTING
A 21 01	009	CYLINDER BLOCK,PISTON,DRAIN PLUG,LOCATING DOWEL,PLUG
A 21 02	010	CYLINDER BLOCK,PISTON,DRAIN PLUG,LOCATING DOWEL,PLUG
A 22 01	011	CRANKSHAFT,BEARINGS,SHELL,FLYWHEEL and RING GEAR,DIAPHRAGM,PULLEY
A 22 02	012	CRANKSHAFT,BEARINGS,SHELL,FLYWHEEL and RING GEAR,DIAPHRAGM,PULLEY
A 22 03	013	CRANKSHAFT,BEARINGS,SHELL,FLYWHEEL and RING GEAR,DIAPHRAGM,PULLEY
A 22 06	014	CRANKSHAFT,BEARINGS,SHELL,FLYWHEEL and RING GEAR,DIAPHRAGM,PULLEY
A 22 07	015	CRANKSHAFT,BEARINGS,SHELL,FLYWHEEL and RING GEAR,DIAPHRAGM,PULLEY
A 22 08	016	CRANKSHAFT,BEARINGS,SHELL,FLYWHEEL and RING GEAR,DIAPHRAGM,PULLEY
A 23 01	017	CONNECTING RODS,PISTONS,BEARINGS,SHAFTS
A 23 06	018	CONNECTING RODS,PISTONS,BEARINGS,SHAFTS
A 31 01	019	OIL PAN,GASKETS,OIL GAUGE,FILLER PLUG
A 31 02	020	OIL PAN,GASKETS,OIL GAUGE,FILLER PLUG
A 32 01	021	OIL PUMP,VALVE,STRAINER,OIL PRESSURE SWITCH,GASKETS
A 32 02	022	OIL PUMP,VALVE,STRAINER,OIL PRESSURE SWITCH,GASKETS
A 32 03	023	OIL PUMP,VALVE,STRAINER,OIL PRESSURE SWITCH,GASKETS
A 33 01	024	OIL FILTER,SUPPORT,HOSE,FILTERING ELEMENT
A 33 02	025	OIL FILTER,SUPPORT,HOSE,FILTERING ELEMENT
A 41 01	026	CYLINDER-HEAD,ROCKER COVERS,GASKETS,MOUNTING,PLUGS
A 41 02	027	CYLINDER-HEAD,ROCKER COVERS,GASKETS,MOUNTING,PLUGS
A 42 01	028	CAMSHAFTS,PINION and CHAIN,TIMING GEAR HOUSING,OILSEAL,GASKETS
A 42 02	029	CAMSHAFTS,PINION and CHAIN,TIMING GEAR HOUSING,OILSEAL,GASKETS
A 42 03	030	CAMSHAFTS,PINION and CHAIN,TIMING GEAR HOUSING,OILSEAL,GASKETS
A 43 01	031	VALVES,ROCKER LEVERS,TAPPETS,SPRINGS,RETAINERS
A 43 02	032	VALVES,ROCKER LEVERS,TAPPETS,SPRINGS,RETAINERS

B : AIR INTAKE - FUEL and EXHAUST SYSTEMS

B 11 01	033	TANK,SPOUT,PLUGS,GAUGE
B 11 02	034	TANK,SPOUT,PLUGS,GAUGE
B 21 01	035	FUEL PIPES,FILTER,ATTACHMENTS for FUEL LIFT PUMP,ECONOSCOPE
B 21 02	036	FUEL PIPES,FILTER,ATTACHMENTS for FUEL LIFT PUMP,ECONOSCOPE
B 22 01	037	FUEL PUMP ASSEMBLY and DETAIL,REPAIR KIT
B 22 02	038	FUEL PUMP ASSEMBLY and DETAIL,REPAIR KIT
B 31 01	039	AIR CLEANER,SUPPORT,HOSES and AIR INTAKE
B 31 02	040	AIR CLEANER,SUPPORT,HOSES and AIR INTAKE 2156c.c.
B 31 03	041	AIR CLEANER,SUPPORT,HOSES and AIR INTAKE
B 31 04	042	AIR CLEANER,SUPPORT,HOSES and AIR INTAKE
B 41 01	043	INTAKE MANIFOLD,GASKET,CARBURETTOR MOUNTINGS,CARBURETTOR SHIELD
B 41 02	044	INTAKE MANIFOLD,GASKET,CARBURETTOR MOUNTINGS,CARBURETTOR SHIELD
B 41 03	045	INTAKE MANIFOLD,GASKET,CARBURETTOR MOUNTINGS,CARBURETTOR SHIELD
B 42 01	046	CARBURETTOR ASSEMBLY and DETAIL, REPAIR KIT

B 42 05	047	CARBURETTOR ASSEMBLY and DETAIL, REPAIR KIT	CARBURETTOR DETAIL : WEBER 36DCNVA16
B 42 10	048	CARBURETTOR ASSEMBLY and DETAIL,REPAIR KIT	
B 42 15	049	CARBURETTOR ASSEMBLY and DETAIL,REPAIR KIT	SOLE» -
B 42 25	050	CARBURETTOR ASSEMBLY and DETAIL, REPAIR KIT	CARBURETTOR DETAIL : SOLEX C40.ADDHE
B 43 01	051	CABLE,LINKAGE and ACCELERATOR PEDAL,CHOKE CONTROL	
B 43 02	052	CABLE,LINKAGE and ACCELERATOR PEDAL, CHOKE CONTROL	
B 43 03	053	CABLE,LINKAGE and ACCELERATOR PEDAL,CHOKE CONTROL	
B 43 04	054	CABLE,LINKAGE and ACCELERATOR PEDAL,CHOKE CONTROL	
B 71 01	055	EMISSION CONTROL,ENGINE : AGULATOR,BLOW-BY,SUPPORTS,HOSES	
B 71 02	056	EMISSION CONTROL,ENGINE : AGULATOR,BLOW-BY,SUPPORTS,HOSES	
B 81 01	057	EXHAUST SYSTEM,SUPPORTS,EXHAUST MANIFOLD.	
B 81 05	058	EXHAUST SYSTEM,SUPPORTS,EXHAUST MANIFOLD.	

C 1 COOLING SYSTEM

C 11 01	059	RADIATOR,HOSES,PLUGS,EXPANSION TANK
C 11 02	060	RADIATOR,HOSES,PLUGS,EXPANSION TANK
C 11 03	061	RADIATOR,HOSES,PLUGS,EXPANSION TANK
C 12 01	062	ENGINE PLUMBING : HOSES,ELBOWS,THERMOSTAT
C 12 02	063	ENGINE PLUMBING : HOSES,ELBOWS,THERMOSTAT
C 12 03	064	ENGINE PLUMBING : HOSES,ELBOWS,THERMOSTAT
C 13 01	065	JUNCTION DUCTS
C 13 02	066	JUNCTION HOSES
C 13 03	067	
C 21 01	068	WATER PUMP,PULLEYS,SPACERS,BELTS,SUPPORTS
C 21 02	069	WATER PUMP,PULLEYS,SPACERS,BELTS,SUPPORTS
C 41 01	070	FAN,SPACERS,ENGINE,PULLEYS,BELTS,TEMPERATURE GAUGE,RELAY

D 1 ELECTRICAL EQUIPMENT ENGINE - ENGINE ELECTRICAL EQUIPMENT - ELECTRICAL EQUIPMENT ENGINE - ENGINE ELECTRICAL EQUIPMENT

D 11 01	071	IGNITION SWITCH,RELAY	
D 12 01	072	STARTER ASSEMBLY and PARTS	
D 12 03	073	STARTER ASSEMBLY and PARTS	DETAIL for STARTING MOTOR PARIS RHONE
D 12 04	074	STARTER ASSEMBLY and PARTS	DETAIL for STARTING MOTOR PARIS RHONE
D 12 05	075	STARTING MOTOR ASSEMBLY and PARTS	DETAIL for STARTING MOTOR PARIS RHONE
D 12 20	076	STARTER ASSEMBLY and PARTS	STARTER DETAIL : MITSUBISHI
D 12 21	077	STARTER ASSEMBLY and PARTS	STARTER DETAIL : MITSUBISHI
D 20 01	078	SPARKING PLUGS	
D 21 01	079	COIL,SPARKING PLUGS,BOOSTER,CONTROL UNIT,RESISTORS,SUPPORTS,IGNITION C	
D 21 02	080	COIL,SPARKING PLUGS,BOOSTER,CONTROL UNIT,RESISTORS,SUPPORTS,IGNITION C	
D 21 03	081	COIL,SPARKING PLUGS,BOOSTER,CONTROL UNIT,RESISTORS,SUPPORTS,IGNITION C	
D 21 04	082	COIL,SPARKING PLUGS,BOOSTER,CONTROL UNIT,RESISTORS,SUPPORTS,IGNITION C	
D 22 01	083	DISTRIBUTOR ASSEMBLY and DETAIL	
D 22 02	084	DISTRIBUTOR ASSEMBLY and DETAIL	DETAIL for DISTRIBUTOR : BOSCH
D 22 03	085	DISTRIBUTOR ASSEMBLY and DETAIL	DETAIL for DISTRIBUTOR : BOSCH

D 2 ENGINE ELECTRICAL EQUIPMENT - ELECTRICAL EQUIPMENT ENGINE - ENGINE ELECTRICAL EQUIPMENT - ELECTRICAL EQUIPMENT ENGINE

D 22 20	086	DISTRIBUTOR ASSEMBLY and DETAIL	DISTRIBUTOR DETAIL : DUCELLIER
D 31 01	087	REGULATOR,ALTERNATOR MOUNTING,SUPPORTS,TENSIONER	
D 31 02	088	REGULATOR,ALTERNATOR MOUNTING,SUPPORTS,TENSIONER	
D 32 01	089	DYNAMO or ALTERNATOR ASSEMBLY, PARTS	
D 32 06	090	DYNAMO or ALTERNATOR ASSEMBLY,PARTS	
D 32 11	101	DYNAMO or ALTERNATOR ASSEMBLY, PARTS	DETAIL for ALTERNATOR : DUCELLIER
D 32 12	102	DYNAMO or ALTERNATOR ASSEMBLY, PARTS	DETAIL for ALTERNAROR : DUCELLIER
D 32 16	103	DYNAMO or ALTERNATOR ASSEMBLY,PARTS	DETAIL for ALTERNATOR : PARIS RHONE
D 32 17	104	DYNAMO or ALTERNATOR ASSEMBLY,PARTS	DETAIL for ALTERNATOR : PARIS RHONE
D 32 18	105	DYNAMO or ALTERNATOR ASSEMBLY, PARTS	DETAIL for ALTERNATOR : PARIS RHONE
D 32 21	106	DYNAMO or ALTERNATOR ASSEMBLY,PARTS	
D 32 22	107	ASSEMBLY - DYNAMO or ALTERNATOR - PARTS	

E 1 CLUTCH

E 11 01	108	CLUTCH HOUSING,COVER PLATE,MECHANISM,PLATE BUMPER
E 11 02	109	CLUTCH HOUSING,COVER PLATE,MECHANISM,PLATE BUMPER
E 31 01	110	CLUTCH PEDAL,SHOE,SPINDLE,SPACERS
E 32 01	111	FEED PIPES of CLUTCH CONTROL
E 33 01	112	CLUTCH MASTER and SLAVE CYLINDERS ASSEMBLY and PARTS

F 1 MANUEL TRANSMISSION - MANUAL TRANSMISSION - MANUEL TRANSMISSION - MANUAL TRANSMISSION - MANUFL TRANSMISSION

F 01 01	113	TRANSMISSION ASSEMBLY	
F 21 01	114	CASINGS, COVERS, FILER and DRAIN PLUGS and GASKETS	
F 21 02	115	CASINGS,COVERS,FILLER and DRAIN PLUGS and GASKETS	
F 22 01	116	SHAFTS,GEARS,SYNCHRONIZER,BEARINGS,SPEEDOMETER DRIVE PINION	
F 22 02	117	SHAFTS,GEARS,SYNCHRONIZER.BEARINGS,SPEEDOMETER DRIVE PINION	
F 22 03	118	SHAFTS,GEARS,SYNCHRONIZER,BEARINGS,SPEEDOMETER DRIVE PINION	
F 22 04	119	SHAFTS,GEARS,SYNCHRONIZER,BEARINGS,SPEEDOMETER DRIVE PINION	
F 22 05	120	SHAFTS,GEARS,SYNCHRONIZER,BEARINGS,SPEEDOMETEP DRIVE PINION	
F 22 15	121	PARTS for SPECIAL REPAIR of GEARBOX LANCIA	5 GEAR
F 31 01	122	FORKS,SHAFTS,LOCKING FINGERS,BALLS SELECTION,SPRINGS	
F 31 02	123	FORKS,SHAFTS,LOCKING FINGERS,BALLS SELECTION,SPRINGS	
F 41 01	124	GEARSHIFT LEVER,KNOBS,RUBBER BOOT,GRILLE,SPRINGS,BALL SEAT	
F 41 02	125	GEARSHIFT LEVER,KNOBS,RUBBER BOOT, GRILLE,SPRINGS,BALL SEAT	
F 41 06	126	GEARSHIFT LEVER,KNOBS,RUBBER BOOT,GRILLE,SPRINGS,BALL SEAT	
F 41 07	127	GEARSHIFT LEVER,KNOBS,RUBBER BOOT,GRILLE,SPRINGS,BALL SEAT	

H : DRIVE TRAIN

H 12 01	128	DIFFERENTIAL : CASING,PLANET PINION PIN,PLANET PINIONS,SUN WHEEL
H 12 02	129	FRONT DIFFERENTIAL : CASING,PLANET PINION PIN,PLANET PINIONS,SUN WHEEL
H 12 03	130	FRONT DIFFERENTIAL : CASING,PLANET PINION PIN,PLANET PINION,SUN WHEEL

J : DRIVE SHAFTS

J 12 01	131	DRIVE SHAFTS,REAR : HALF SHAFTS,NUTS and WASHERS,RUBBER BOOTS
J 12 02	132	DRIVE SHAFTS,REAR : HALF SHAFTS,NUTS and WASHERS,RUBBER BOOTS

K : SUSPENSION and WHEELS

K 11 01	133	FRONT SHOCK-ABSORBERS,RUBBER BOOTS,COIL SPRINGS,COIL SPRINGS,SILENT BL
K 13 01	134	FRONT TORSION BARS,BEARINGS,BOOTS,CROSSMEMBERS,SUPPORTS,SILENT BLOCKS
K 14 01	135	ANTI-ROLL BARS,SILENT BLOCKS,BRACKETS,CUPS,WASHERS,BARS SUPPORTS
K 21 01	136	FRONT UPPER ARMS and CROSSMEMBERS,STIFFENERS,SUPPORTS,GUSSETS,SPINDLES
K 22 01	137	STUB-AXLES,KING PINS,LOWER BALL-STUDS,SPLASH-SHIELDS,BEARINGS SEAL RIN
K 23 01	138	LOWER CROSSMEMBERS,STIFFENERS,GUSSETS,LOWER ARMS,SPINDLES,SILENT BLOCK
K 41 01	139	REAR SHOCK-ABSORBERS,SPLASH-SHIELDS,COIL SPRINGS,SILENT BLOCKS,WASHERS
K 44 01	140	REAR ANTI-ROLL BARS,SILENT BLOCKS,CALIPERS,CUPS,WASHERS,BARS SUPPORTS
K 52 01	141	STUB-AXLES,HUBS,HUB CAP,BEARINGS,SEAL RINGS
K 53 01	142	LOWER CROSSMEMBERS,STIFFENERS,GUSSETS,SUPPORTS,ARMS,SPINDLES,SILENT BL
K 91 01	143	WHEELS,SCREWS,WHEEL CAPS,PLUGS,BALANCE WEIGHTS
K 94 01	144	JACK and TOOLS

L : STEERING SYSTEM

L 11 01	145	STEERING WHEEL,MOULDINGS,COLUMNS,UNIVERSAL JOINTS,CROSS,SUPPORTS,RINGS
L 21 01	146	STEERING GEAR RACK,COMPLETE STEERING GEAR,SUPPORTS,MOUNTING,BALL-STUDS
L 21 02	147	STEERING GEAR RACK,COMPLETE STEERING GEAR,SUPPORTS,MOUNTING,BALL-STUDS

M : BRAKES

M 14 01	148	FRONT BRAKE DISCS,DEFLECTORS,MOUNTINGS
M 15 01	149	COMPLETE CALIPERS
M 24 01	150	REAR BRAKES DISCS,DEFLECTORS,MOUNTING
M 25 01	151	REAR BRAKES CALIPERS
M 31 01	152	BRAKE PEDAL,PADS,SPINDLES,SPRINGS,SPACERS,PEDAL SUPPORT
M 31 02	153	BRAKE PEDAL,PADS,SPINDLES,SPRINGS,SPACERS,PEDAL SUPPORT
M 32 01	154	MASTER CYLINDER and SERVO,SUPPORT,OIL TANK,PIPING
M 32 02	155	MASTER CYLINDER and SERVO,SUPPORT,OIL TANK,PIPING

M 2 BRAKES

M 41 01	156	FRONT HYDRAULIC LINES and VALVES : HOSES,SUPPORTS,LEAK INDICATOR LIGHT
M 42 01	157	REAR HYDRAULIC LINES and VALVES : SPRINGS,HOSES,CALIPERS
M 61 01	158	PARKING BRAKE CONTROL LEVER,SUPPORTS,CABLES
M 61 02	159	PARKING BRAKE CONTROL LEVER,SUPPORTS,CABLES

N 1 BODY ELECTRICALSYSTEM - BODY ELECTRICAL SYSTEM - BODY ELECTRICALSYSTEM - BODY ELECTRICAL SYSTEM - BODY ELECTRICALSYSTEM

N 11 01	160	BATTERY,TIE-RODS,BRACKETS,CABLES,CLIPS
N 11 02	161	BATTERY,TIE-RODS,BRACKETS,CABLES,CLIPS
N 12 01	162	HARNESSES,FUSE-BOX,FUSES,DIAGNOSIS PLUG
N 12 02	163	HARNESSES,FUSE-BOX,FUSES,DIAGNOSIS PLUG
N 12 03	164	HARNESS
N 12 06	165	HARNESSES,FUSE-BOX,FUSES,DIAGNOSIS PLUG
N 12 10	166	HARNESSES,FUSE-BOX,FUSES,DIAGNOSIS PLUG
N 21 01	167	FACIA PANEL EQUIPMENT : CIGAR-LIGHTER,EQUIPMENT LAMPS,SWITCHES
N 22 01	168	INTERIOR LIGHTS
N 23 01	169	CAR RADIO SUPPORT,STATIC ELIMINATION PROVISION,AERIALS,LOUD-SPEAKERS,F
N 31 01	170	INSTRUMENT CLUSTER,SUPPORTS,SPEEDOMETER DRIVE PINION,SWITCH CABLES,CLO
N 31 02	171	INSTRUMENT CLUSTER,SUPPORTS,SPEEDOMETER DRIVE PINION,SWITCH CABLES,CLO
N 41 01	172	COMBINED SWITCH, SUPPORTS, SHELLS, FLASHER UNIT
N 51 01	173	WINDSCREEN WIPER : MOTOR,RODS,ARM,BRUSH,RELAY,HINGES
N 61 01	174	WINDSCREEN WASHER : RESERVOIR,PLUG,SUPPORTS,PUMP,PIPES

P 1 EXTERNAL LAMPS and HORN

P 11 01	175	HEADLAMPS : CASING,BEAM-UNIT,CONNECTORS,BULBS,SUPPORTS,HEADLAMP DOOR
P 11 02	176	HEADLAMPS : CASING,BEAM-UNIT,CONNECTORS,BULBS,SUPPORTS,HEADLAMP DOOR
P 13 01	177	HEADLAMP RAISING CONTROL CONTROL LINKAGE,PULLRODS,RELAY,VACUUM UNIT
P 13 02	178	HEADLAMP RAISING CONTROL CONTROL LINKAGE,PULLRODS,RELAY,VACUUM UNIT
P 13 03	179	HEADLAMP RAISING CONTROL CONTROL LINKAGE,PULLRODS,RELAY,VACUUM UNIT
P 13 04	180	HEADLAMP RAISING CONTROL CONTROL LINKAGE,PULLRODS,RELAY,VACUUM UNIT
P 14 01	181	FLASHERS and SIDELAMPS : BASES,LENS,BULBS,SWITCH,RELAY
P 21 01	182	ADDITIONAL DRIVING LAMPS : BODY,HOUSINGS,BEAM-UNIT,LENS,BULBS,RELAY
P 32 01	183	LATERAL FLASHERS
P 41 01	184	TAIL LAMPS : BASES,LENS,BULBS,SUPPORTS,SWITCHES,TRIANGLE
P 41 02	185	TAIL LAMPS : BASES,LENS,BULBS,SUPPORTS,SWITCHES,TRIANGLE
P 51 01	186	HORNS

Q 1 BODY PANELS and CHASSIS

Q 02 01	187	BODY ASSEMBLY with DETACHABLE SUB FRAMES,BODY ASSEMBLY
Q 04 01	188	UNDERBODY PROTECTIVE HOUSINGS

O . 2 BODY PANELS and CHASSIS

O 23 01	189	BONNET or FRONT PANEL,HINGES,PROPS
O 24 01	190	FRONT WINGS
O 25 01	201	FRONT END
O 25 02	202	FRONT END
O 26 01	203	FACIA
O 31 01	204	FRONT DOORS,HINGES
O 42 01	205	CENTRAL FLOOR,CROSSMEMBERS,SIDEMEMBERS,PLUGS
O 43 01	206	SIDE PANELS
O 43 02	207	SIDE PANELS
O 43 03	208	SIDE PANELS
O 45 01	209	WINDSCREEN APERTURE,ROOF PANEL,REAR WINDOW APERTURE
O 45 02	210	WINDSCREEN APERTURE,ROOF PANEL,REAR WINDOW APERTURE
O 51 01	211	REAR FLOOR,CROSSMEMBERS,SIDEMEMBERS,PLUGS
O 51 02	212	REAR FLOOR,CROSSMEMBERS,SIDEMEMBERS,PLUGS
O 51 03	213	REAR FLOOR,CROSSMEMBERS,SIDEMEMBERS,PLUGS
O 51 04	214	REAR FLOOR,CROSSMEMBERS,SIDEMEMBERS,PLUGS
O 51 05	215	REAR FLOOR,CROSSMEMBERS,SIDEMEMBERS,PLUGS
O 51 06	216	REAR FLOOR,CROSSMEMBERS,SIDEMEMBERS,PLUGS
O 53 01	217	REAR WINGS
O 53 02	218	REAR WINGS
O 55 01	219	REAR PANELS
O 63 01	220	TAIL-GATE
O 63 02	221	TAIL-GATE

R 1 BODY FITTINGS

R 01 01	222	SOUND INSULATION
R 02 01	223	EXTERNAL EMBELLISHMENTS of : BONNET,WINGS,DOORS,DRIP MOULDING,UNDERBOD
R 02 02	224	EXTERNAL EMBELLISHMENTS of : BONNET,WINGS,DOORS,DRIP MOULDING,UNDERBOD
R 02 03	225	EXTERNAL EMBELLISHMENTS of : BONNET,WINGS,DOORS,DRIP MOULDING,UNDERBOD
R 02 04	226	DECORATIVE STRIPS
R 21 01	227	FRONT BUMPERS : BLADES,BACK BARS,ARM,TIE-RODS,HOISTING HOOK
R 21 02	228	FRONT BUMPERS : BLADES,FITTINGS,ARM,TIE-RODS,HOISTING HOOKS,LICENSE PL
R 23 01	229	BONNET FITTINGS : LOCKS,WEATHERSTRIP,NAME PLATES,OPENING
R 26 01	230	FACIA : MOULDINGS,ASHTRAYS,GLOVE COMPARTMENT
R 26 02	231	FACIA PANEL : MOULDINGS, ASHTRAY,GLOVE COMPARTMENT
R 31 01	232	FRONT DOOR LOCKS and CONTROLS
R 31 02	233	FRONT DOOR LOCKS and CONTROLS
R 31 03	234	FRONT DOOR LOCKS and CONTROLS ELECTRIC LOCK
R 32 01	235	FRONT DOOR WINDOW REGULATOR
R 32 02	236	FRONT DOOR WINDOW REGULATOR ELECTRIC WINDOW-LIFTER
R 33 01	237	FRONT DOOR REAR VIEW MIRROR,WEATHERSTRIPS,RUBBING STRIPS
R 33 02	238	FRONT DOOR REAR VIEW MIRROR,WEATHERSTRIPS,RUBBING STRIPS
.. 45 01	239	FITTINGS of : WINDSCREEN APERTURE,ROOF,REAR WINDOW APERTURE
R 54 01	240	REAR QUARTER PANELS FITTINGS
R 55 01	241	NAME-PLATE
R 61 01	242	REAR BUMPERS : BACK BAR, TIE-RODS, HOISTING HOOKS, PADS
R 61 02	243	REAR BUMPERS : BACK BAR BUMPERS,TIE-RODS,HOISTING HOOKS,PADS

R 2 BODY FITTINGS

R 63 01	244	TAIL-GATE FITTINGS : LOCKS,STOPS,WEATHERSTRIP,NAME PLATES
R 63 02	245	TAIL-GATE FITTINGS : LOCKS,STOPS,WEATHERSTRIP,NAME PLATES
R 65 01	246	PARCEL SHELF,LUGGAGE COVER
R 65 02	247	PARCEL SHELF,LUGGAGE COVER
R 71 01	248	FRONT SEATS : FRAMES,PADDINGS,SLIDES,SUPPORTS,HINGES
R 71 02	249	FRONT SEATS : FRAMES,PADDINGS,SLIDES,SUPPORTS,HINGES
R 71 03	250	FRONT SEATS : FRAMES,PADDINGS,SLIDES,SUPPORTS,HINGES
R 81 01	251	FRONT SEAT BELTS

S 1 WINDOWS and WINDSCREENS

S 31 01	252	FRONT DOOR WINDOWS,WEATHERSTRIP,SLIDES
S 45 01	253	WINDSCREEN,REAR WINDOW,WEATHERSTRIP,INSIDE REAR VIEW MIRROR
S 54 01	254	REAR SIDE WINDOWS GLAZING,WEATHERSTRIP,HINGES,FRAMES,OPENING
S 63 01	255	TAIL-GATE GLAZING,WEATHERSTRIP,ELECTRICALLY-HEATED GLAZING RELAY,SWITC

T 1 TRIM - SUN-ROOF - TRIM

T 31 01	256	FRONT DOORS : DOORS PANELS,ARM-REST,GLOVE-BOX	
T 31 02	257	FRONT DOORS : DOORS PANELS,ARM-REST,GLOVE-BOX,SEALING PAPER or VINYL	
T 42 01	258	CENTRE FLOOR TRIM	MAT,RUBBER,CONSOLE
T 42 02	259	CENTRE FLOOR TRIM	MAT,RUBBER,CONSOLE
T 43 01	260	SIDE PANELS TRIM	
T 45 01	261	SUN VISOR,WINDSCREEN TRIM,ROOF,REAR WINDOW,SHELF PANEL	
T 45 02	262	SUN-ROOF	
T 51 01	263	REAR FLOOR TRIM,FELT,MAT	
T 71 01	264	FRONT SEATS TRIM,REAR PANELS,COVERS	

V 1 HEATING and VENTILATION

V 11 01	265	HEATING and VENTILATION UNIT
V 11 02	266	HEATING and VENTILATION UNIT
V 12 01	267	CONTROLS DETAIL
V 13 01	268	WATER HOSES
V 14 01	269	DISTRIBUTION of HOT and COLD AIR : HOSES,CHOKE TUBES,VENTS,VENTILATION

F BOITE DE VITESSE MECANIQUE

F 91 ENSEMBLE DE BOITE DE VITESSE
F 21 CARTERS
F 22 ENGRENAGES
F 31 COMMANDES SUR BOITE
F 41 COMMANDES MANUELLES DES VITESSES

H PONT DE TRANSMISSION

H 12 DIFFERENTIEL AV

ARBRES DE TRANSMISSION

Ø 12 ARBRES DE TRANSMISSION TRANSVERSAUX AR

K SUSPENSION - ROUES

K AMORTISSEURS AV
K 13 BARRES DE TORSION AV
K 14 BARRES STABILISATRICES AV
K 21 TRAVERSES ET BRAS SUPERIEURS AV
K 22 FUSEES PIVOTS MOYEUX AV
K 23 TRAVERSES
K 41 AMORTISSEURS AR
K 44 BARRES STABILISATRICES AR
K [illegible] FUSEES,PIVOTS MOYEUX AR
K 53 TRAVERSES ESSIEURX BRAS INFERIEURS TIRANTS AR
K 91 ROUES
K * CRIC ET MANIVELLE

L DIRECTION

L 11 VOLANT ET TUBE
L 21 CREMAILLERE DE DIRECTION

M FREINS

M 14 DISQUES DE FREINS AV
M 15 ETRIERS COMPLETS
M 24 DISQUES DE FREINS AR
M 25 ETRIERS DE FREINS ARRIERES
M 31 PEDALE DE FREIN
M 32 CYLINDRE EMETTEUR
M 41 CIRCUIT HUDRAULIQUE AV
M 42 CIRCUIT HYDRAULIQUE AR
M 61 FREINS A MAIN

N EQUIPEMENT ELECTRIQUE DE CAISSE

N 11 BATTERIE
N 12 FAISCEAUX
N 21 APPAREILS PLANCHE DE BORD
N 22 PLAFONNIERS APPAREILS D'HABITACLE
N 23 AUTORADIO
N 31 COMBINE
N 41 COMBINATEUR
N 51 ESSUIE GLACE DE PARE BRISE
N 61 LAVE GLACE DE PARE BRISE
N 62 LAVE GLACE HAYON

P SIGNALISATION LUMINEUSE ET SONORE

P 11 PROJECTEURS PRINCIPAUX
P 13 COMMANDE REGLAGE DE PROJECTEURS
P 14 CLIGNOTANTS ET LANTERNES
P 21 PROJECTEURS DE COMPLEMENT LONGUES PORTEES

A MOTEUR

A 01	ENSEMBLE
A 09	KITS
A 11	SUSPENSION AV MOTEUR
A 13	SUSPENSION AR MOTEUR
A 21	BLOC CYLINDRES
A 22	VILLEBREQUN
A 23	BIELLES,PISTONS
A 31	CARTER D'HUILE
A 32	POMPE A HUILE
A 33	FILTRE A HUILE
A 41	CULASSE
A 42	ARBRE A CAMES
A 43	SOUPAPE - CULBUTEURS

B ALIMENTATION ECHAPPEMENT

B 11	RESERVOIR D'ESSENCE
B 21	TUYAUTERIE ALIMENTATION
B 22	ENSEMBLE DE POMPE
B 31	FILTRE A AIR
B 41	COLLECTEUR ADMISSION
B 42	ENSEMBLE DE CARBURATION
B 43	COMMANDES CARBURATION
B 71	DURITES,VAPEUR D'HUILE, REGULATEUR
B 81	ECHAPPEMENT

C REFROIDISSEMENT

C 11	RADIATEUR
C 12	DURITES,MOTEUR,THERMOSTAT
C 13	CONDUITS DE LIAISON
C 21	POMPE A EAU
C 41	VENTILATEUR

D EQUIPEMENT ELECTRIQUE MOTEUR

D 11	COMMUTATEUR DE DEMARRAGE
D 12	ENSEMBLE DEMARREUR
D 20	BOUGIES D'ALLUMAGE
D 21	BOBINE,ALLUMAGE
D 22	ENSEMBLE ALLUMEUR
D 31	REGULATEUR,FIXATIONS ALTERNATEUR
D 32	ENSEMBLE GENERATRICE OU ALTERNATEUR

E EMBRAYAGE

E 11	CARTER ET MECANISME D'EMBRAYAGE
E 31	PEDALE D'EMBRAYAGE
E 32	COMMANDE D'EMBRAYAGE
E 33	ENSEMBLE EMETTEUR RECEPTEUR

P 32 CLIGNOTANTS LATERAUX
P 41 LANTERNES AR
P 51 AVERTISSEURS

Q TOLERIE

Q 02 CAISSE ASSEMBLEE
Q 04 PROTECTION DESSOUS DE CAISSE
Q 23 CAPOT
Q 24 AILES AV
Q 25 AVANT DE CAISSE
Q 26 PLANCHE DE BORD
Q 31 PORTES
Q 42 PLANCHER CENTRAL
Q 43 COTES DE CAISSE
Q 45 BAIE DE PARE BRISE,PAVILLON
BAIE DE LUNETTE
Q 51 PLANCHER AR
Q 53 AILES AR
Q 55 PANNEAUX AR
Q 63 HAYON

R HABILLAGE

R 01 INSONORISANTS
R 02 ENJOLIVEURS EXTERIEURS
R 21 PARE-CHOCS AV
R 23 CAPOT (HABILLAGE)
R 24 AILES AV (HABILLAGE)
R 26 PLANCHE DE BORD (HABILLAGE)
R 31 PORTES AV (SERRURES ET COMMANDES)
R 32 LEVE GLACE DE PORTES AV
R 33 PORTES AV (RETROVISEURS,ANCHEITE)
R 43 COTES DE CAISSE
R 45 BAIE PARE BRISE,PAVILLON,LUNETTE AR (HABILLAGE)
R 53 AILES AR (HABILLAGE)
R 54 HABILLAGE DE CUSTODES
R 55 MONOGRAMME
R 61 PARE CHOCS AR
R 63 HABILLAGE DE HAYON
R 65 GARNISSAGE HAYON
R 71 SIEGES AV
R 81 CEINTURES SIEGES

S GLACES

S 31 GLACES DE PORTES AV
S 45 GLACES DE PARE BRISE,LUNETTE AR
S 54 GLACES DE CUSTODES
S 63 GLACE DE HAYON

T GARNISSAGE - TOIT OUVRANT

T 0 TISSUS
T 31 GARNISSAGE PORTES AV
T 42 GARNISSAGE PLANCHER CENTRAL
T 43 GARNISSAGES COTES DE CAISSE
T 45 PARE SOLEIL,GARNISSAGE DE PARE BRISE,
PAVILLON,LUNETTE AR,PLANCHER
T 51 GARNISSAGE PLANCHER AR
T 71 GARNISSAGES SIEGES AV

V CLIMATISATION

V 11 CLIMATISEUR
V 12 COMMANDES DE CLIMATISEUR
V 13 DURITES D'EAU
V 14 DISTRIBUTION D'AIR CHAUD ET FRAIS

SIGNIFICATION des SIGLES
EXPLANATION of CODES
BEDEUTUNG der ZEICHEN
SIGNIFICACIÓN de los SIGLAS

D Allemagne Germany *Deutschland* Alemania	**AUS** Australie Australia *Australien* Australia	**A** Autriche Austria *Österreich* Austria	**B** Belgique Belgium *Belgien* Bélgica	**BNX** Bénélux Benelux *Benelux* Benelux	**CA** Californie California *Kalifornien* California
CDN Canada Canada *Kanada* Canadá	**DK** Danemark Denmark *Dänemark* Dinamarca	**USA** Etats-Unis United States *Vereignte Staaten Amerikas* Estados Unidos	**EUR** Europe Europe *Europa* Europa	**E** Espagne Spain *Spanien* España	**SF** Finlande Finland *Finland* Finlandia
GB Grande-Bretagne Great-Britain *Gross-Britannien* Gran Bretaña	**IL** Israël Israel *Israel* Israel	**I** Italie Italy *Italien* Italia	**J** Japon Japan *Japan* Japon	**N** Norvège Norway *Norwegen* Noruega	**NL** Pays-Bas Netherlands *Niederland* Paises Bajos
S Suede Sweden *Schweden* Suecia	**CH** Suisse Switzerland *Schweiz* Suiza				

SIGNIFICATION des SIGLES
EXPLANATION of CODES
BEDEUTUNG der ZEICHEN
SIGNIFICACION de los SIGLES

Nº fictif (Commande spéciale) Nominal Number (special order) *Nominalnummer (SB für nichtstatistikierte Teile)* Nº ficticio (pedidos especiales)		Nombre de dents Number of teeth *Zähnezahl* Número de dientes	A partir From Nr. *Ab Fg.-Nr.* Desde	Jusqu'au Up to Nr. *Bis Fg.-Nr.* Hasta	Direction à droite Right hand drive *Rechtslenkung* Dirección a derecha	Direction à gauche Left hand drive *Linkslenkung* Dirección a izquierda
Voir autre page See other page *S. andere Seite* Ver otra página	Voir note See note *S. Anmerkungen* Ver nota	Pièce droite R.H. Side *rechtes Teil* Lado derecho	Pièce gauche L.H. Side *linkes Teil* Lado izquierdo	Réfrigération Air conditioner ou *Klimaanlage* Refrigeración	Pays froids Very cold countries *Kalte Länder* Paises frios	Pays chauds Tropical countries *Warme Länder* Paises calidos
Intérieur Inner *Innen* Interior	Extérieur Outer *Aussen* Exterior	Avant Front *Vorn* Delantero	Arrière Rear *Hinten* Trasero	Numéro Number *Nummer* Número	Neuf New *Neu* Nuevo	Echange-Standard Exchange *Austausch* Cambio Standard
A condition de monter Provided that *Zusatzteile montieren* Pedir además	Tous types Essence All Petrol Engines *Alle Benziner* Todo tipo gasolina	Carburateur Carburettor *Vergaser* Carburador	Injection Injection *Einspritzer* Inyección	Diesel Diesel Engine *Dieselmotor* Diesel	Diamètre Diameter *Durchmesser* Diámetro	Epaisseur Thickness *Stärke* Espesor
Au mètre ou Per metre *Meterware* Por metros	Couper à longueur Cut to required length *Nach Länge abschneiden* Cortar longitud deseada	Réparation Repair *Reparaturmass* Reparación	Suspension renforcée Up rated suspension *Verstärkte Federung* Suspensión reforzada	Remplacé par Replaced by *Ersetzt durch* Reemplazado por	Boîte manuelle Manual Gearbox *Klassisches Getriebe* Caja velocidades manual	Boîte automatique Automatic Gearbox *Automatisches Getriebe* Caja velocidades automática
1ère Vitesse 1st. Gear *1. Gang* 1a velocidad	2ème Vitesse 2nd. Gear *2. Gang* 2a velocidad	3ème Vitesse 3rd. Gear *3. Gang* 3a velocidad	4ème Vitesse 4th. Gear *4. Gang* 4a velocidad	5ème Vitesse 5th. Gear *5. Gang* 5a velocidad	Marche arrière Reverse *Rückwärtsgang* Marcha atrás	Hors Vente Out of order *nicht mehr verfügbar* Sin existencias
Salon Motor Show	Année modèle Model year *Modelljahr* Año Modelo	Pièce nouvelle New Part *Neu Teile* Nueva pieza	Ne fournissons plus Not supplied any more *nicht mehr lieferbar* No se sirve			

TYPE MURENA TIPO 1,6 L	BERLINE SEDAN LIMOUSINE BERLINA	BREAK ESTATE BREAK BREAK	CABRIOLET CONVERTIBLE CABRIOLET CABRIOLE
	X	☐	☐

TYPE - TYPE TYPE - TIPO		1,6 L	1,6 L	
TYPE MINE - MINE TYPE UNTER TYPE - COD-MOD		53C392	53C392	
MOTEUR - ENGINE MOTOR - MOTOR		J2A	J2A	
Conduite - Drive		X	X	
Lenkung-Direccion				
Boîte - Gearbox		X5	X5	
Getriebe - Caja				
Toit Rool	fixe - fixed ohne - fijo	X		
Rolldach Techo	ouvrant-sun-roof mit - abriete		X	
Particularités-Special features - Besonderheiten - Particularidades				
❋ ❋				
Direction assistée - Power Assisted Steering - Servo-Lenkung-Direccion Asistida				
Ancien symbole - Old symbol - Altes Symbol - Antiguo simbolo		X5J2-H29		
Nouveau symbole - New Symbol - Neues Symbol - Nuevo simbolo		5J2-H-9	5J2-HZ9	
MOD 81 MOD 82 MOD 83 MOD 84		D.S. C.4441 C.8161 F.S.	... C.4441 C.8161 F.S.	

— Ces spécifications se trouvent sur la plaque «Constructeur» et devront figurer sur les commandes «P.R» lorsqu'il est nécessaire d'indiquer le N° de châssis, le type, le type mine et l'année modèle pour identifier la pièce (bons mauves).
— These are basic data, stamped on the Manufacturer's Plate. They must be stated in full on the Order Form whenever the Chassis Number, the type, the mine type and the model year are required for a correct identification of the part ordered (Special Order - Mauve Form)
— Diese Spezifikationen befinden sich auf dem Typenschild und bei Bestellung von Ersatzteilen bitten wir in jedem Fall die Fahrgestell-Nummer, der Type, TUV-Type und Modelljahr anzugeben (violettem Bestellschein).
— Estos datos se encuentran en la placa del fabricante y deben figurar en Los pedidos de piezas de recambios cuando sea necesario indicar el numero de chasis, el tipo, el tipo mina y ano modelo para identificar las piezas.

EXEMPLE - EXAMPLE - BEISPIEL - EJEMPLO :

N° CHASSIS - CHASSIS Nr. - FAHRGESTELL-Nr. - CHASIS N° :

TYPE MURENA TIPO 2,2 L	BERLINE SEDAN LIMOUSINE BERLINA	X	BREAK ESTATE BREAK BREAK		CABRIOLET CONVERTIBLE CABRIOLET CABRIOLE														
TYPE - TYPE TYPE - TIPO	2,2 L		2,2 L		2,2 L «S»		2,2 L «S»		2,2 L		2,2 L								
TYPE MINE - MINE TYPE UNTER TYPE - COD-MOD	53C432		53C432		.....		.....		53C432		53C432								
MOTEUR - ENGINE MOTOR - MOTOR	N2		N2		N4		N4		N4		N4								
Conduite - Drive	X	.....	X	.....	X	.....	X	.....	X	.....	X	.....							
Lenkung-Direccion																			
Boîte - Gearbox	X5	.....	X5	.....	X5	.....	X5	.....	X5	.....	X5	.....							
Getriebe - Caja																			
Toit fixe - fixed Roof ohne - tijo	X	.....	.....	.....	X	.....	.....	.....	X	.....	.....	.....							
Rolldach ouvrant-sun-roof Techo mit - abriete	.....	.....	X	.....	.....	.....	X	.....	.....	.....	X	.....							
Particularités-Special features - Besonderheiten - Particularidades	.....	.....	.....	.....	KIT 142 ch	.....	KIT 142 ch	.....	.....	.....	.....	.....							
❄❄																			
Direction assistée - Power Assisted Steering - Servo-Lenkung-Direccion Asistida																			
Ancien symbole - Old symbol - Altes Symbol - Antiguo simbolo	X5N2H29	.....	.....	.....	.....	.....	.....	.....	.....	.....	.....	.....							
Nouveau symbole - New Symbol - Neues Symbol - Nuevo simbolo	5N2HH9	.....	5N2HZ9	.....	5N4HH9	.....	5N4HZ9	.....	5N4HH9	.....	5N4HZ9	.....							
MOD 81	O.S.		.....		.....		.....		.....		.....								
MOD 82	C.4441		C.4441		.....		.....		.....		.....								
MOD 83	C.8161		C.8161		C.8161		C.8161		.....		.....								
MOD 84	F.S.		F.S.		F.S.		F.S.		C.10201 F.S.		C.10201 F.S.								
MOD 85	.....		.....		.....		.....												

--Ces spécifications se trouvent sur la plaque «Constructeur» et devront figurer sur les commandes «P.R» lorsqu'il est nécessaire d'indiquer le N° de chassis, le type, le type mine et l'année modèle pour identifier la pièce (bons mauves).

— These are basic data, stamped on the Manufacturer's Plate. They must be stated in full on the Order Form whenever the Chassis Number, the type, the mine type and the model year are required for a correct identification of the part ordered (Special Order - Mauve Form)

— Diese Spezifikationen befinden sich auf dem Typenschild und bei Bestellung von Ersatzteilen, bitten wir in jedem Fall die Fahrgestell-Nummer, der Type, TUV Type und Modelljahr anzugeben (violettem Bestellschein).

— Estos datos se encuentran en la placa del fabricante y deben figurar en Los pedidos de piezas de recambios cuando sea necesario indicar el numero de chasis, el tipo, el tipo mina y año modelo para identificar las piezas.

EXEMPLE - EXAMPLE - BEISPIEL - EJEMPLO :

N° CHASSIS - CHASSIS Nr. - FAHRGESTELL-Nr. - CHASIS N° :

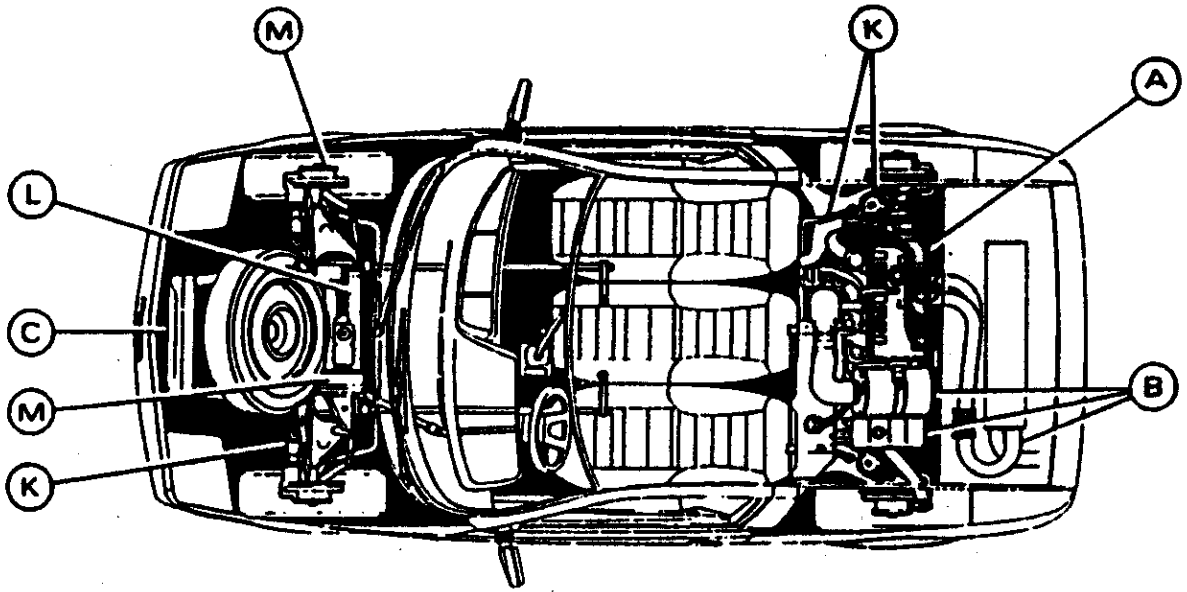
M
K
A
L
C
M
K
B

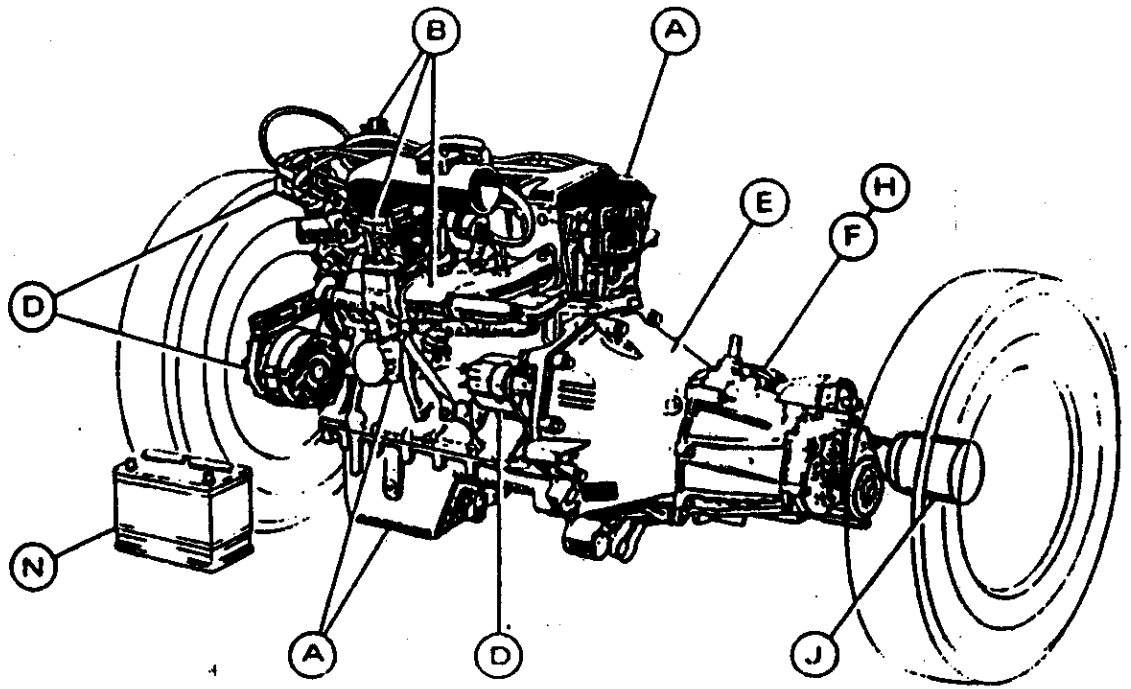
B
A
E
H
F
D
N
A
D
J

J
Z
Z
Y
R
D
D
Z
R
Z
D
R
T
S
R
D
D
K
S
R
R
T
D
R
T
S
R
D

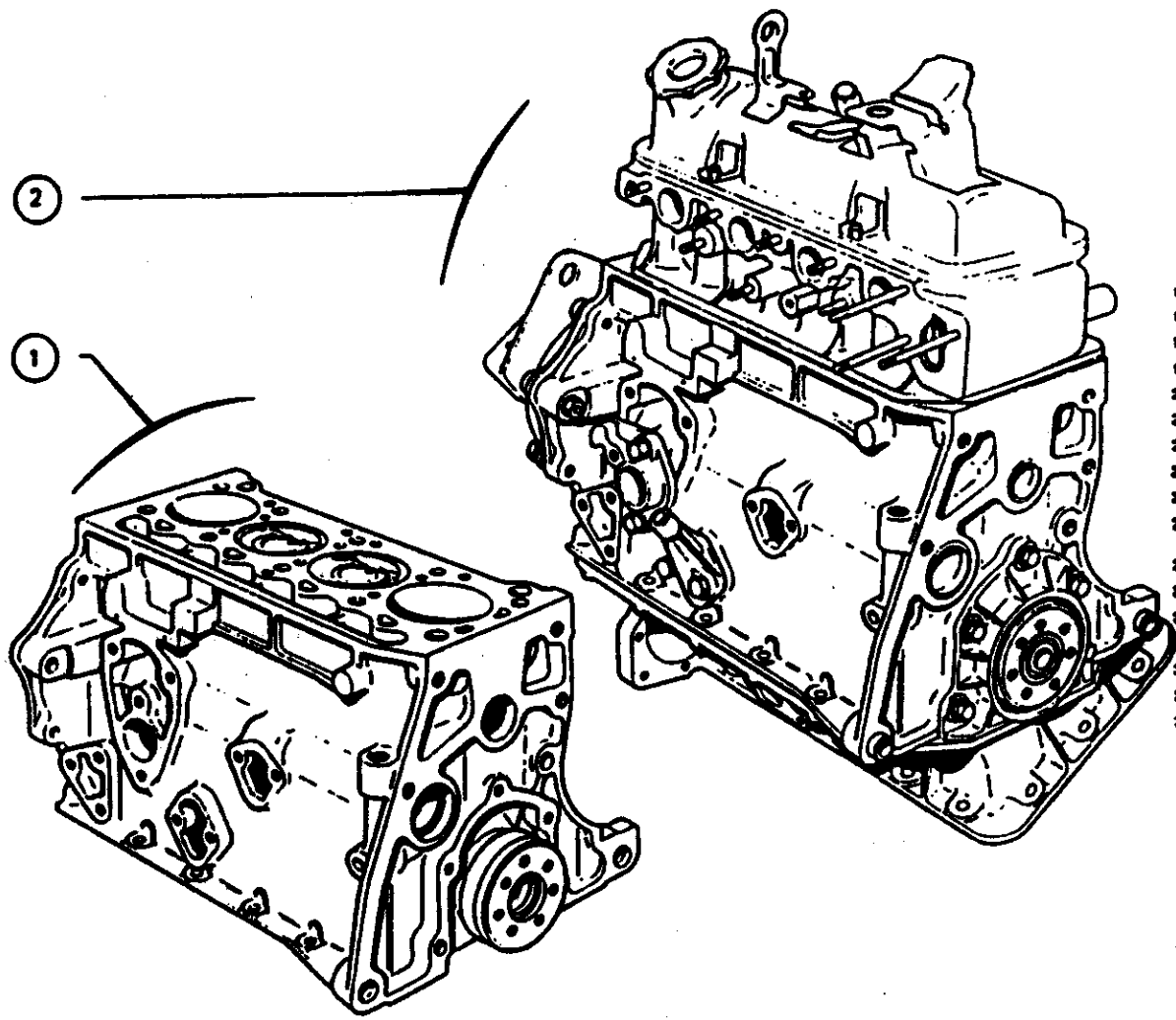

10/82 MUR A01.01

A - 1592cm³ ..... A
B - 215F
N° ..... B
C - 2
I 301361 C

1 CYLINDRES embiellé :

0018533700			1
0018645200			1
0018649600			1

2 MOTEUR complet :

NE	Ert	Carcasse	
0134.66	0138.44	0142.37	1
0134.77	0138.53	0142.46	1
0134.96	0139.05	0142.77	1

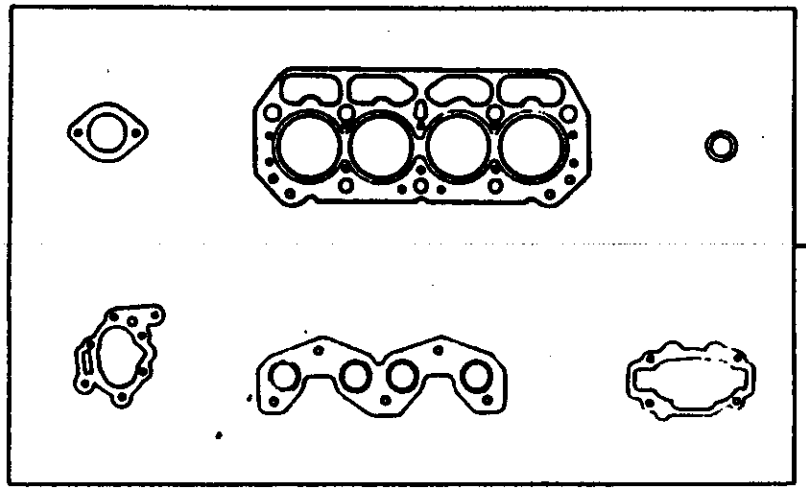

00176722 00

030			
040			
050			
060			
070			
080			
090			
100			
110		1592 cm³	
120			
130			
140			
150			
160			
170			
180			
190			
200	0197.A2	POCHETTE de joints moteur sans joint de culasse.....	1
210			

06/83 MUR A09.01

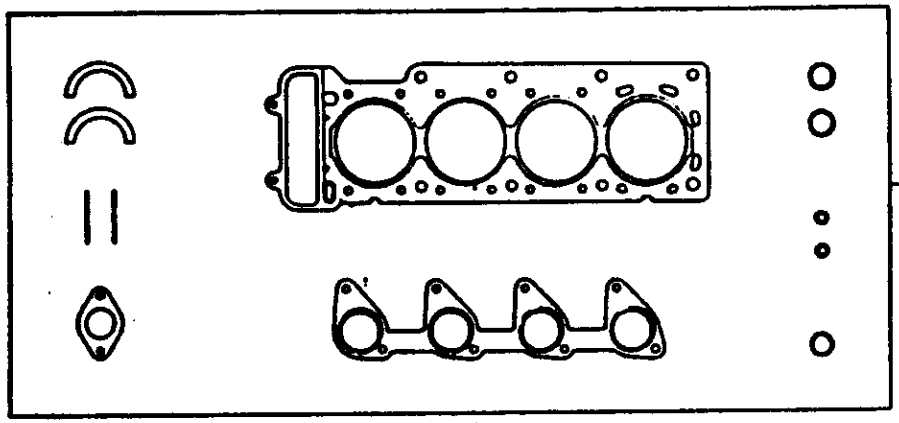

00432393 00

030
040
050
060
070
080
090
100
110
120
130
140
150
160
170
180
190
200
210

2156 cm³

0197.A3	POCHETTE de joints moteur sans joint de culasse.....	1

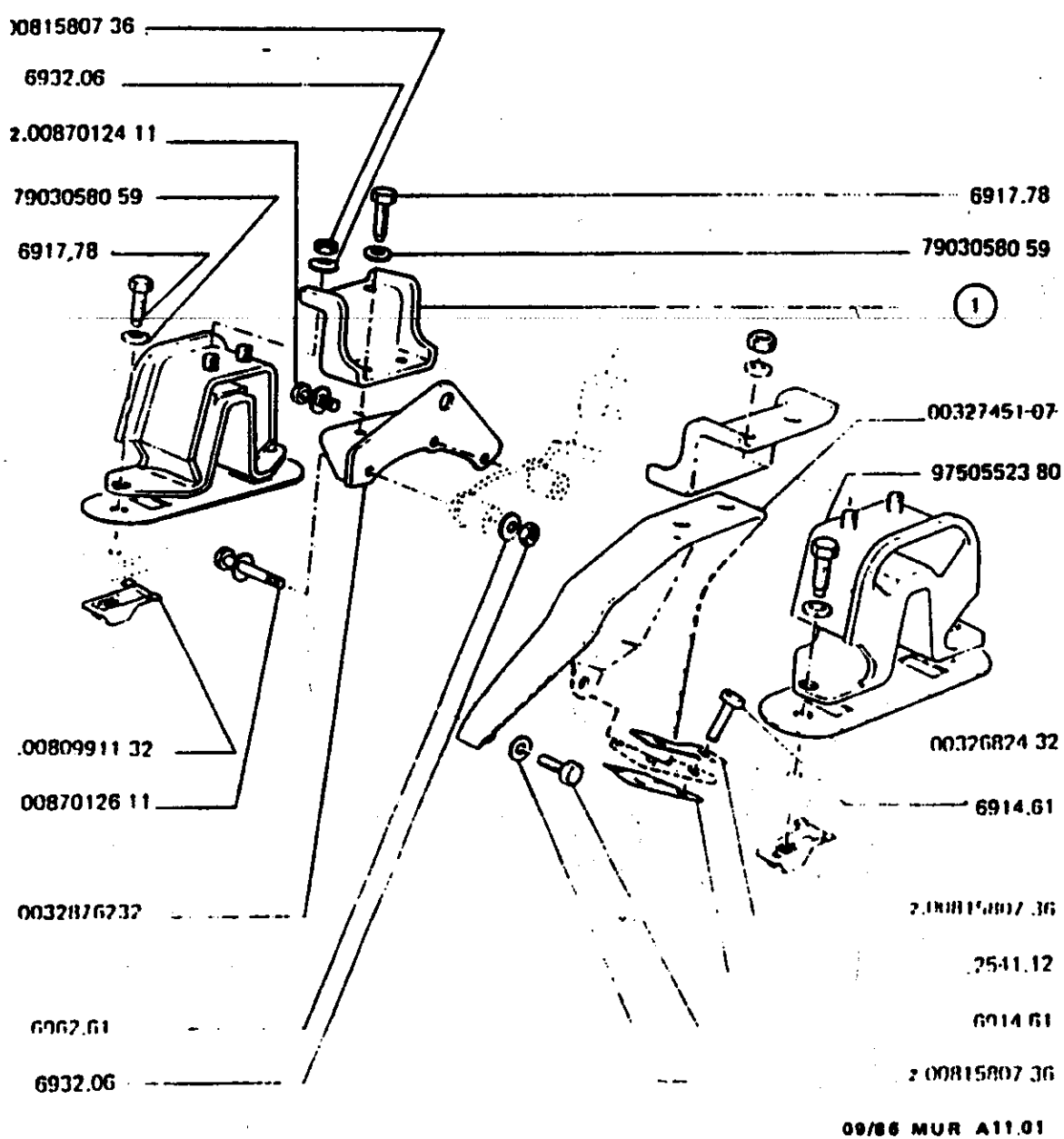

1592cm³

9750552380	TASSEAU mot AV	2
0032682432	PLAQU entretois	2
2541.12	JOINT de plaque	1
0032876232	SUPPORT moteur ass	1
1	ETRIER support moteur :	
0032780400	- ◇	1
	- ◇ ⟶ C.02300	1
0017886536	◇ ⟼ C.02301 ⟶ C.02924	1
0032848832	◇ ⟼ C.02925	1

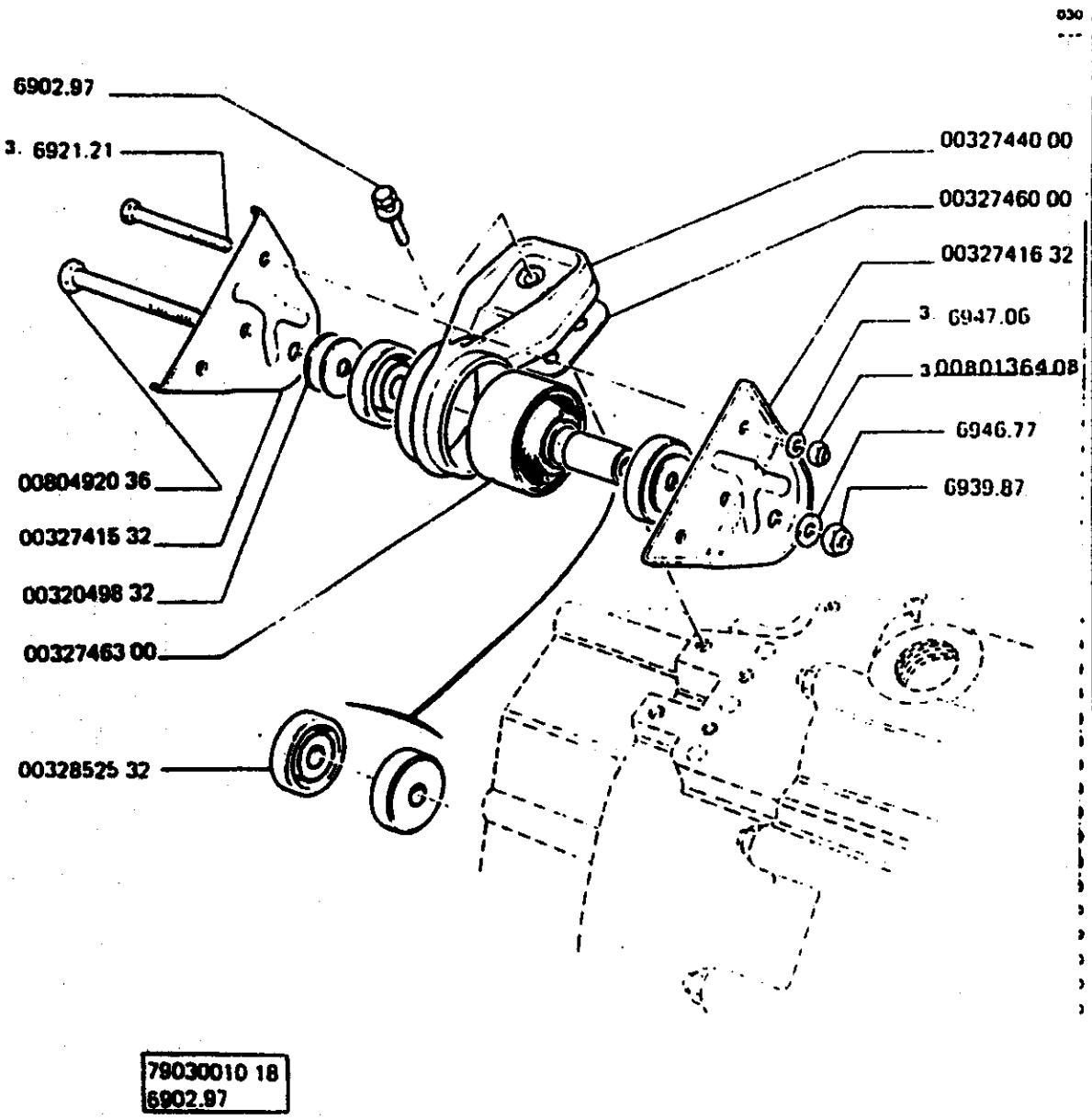

2156 cm³

003274	FLASQUE EXT	1
0032049832	ENTRETOISE EP:2	4
0032852532	LIMITEUR debattement	
	⊢→ C.02241 →⊣ S.82	1
	⊢→ S.82	2
0032744000	SUPP MOTEUR G	1
0032746000	JOINT	1
0032746300	TASS SUPP MOT G	1
0032741632	FLASQUE INT	1

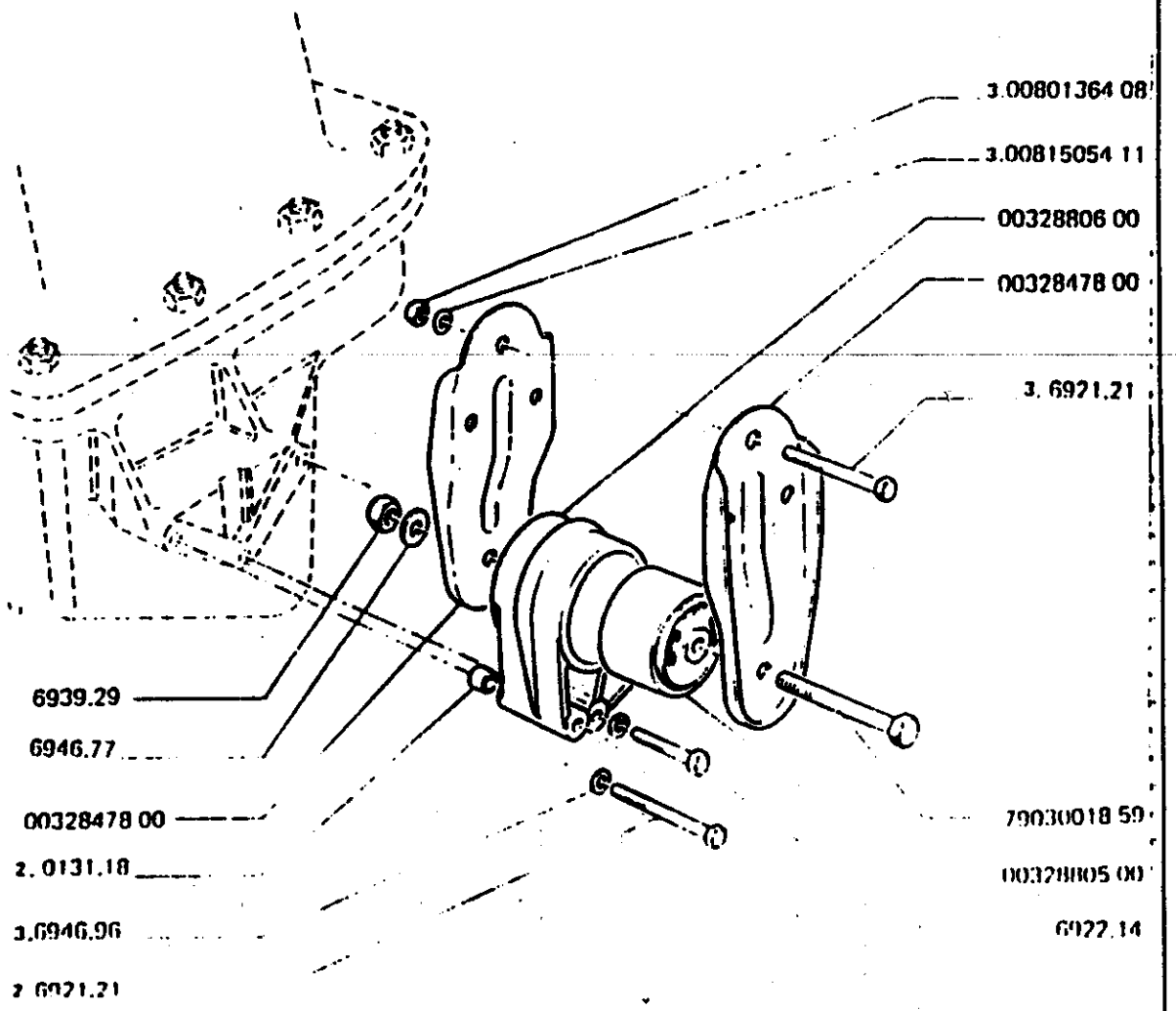

2156 cm³

0032847800	FLASQUE support moteur	2
0032880600	SUPPORT moteur	1
0131.18	PIED centrage	2
0032880500	TASSEAU élastique	1

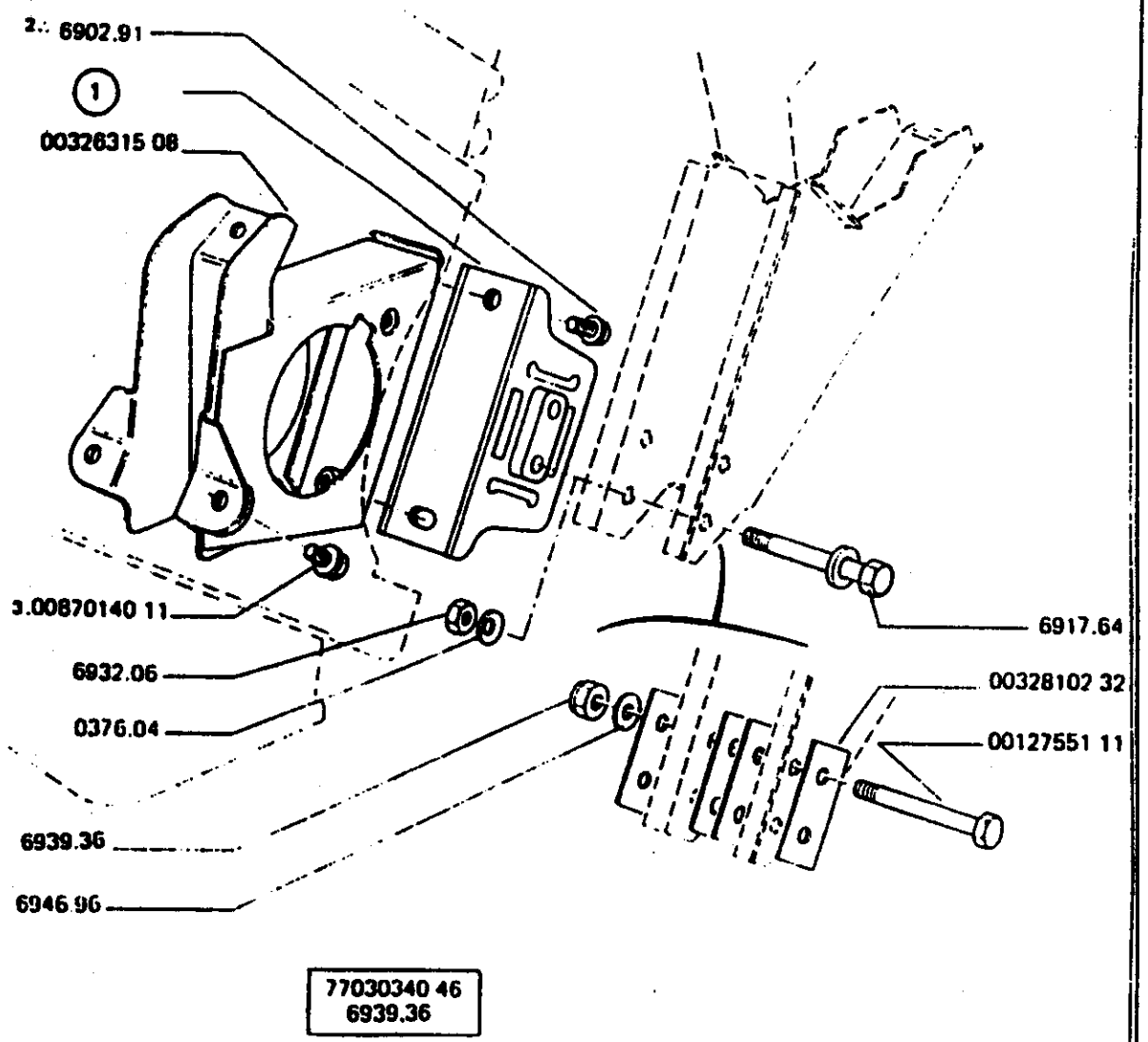

1592 cm³

0032631508	CONSOL MOT AR	1
1	TASSEAU moteur AR :	
0015963500	→I C.02148	1
0032872400	I→ C.02149 →I C.06308	1
0015963500	I→ C.06309	1
	Montage →I C.02148	
0376.04	RONDELLE plate	2
	Montage I→ C.02149	
0032810232	CONTRE PLAQUE	4
0012755111	VIS TH M	2

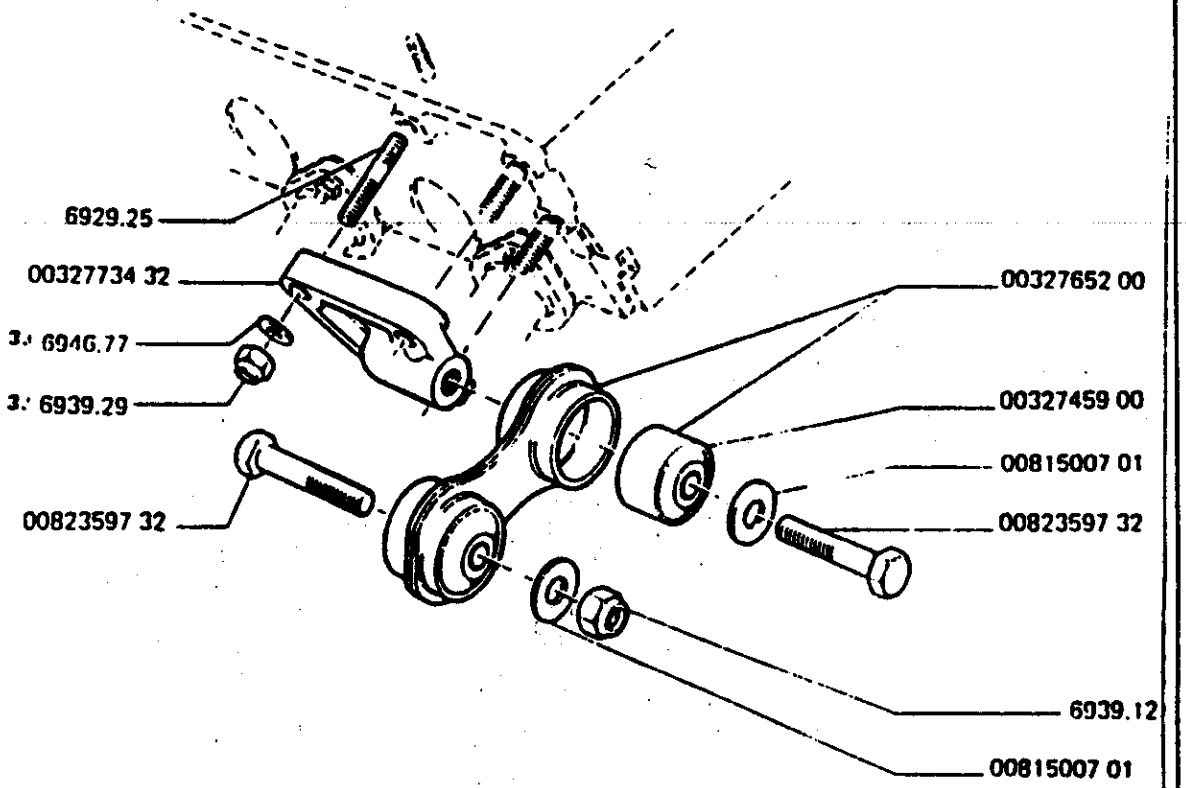

10/88 MUR A13.02

2156 cm³

0032773432	PATTE ANCRAGE	1
0032765200	BIELLETTE ASS	1
0032745900	ARTICUL ELASTIQ	2

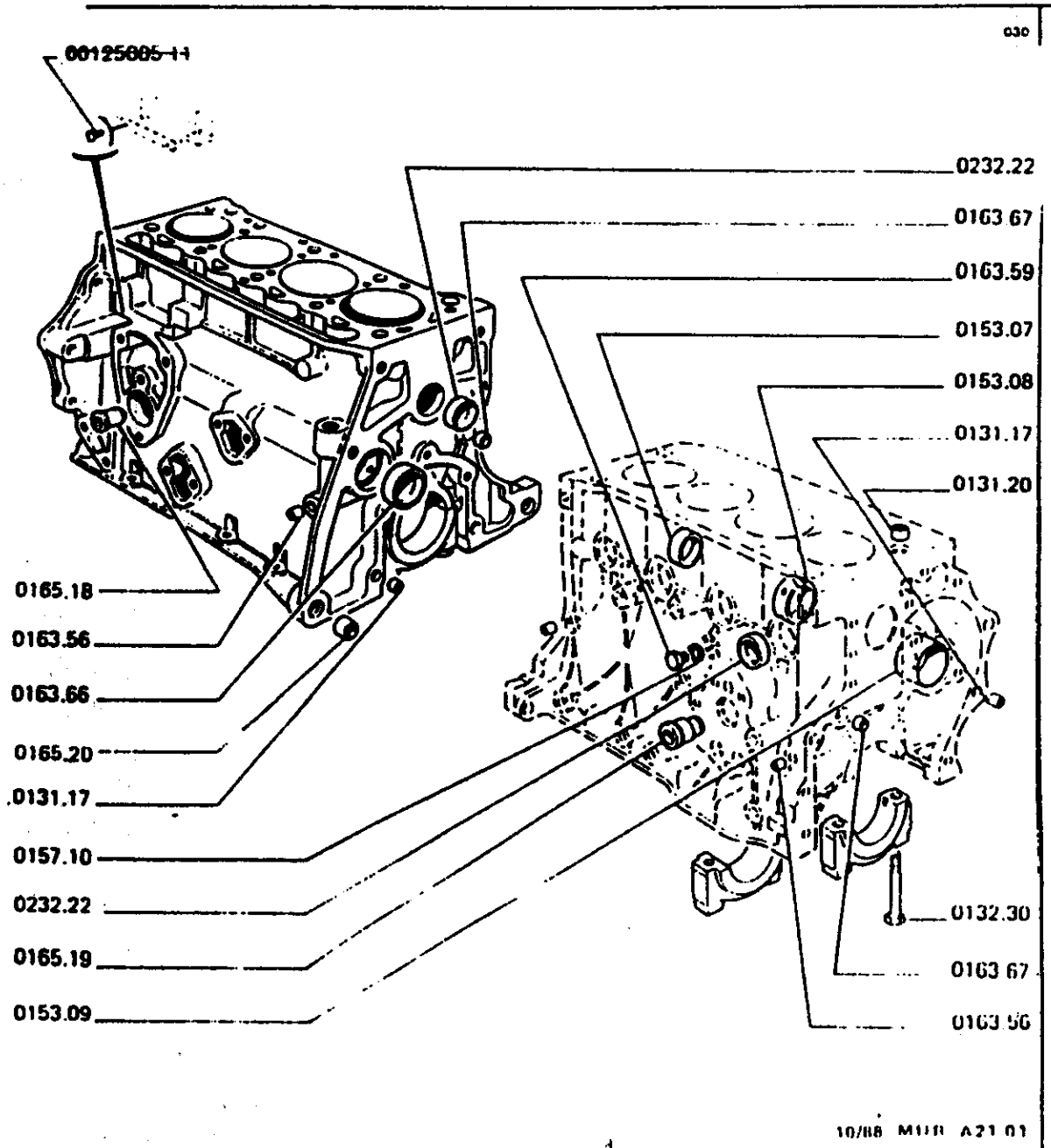

1592cm³

0165.18	BAGUE axe commande	1
	BOUCHON cuvette :	
0163.56	Ø 8	4
0163.66		1
0232.22	Ø 32	5
0163.67		2
	PIED centrage :	
0165.20		2
0131.17		4
0165.19	BAGUE d'axe commande	1
0163.59	BOUCHON filete	1
0157.10	JOINT circulaire	1
	COUSSINET :	
0153.07	N° 1	1
0153.08	N° 2	1
0153.09	N° 3	1
0131.20	PIED centrage	2
0132.30	VIS TH	10

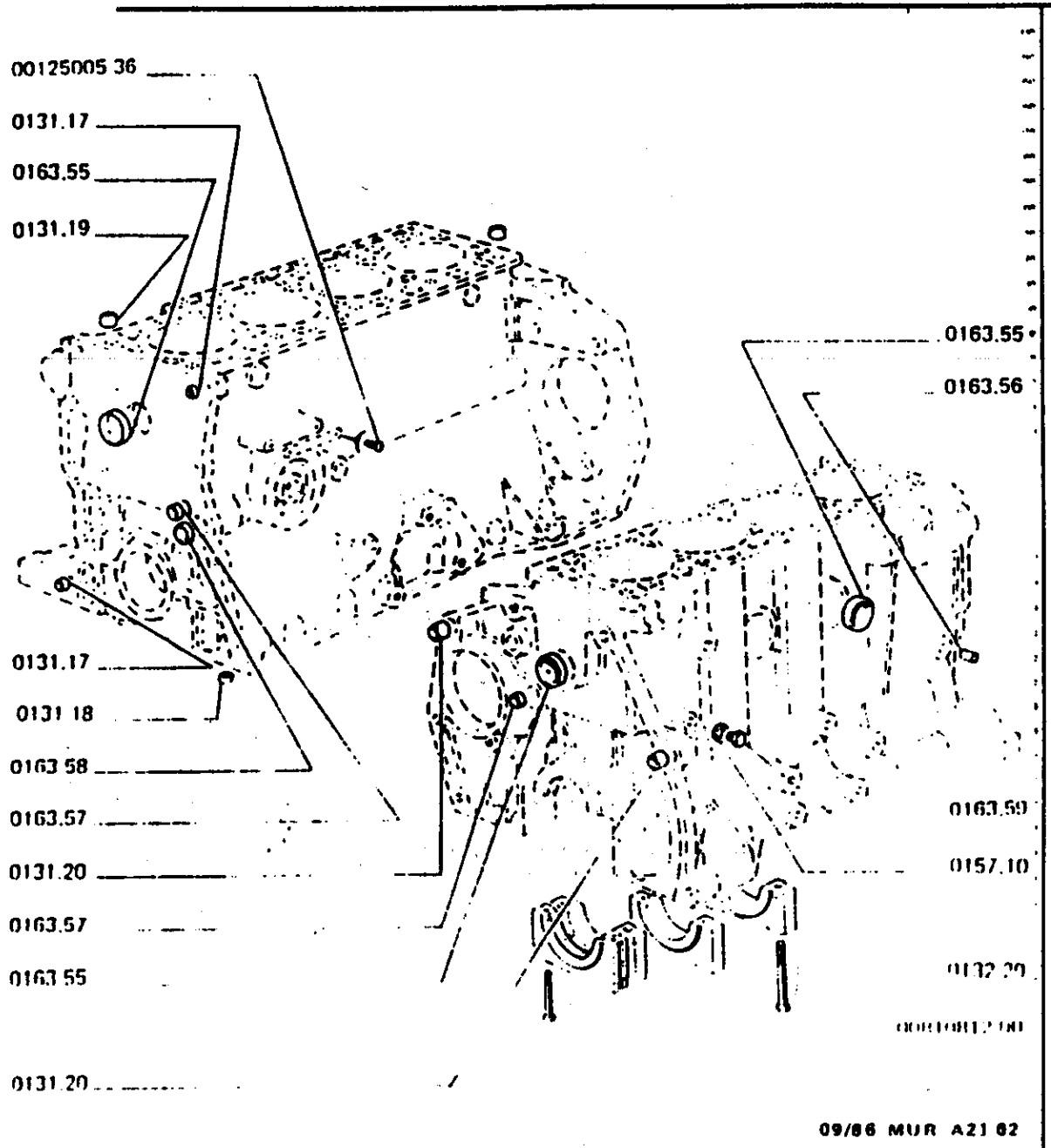

2156cm³

PIED centrage :

0131.19	-	2
0131.17	-	2

BOUCHON cuvette :

0163.57	Ø 16	2
0163.58	Ø 20	1
0163.55	Ø 36	4

PIED centrage :

0131.18	-	2
0131.20	-	2

0163.56	BOUCHON cuvette Ø 8	1
0157.10	JOINT circulaire	1
0163.59	BOUCHON filete	1
0132.29	VIS.TH	10
0081091200	VIS.TCC	2

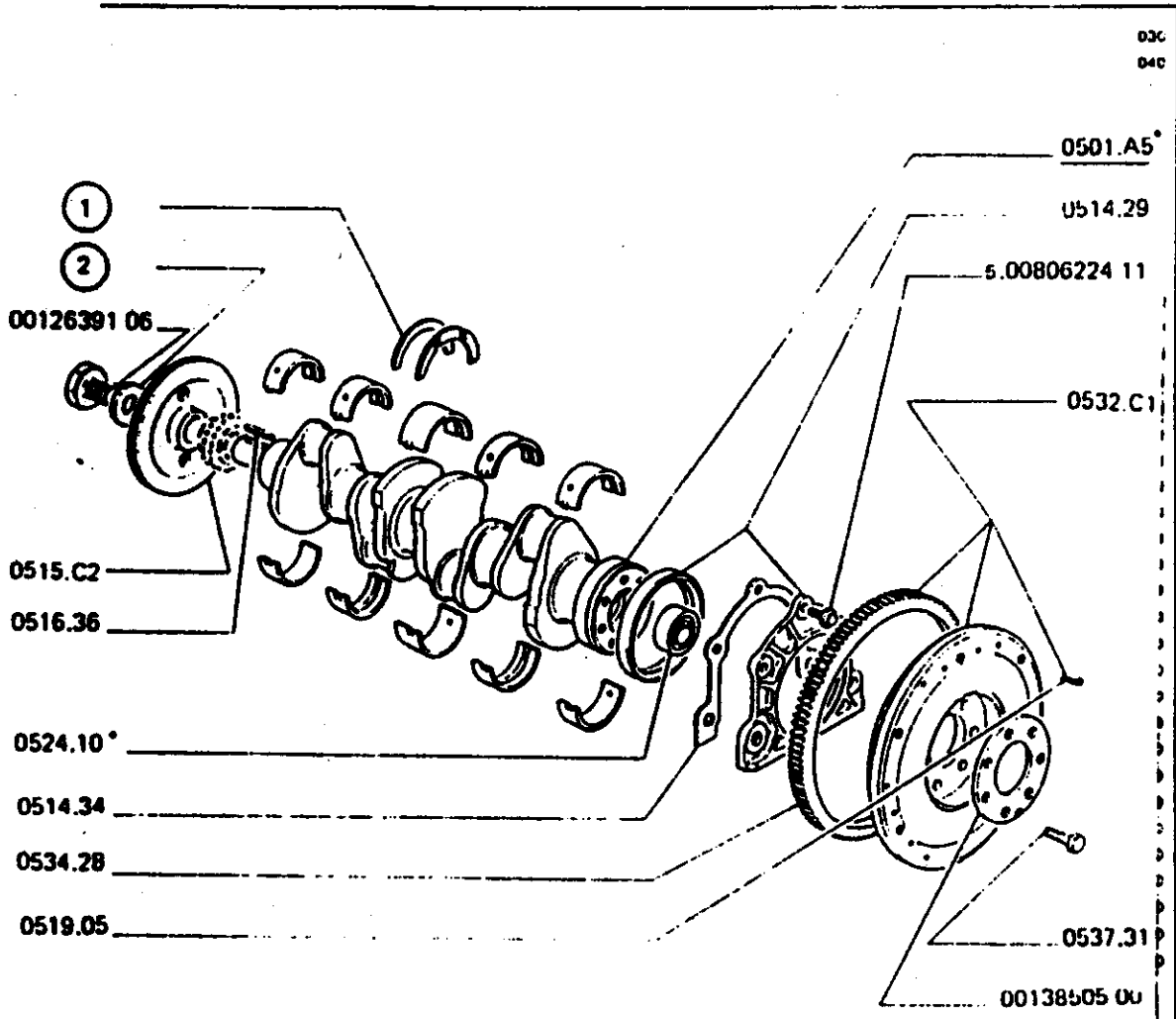

10/88 MUR A22.01

1592cm³

	0012639106	VIS fixation poulie	1
	0515.C2	POULIE vilebrequin	1
	0501.A5	VILEBREQUIN	1
	0524.10	BAGUE autolubri Ø 16	1
	0516.36	CLAVETTE	1
	0514.29	COQUILLE étanchéité	1
	0514.34	JOINT coquille	1
	0532.C1	VOLANT moteur	1
	0519.05	GOUPILLE	3
	0013850500	COURONNE appui	1
	0534.28	COURONNE démarreur	1
	0537.31	VIS	7
1		DEMI-FLASQUE de butée :	
	0118.99	Cote normale, repère 552621 ou 128419	2
	0118.A0	Cote ⊓⊓ 0,10, repère 552622 ou 129415	2
	0118.A1	Cote ⊓⊓ 0,20, repère 552624	2
2		RONDELLE d'appui :	
	0516.34	⊢▶ MOD 83	1

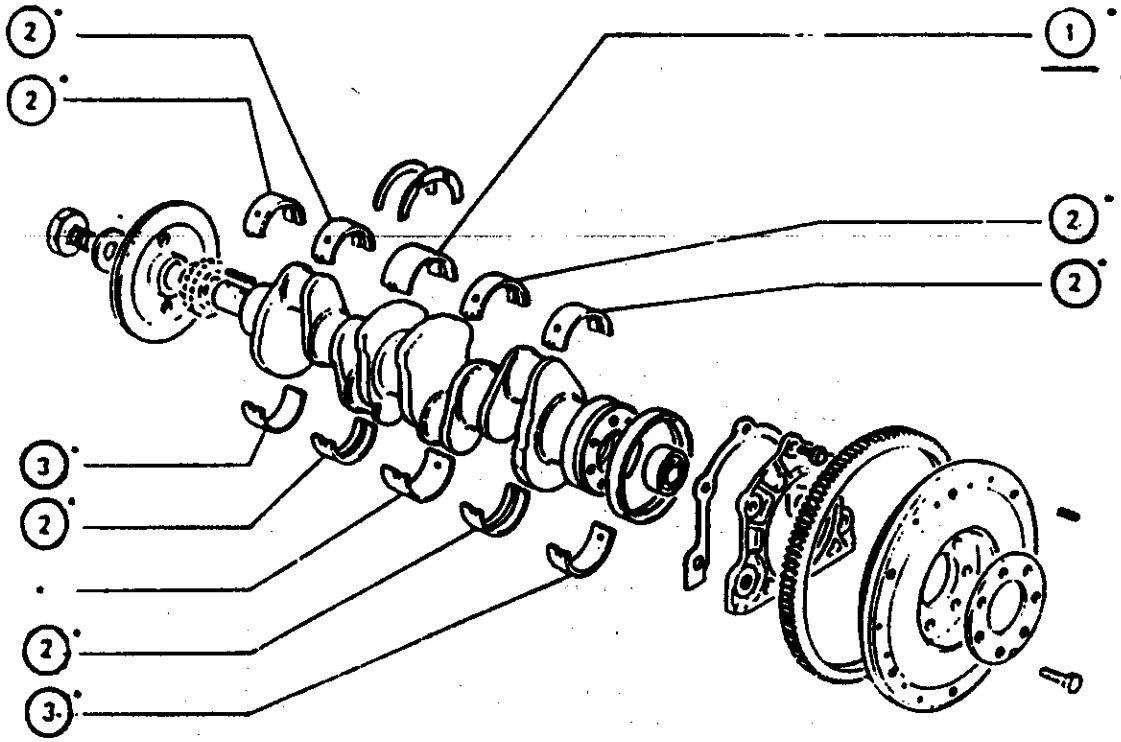

09/86 MUR A22.02

1592cm³

1 JEU de coussinets de ligne d'arbre :

0113.75	Cote normale	1
0113.76	Cote ⌐ 0,10	1
0113.77	Cote ⌐ 0,20	1
0113.78	Cote ⌐ 0,50	1

2 DEMI COUSSINET :

Cote	Identif.	N°		
normale	172946 556218 557569	0055621800		6
⌐ 0,10	556220 557570 557571	0055622000		6

3 DEMI COUSSINET :

Cote	Identif.	N°		
⌐ 0,10	556204 557547	0055620400		2
⌐ 0,50	556208 557551	0055620800		2

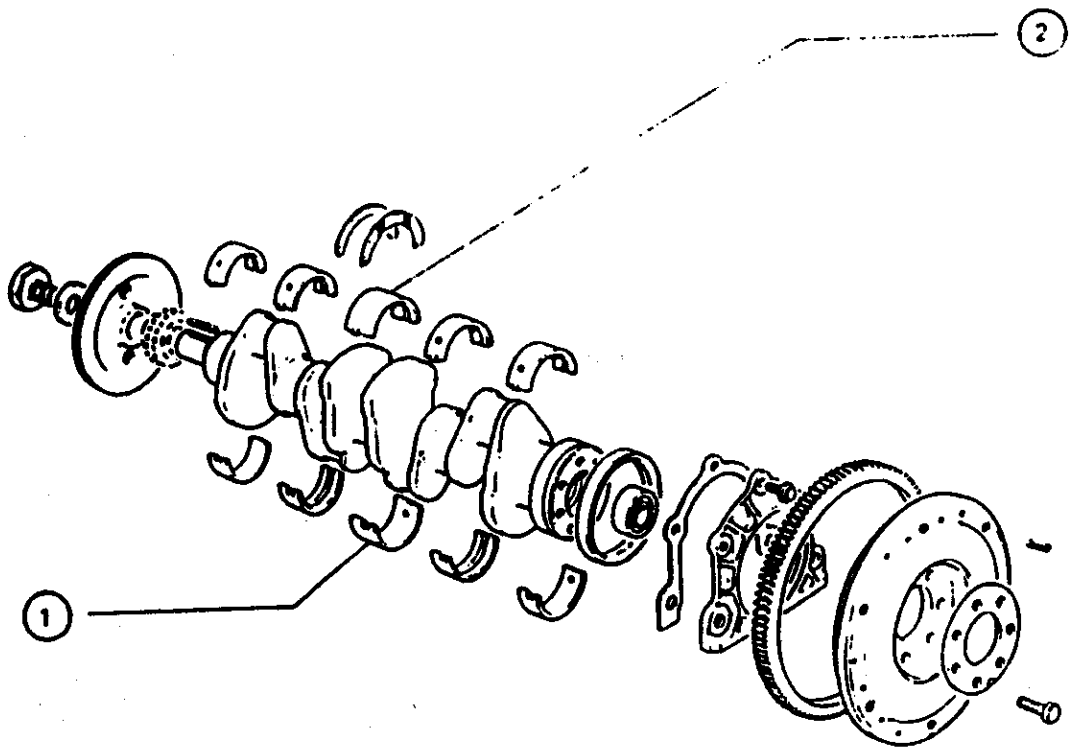

10/82 MUR A22.03

1592 cm³

1 DEMI-COUSSINET :

Cote	Identif.	N°		
normale	172942 556186 557521	0055618600	.....	1
0,10	556188 557523	0055618800	.....	1
0,20	172958 556190 557525	0055619000	.....	1
0,50	556192 557527	0055619200	.....	1

2 DEMI-COUSSINET :

Cote	Identif.	N°		
normale	172948 556234 557593	0055623400	.....	1
0,10	556236 557595	0055623600	.....	1
0,20	172964 556238 557597	◁ a	.....	1
0,50	556240 557599	005562400	.....	1

a) ⊣→ Jeu de coussinets ➡ A22.02

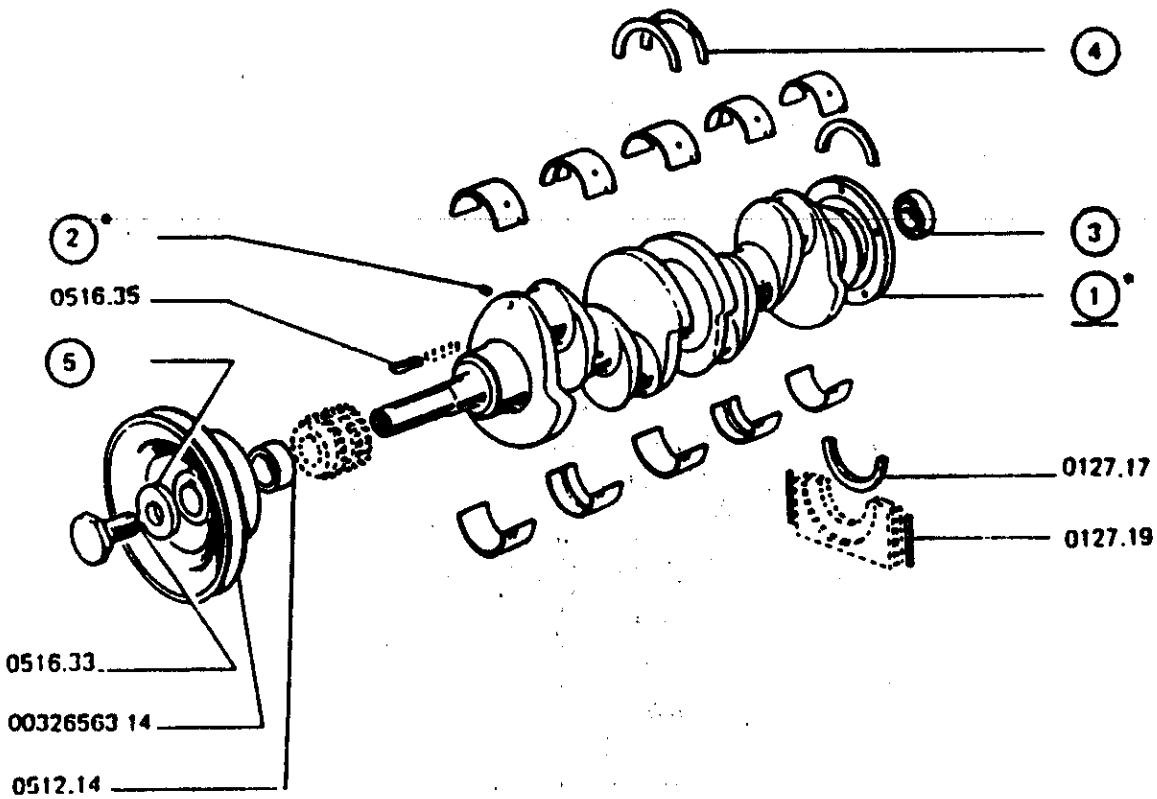

09/88 MUR A22 06

2156cm³

			A	B
		A - ⟶| S.83, N° Moteur D1801360	A	
		B - |⟶ S.83, N° Moteur D1801361		B
	0516.33	VIS fixation poulie	1	1
	0032656314	POULIE VILEBREQ	1	1
	0512.14	ENTRETOISE	1	1
1		VILEBREQUIN :		
	0059452700	-	1	
	0501.90	-		1
	0516.35	CLAVETTE	1	1
2		BOUCHON cuvette :		
	0163.56	ø 8	4	4
	0054544736	ø 9	4	4
3		ROULEMENT :		
	0524.09	-	1	
	0524.12	-		1
	0127.17	1/2 joint étanch.	2	2
	0127.19	JOINT vilebrequin	2	2
4		DEMI-RONDELLE de réglage :		

Cote	N°				
normale	0117.83			2	2
0,10	0117.84			2	2
0,15	0117.85			2	2
0,20	0117.86			2	2

5		RONDELLE d'appui		
	0516.34	|⟶ MOD 83	1	1

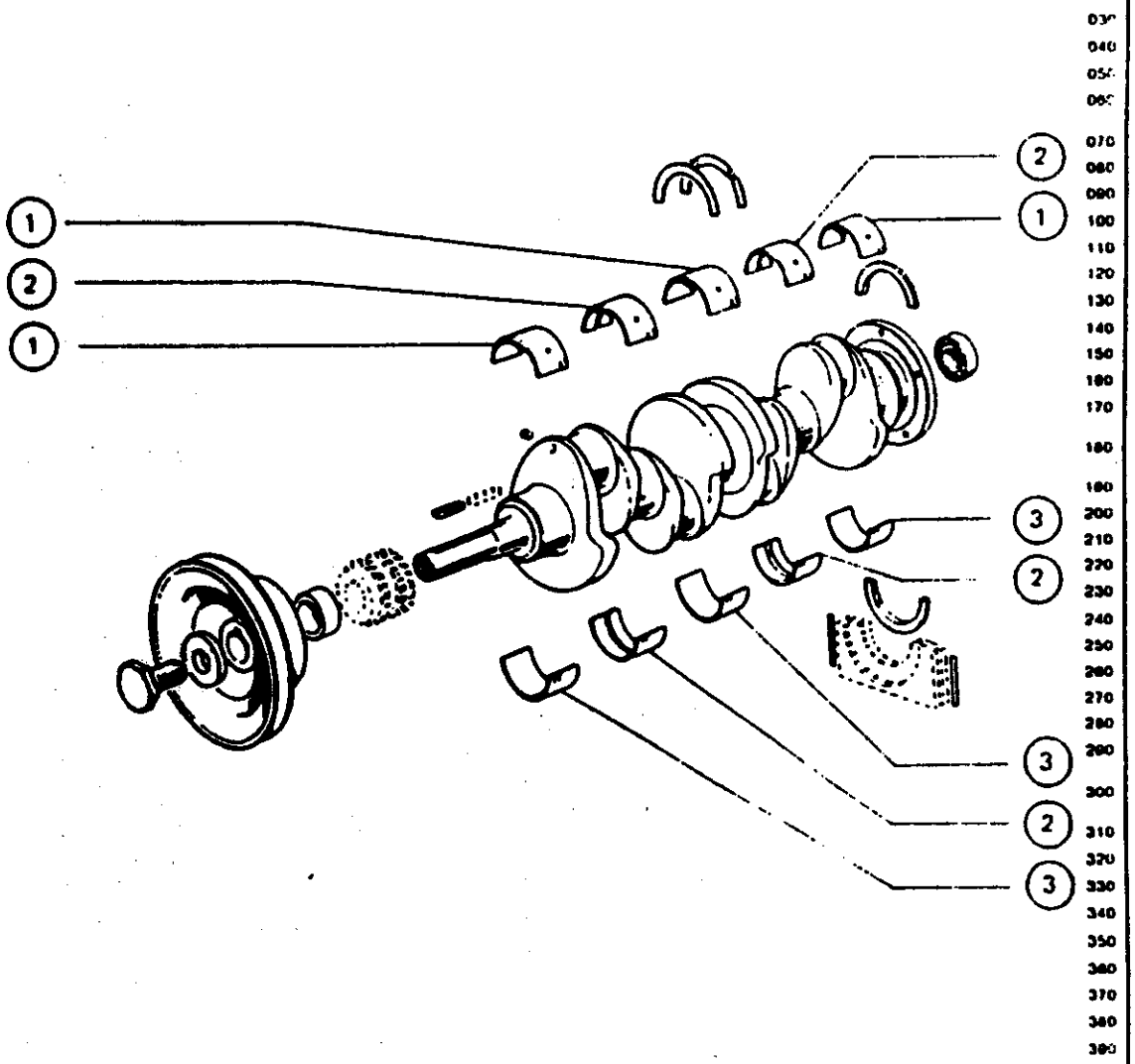

2156cm³

① DEMI-COUSSINET :

Cote	Identif.	N°		
normale	160123	0016012300	.....	3
0,20	160664	0016066400	.....	3
0,50	160670	0016067000	.....	3
0,75	160676	0016067600	.....	3
1,00	160682	0016068200	.....	3

② DEMI-COUSSINET :

Cote	Identif.	N°		
normale	160124	0016012400	.....	4
0,20	160665	0016066500	.....	4
0,50	160671	0016067100	.....	4
0,75	160677	0016067700	.....	4
1,00	160683	0016068300	.....	4

③ DEMI-COUSSINET :

Cote	Identif.	N°		
normale	160122	0016012200	.....	3
0,50	160669	0016066900	.....	3
0,75	160675	0016067500	.....	3
1,00	160681	0016068100	.....	3

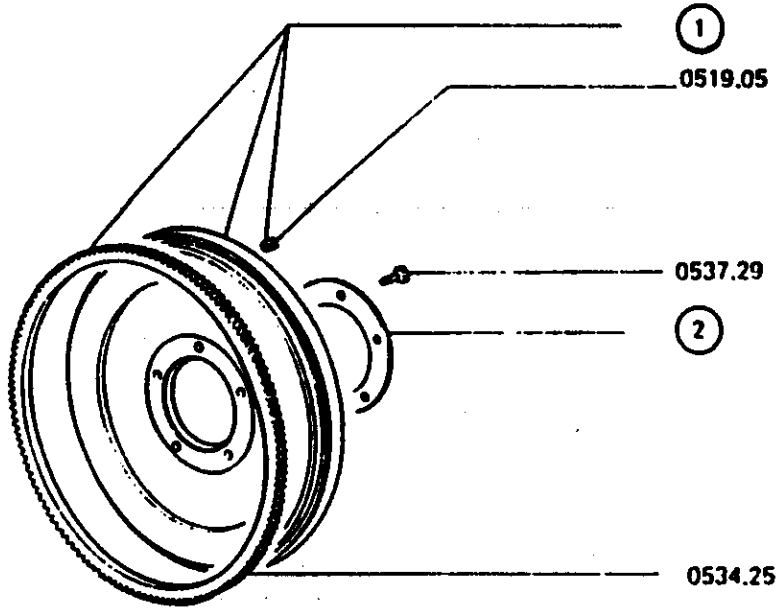

09/88 MUR A22.08

		2156cm³				
		A - ⟶I S.83, N° Moteur D1801360	A			
		B - I⟶ S.83, N° Moteur D1801361		B		
1		VOLANT moteur :				
	0032758400	5 trous	1			
	0018649700	7 trous		1		
	0534.25	COURONNE démarreur	1	1		
	0519.05	GOUPILLE	3	3		
2		COURONNE d'appui :				
	0539.27	7 trous		1		
	0537.29	VIS	5	7		

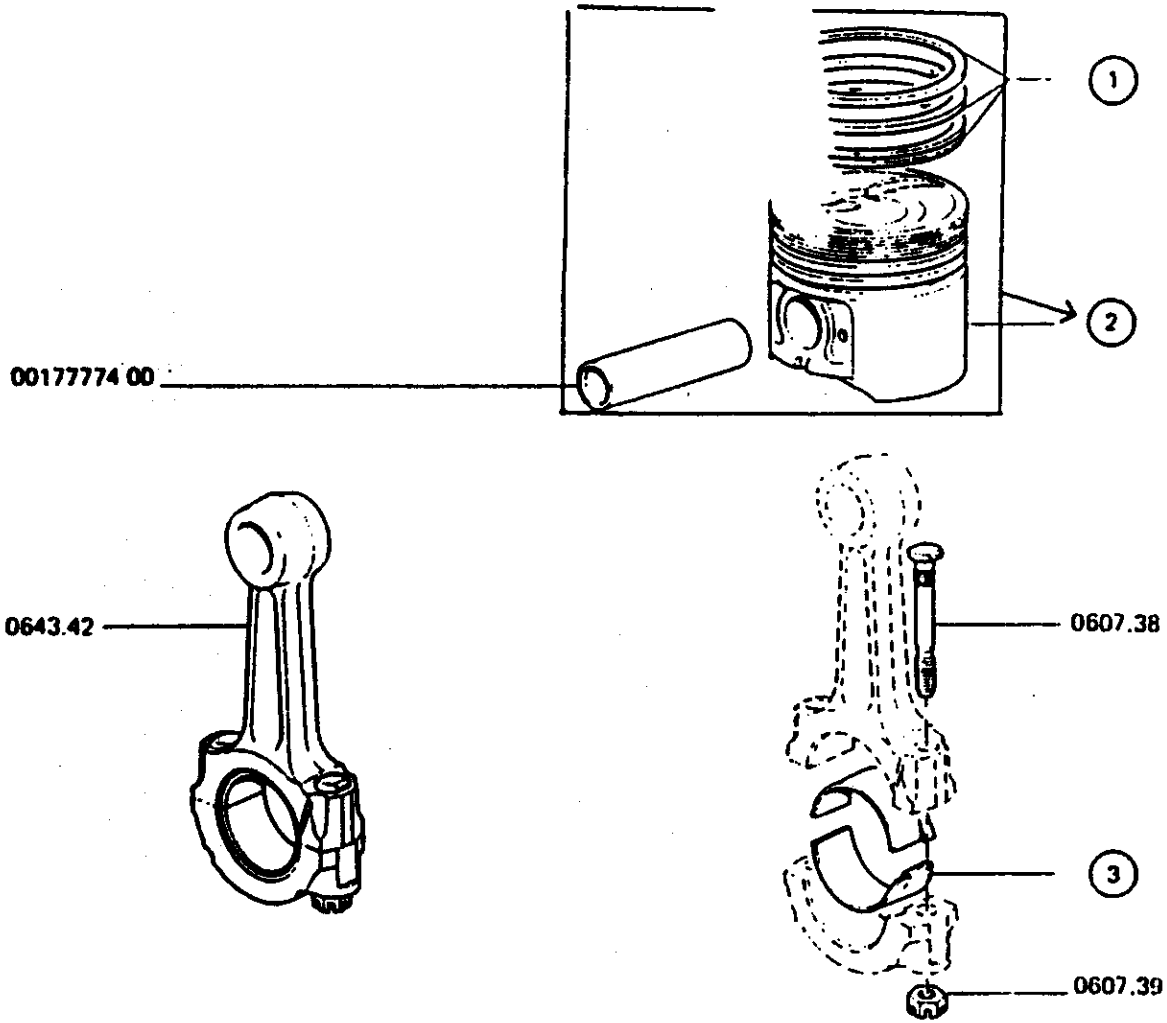

1

1 JF11 ce

0640.55		4
0640.56	.10	4
0640.55	0,40	4

2 INCOMPLET

001777477B	cote normale B	4
001777477C	cote normale C	4
001777477D	cote normale D	4
0017774813	cote 0,10	4
0627.13	cote 0,40	4
0017777400	AXE PISTON	4
0607.38	VIS	8

3 DEMI-COUSSINET :

Cote	Identif.	Classe	N°	
normale	172965 172966 556142 556143 557490 557491	rouge	0055614200	8 8
0,10	556144 556145 557492 557493	rouge	0055614400	8 8
0,50	556148 556149 5574.96 557497	rouge	0055614800	8 8

0607.39	ECROU	8
0603.42	JEU de 4 bielles	1

10/88 MUR A23.01

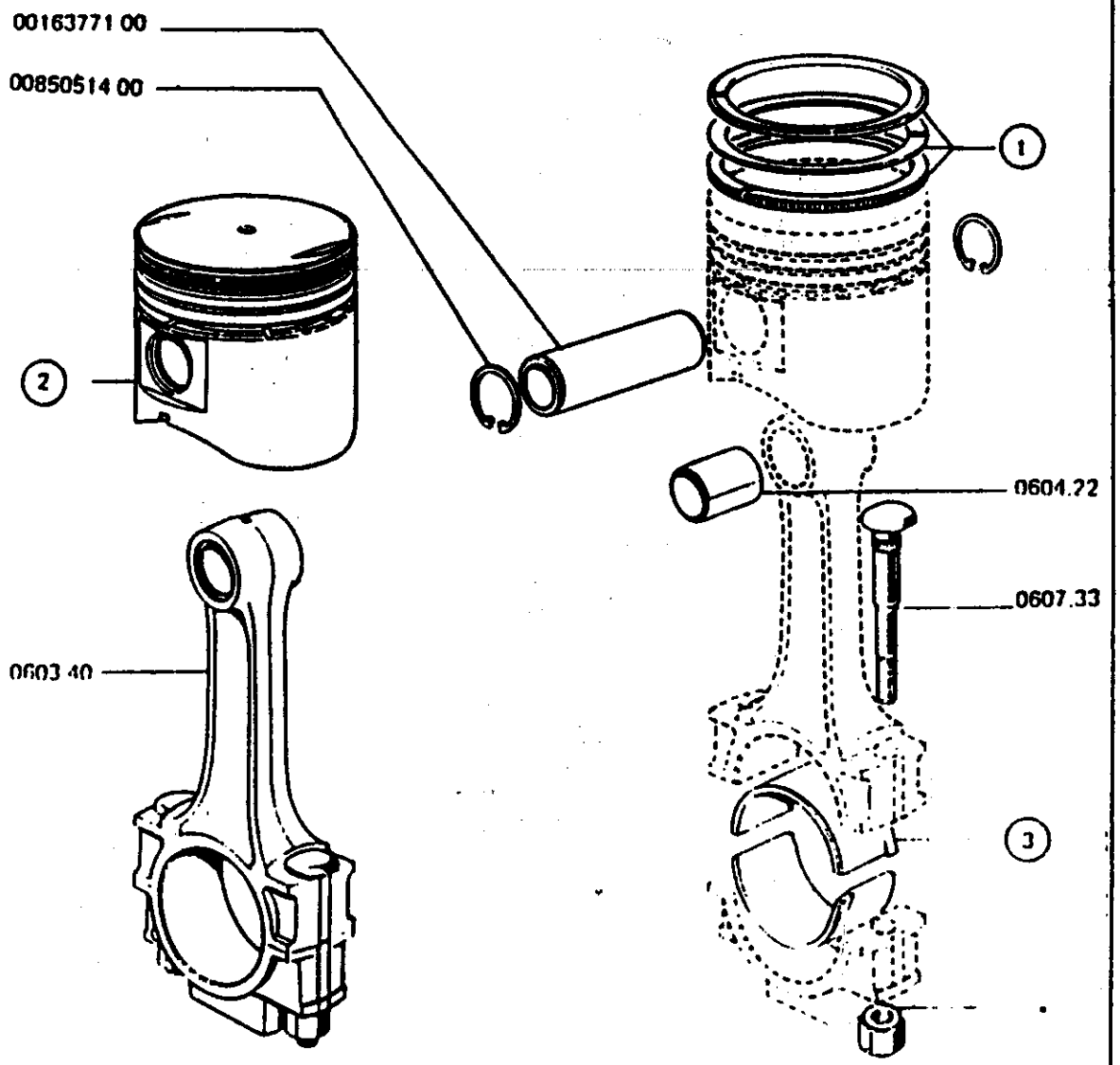

2156cm³

1		JEU de segments :		
	0017668900	Cote normale	4	
	0017669000	Cote ⌐— 0,10	4	
	0017669100	Cote ⌐— 0,40	4	
2		PISTON :		
	005687377B	Cote normale B	4	
	005687377C	Cote normale C	4	
	005687377D	Cote normale D	4	
	0056873813	Cote ⌐— 0,10	4	
	0056873913	Cote ⌐— 0,40	4	
	0016377100	AXE de piston	4	
	0085051400	ANNEAU élastique	8	
	0604.22	BAGUE pied biellette	4	
	0607.33	BOULON de bielle	8	
3		DEMI COUSSINET :		

Cote	Identif.	Classe	N°
normale	160032	rouge	0606.C9
	160127	bleu	0016012700
⌐— 0,10	160638	rouge	0016063800
	160639	bleu	0016063900
⌐— 0,20	160640	rouge	0016064000
	160641	bleu	0606.E2
⌐— 0,50	160642	rouge	0016064200
	160643	bleu	0016064300
⌐— 0,75	160644	rouge	0016064400
	160645	bleu	0016064500

0603 40	JEU de 4 bielles	1

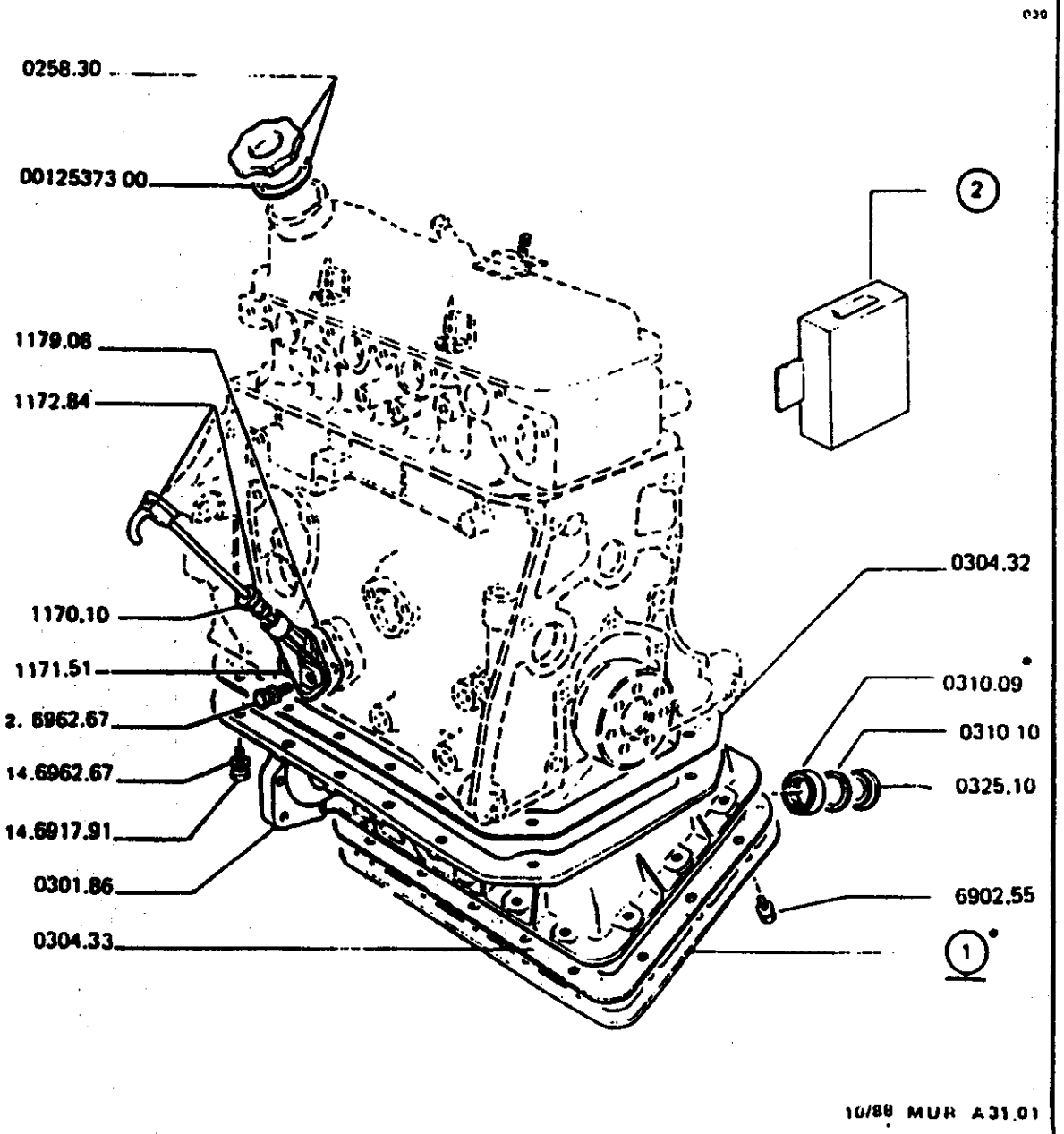

1592cm³

	0258.30	BOUCHON remplissage	1
	0258.31	JOINT bouchon	1
	1172.84	JAUGE huile	1
	1170.10	JOINT jauge	1
	1171.51	FOURREAU jauge	1
	1179.08	JOINT suppon	1
	0304.32	JOINT carter	1
	0301.86	CARTER d'huile	1
	0304.33	JOINT carter	1
1	0301.87	FOND carter	1
	0310.09	EMBASE bouchon	1
	0310.10	JOINT circulair	1
	0325.10	BOUCHON embase	1
2		BOITIER électronique indicateur niveau d'huile «JAEGER» :	

Validité	Identif.	N°		
→I MOD 82	323330	0056891400		1
I→ MOD 82	325784	1131.17		1

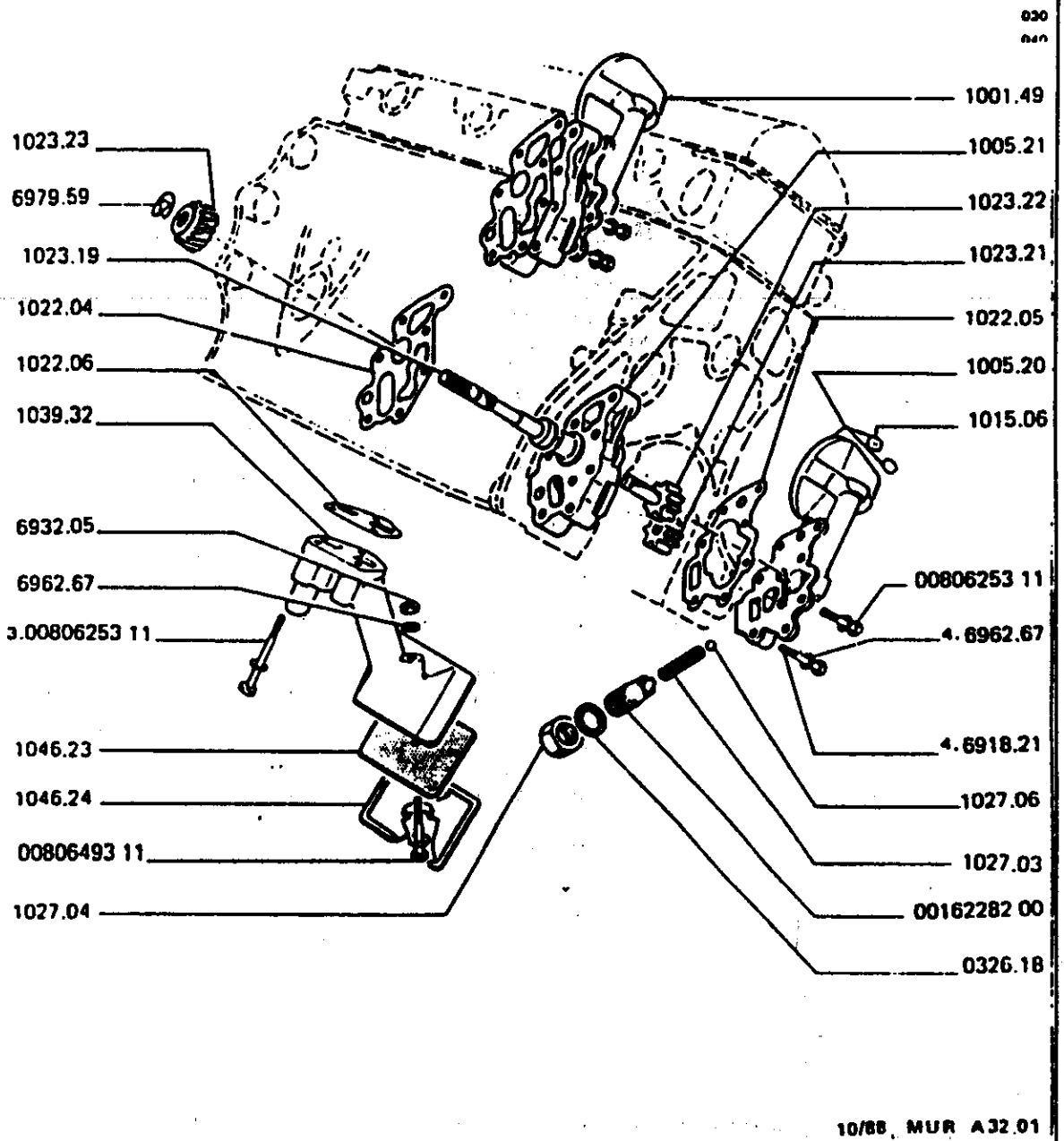

1592cm³

1001.49	POMPE à huile ass.	1
1023.23	PIGNON commande pompe, ◁ a	1
1022.04	JOINT pompe huile	1
1023.19	ARBRE commande pompe	1
1005.21	CORPS pompe huile	1
1023.22	AXE et pignon	1
1023.21	PIGNON meme	1
1022.05	JOINT pompe huile	1
1005.20	COUVERCLE pompe huile	1
1015.06	BOUCHON cuvette	2
1027.06	BILLE ⌀ 12,7	1
1027.03	RESSORT clapet ⌀ 54	1
1027.04	CORPS de clapet ⌀ ⬡ 12,9	1
0326.18	JOINT circulaire	1
1027.04	BOUCHON clapet	1
1022.06	JOINT crepine	1
1039.32	ENSEMBLE crépine	1
1046.23	TAMIS crepine	1
1046.24	DOUBLURE tamis	1

(1) + 1 rondelle 1024.05.

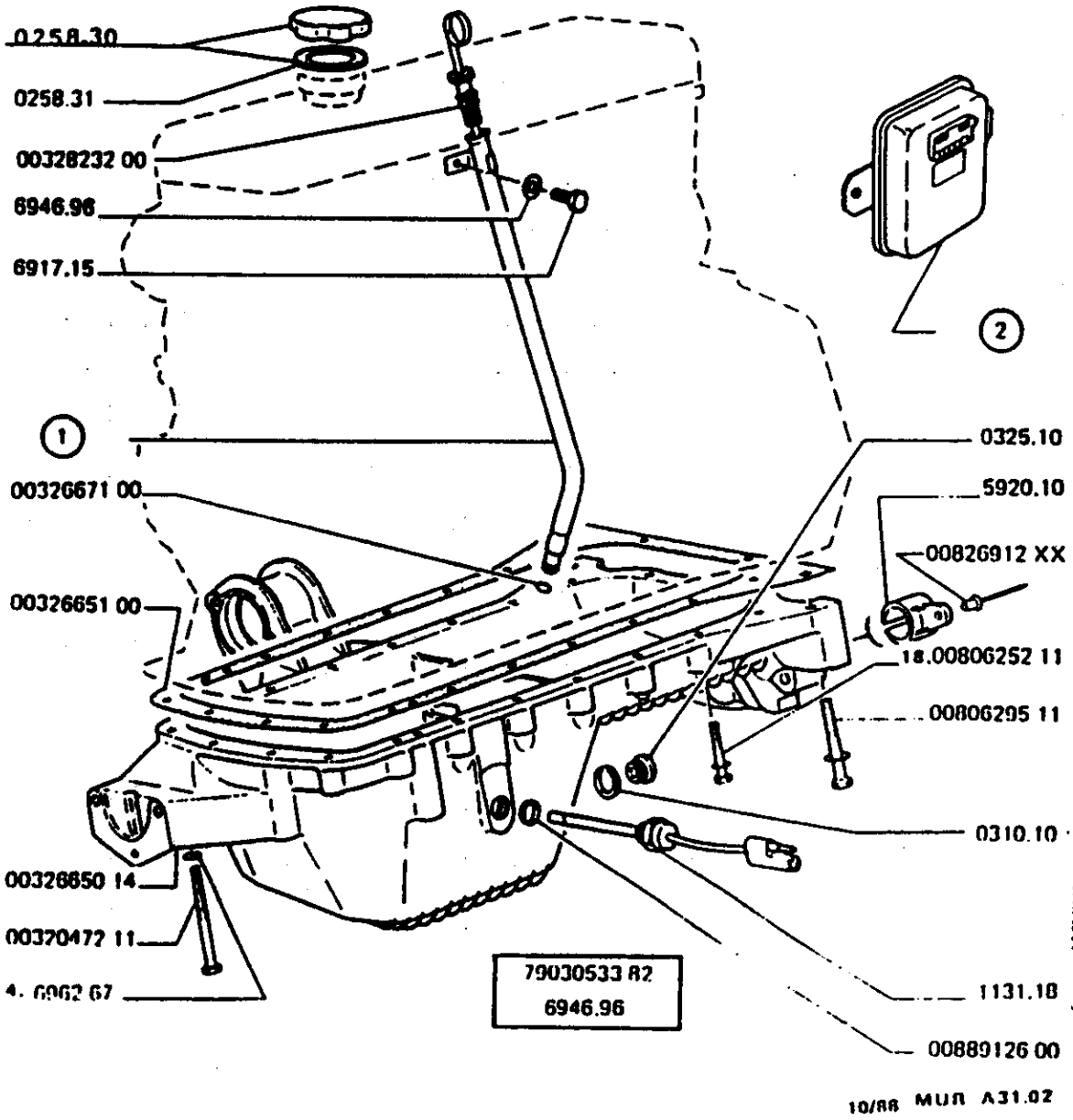

2158cm³

0258.30	BOUCHON remplis		1
0258.31	JOINT bouchon		1
0032823200	JAUGE huile ass		1
1	TUBE jauge d'huile :		
0032665832	sauf 142CV		1
0032893032	142CV		1
0032667100	JOINT TORIQUE		1
0032665100	JOIN CARTER HUI		1
0032665014	CARTER HUILE		1
5920.10	SUPPORT capteur		1
00826912XX	RIVET mandrin		1
0310.10	JOINT		2
0325.10	BOUCHON		1
1131.18	JAUGE d'huile		1
0032047211	VIS HM7 L85		4
2	INDICATEUR électronique indicateur, niveau d'huile :		
Validité	Identif.	N°	
—►I MOD 82	323330	0056891400	1
I—► MOD 82	325784	1131.17	1

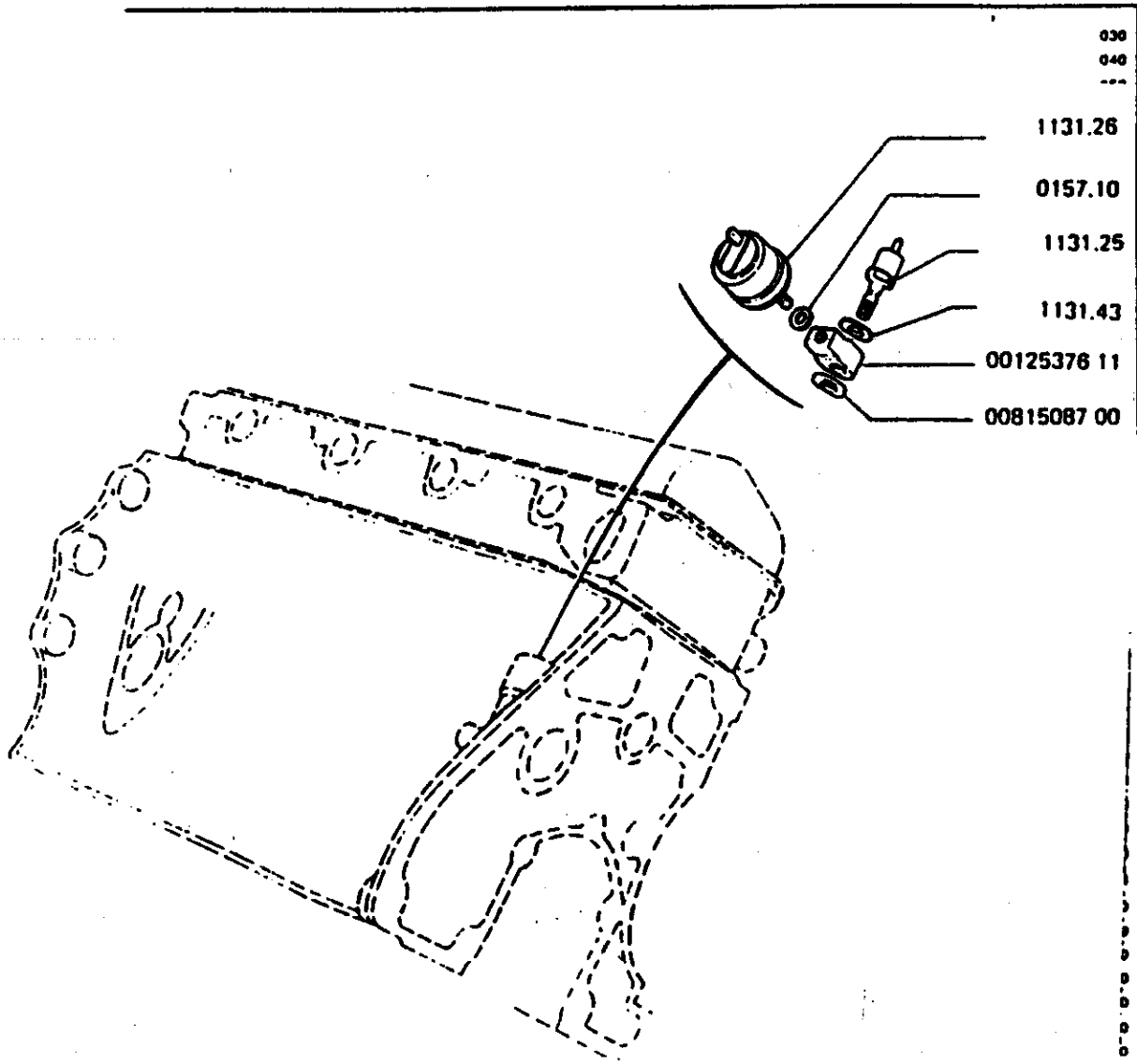

10/88 MUR A32.02

		1592cm³				
1131.25	MANO contacts	1				
1131.43	JOINT circulaire	2				
0012537611	RACCORD transmetteur	1				
0157.10	JOINT circulaire	1				
1131.26	TRANSMETTEUR	1				

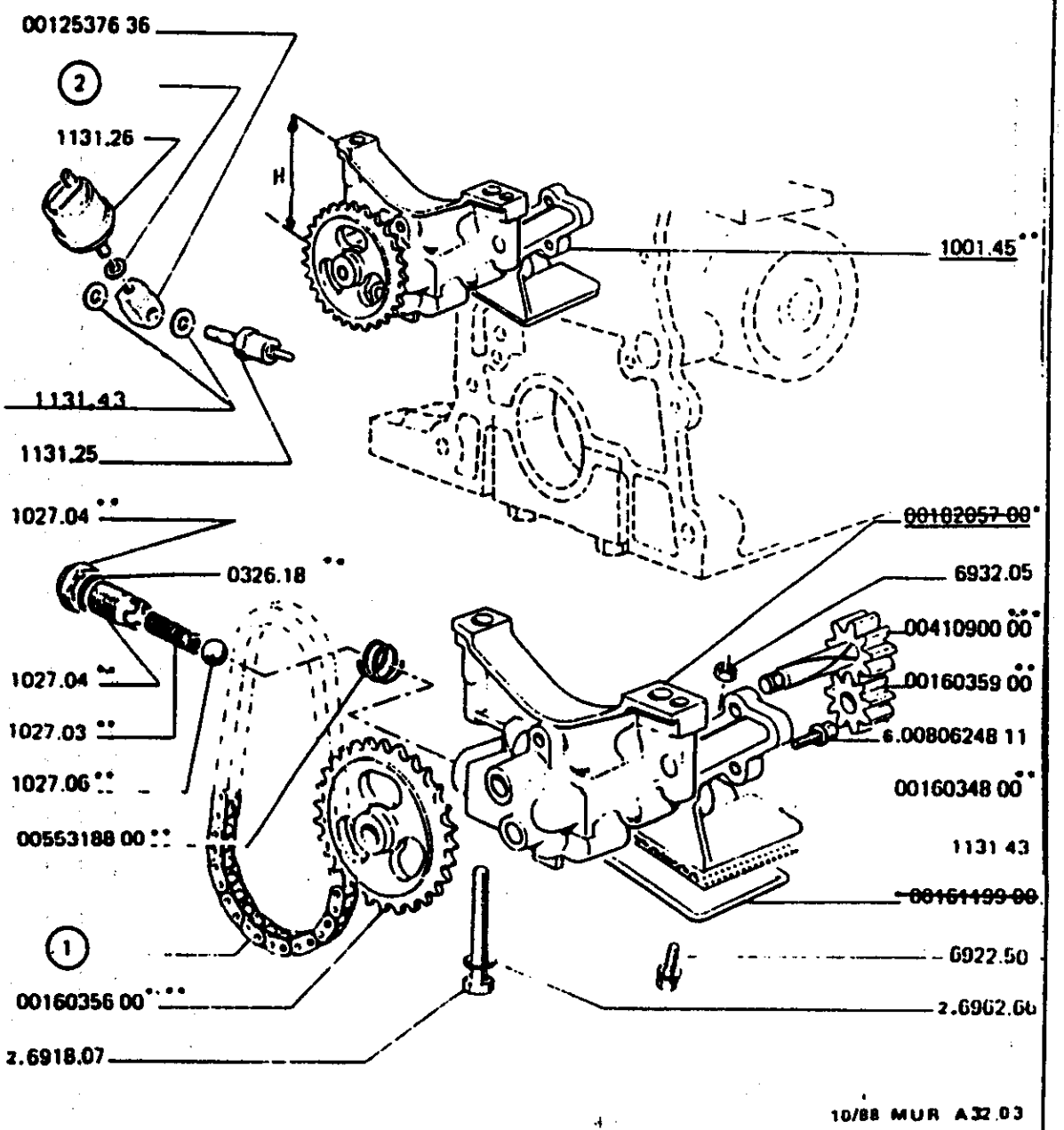

2156 cm³

	1001.45	POMPE à huile :	
		· H = 44mm	1
		· H = 57mm, ◁ a	1
	0041090000	AXE ET PIGNON	1
	0016035900	PIGNON MENE	1
	0016034800	COUV PPE HUILE	1
	0055318800	RESSORT CLAPET	1
	1027.06	BILLE	1
	1027.03	RESSORT clapet	1
	1027.04	CORPS de clapet	1
	0326.18	JOINT circulair	1
	1027.04	BOUCHON clapet	1
1		CHAINE :	
	1033.06	48 maillons	1
	1028.12	44 maillons	1
	0016035600	ROUE A CHAINE	1
	1131.25	MANO contact	1
	1131.43	JOINT circulair	2
	0012537636	RACC.TRANSMETT	1
2	0157.10	JOINT circulaire	1
	1131.26	TRANSMETTEUR	1

1) + 1 chaîne 1028.12, 2 vis 6921.20, 2 vis 6962.66.

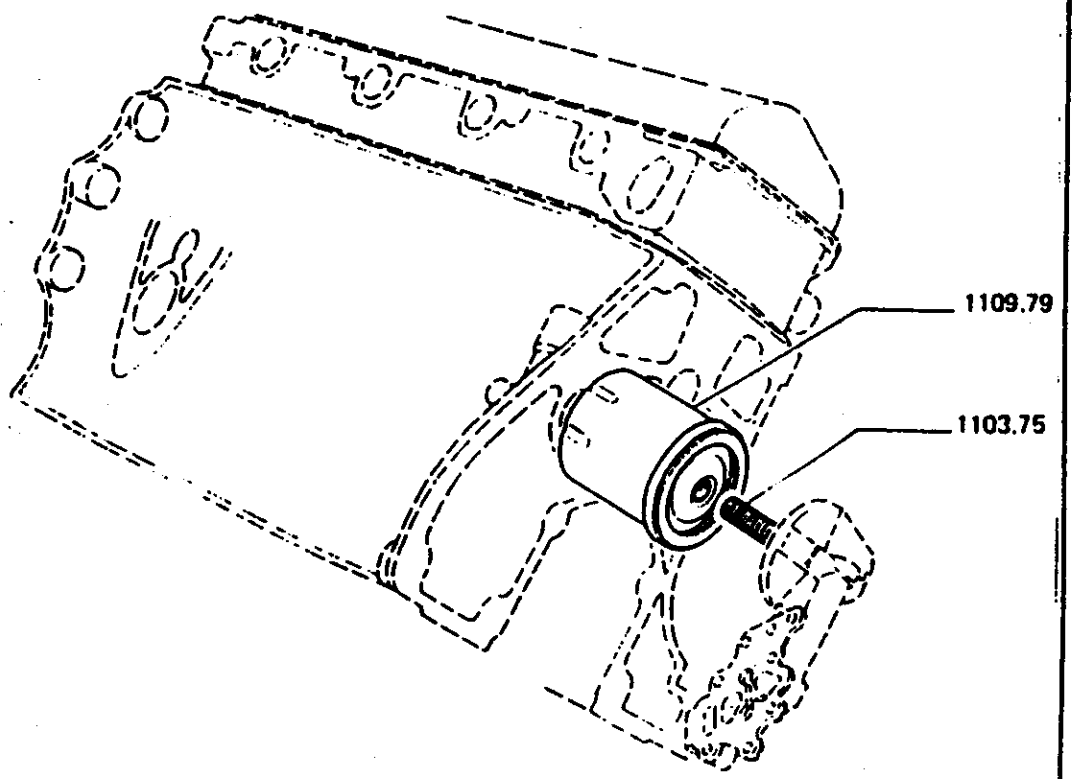

09/86 MUR A33.01

1592cm³

1103.75	RACCORD	1
1109.79	CARTOUCHE filtrante	1

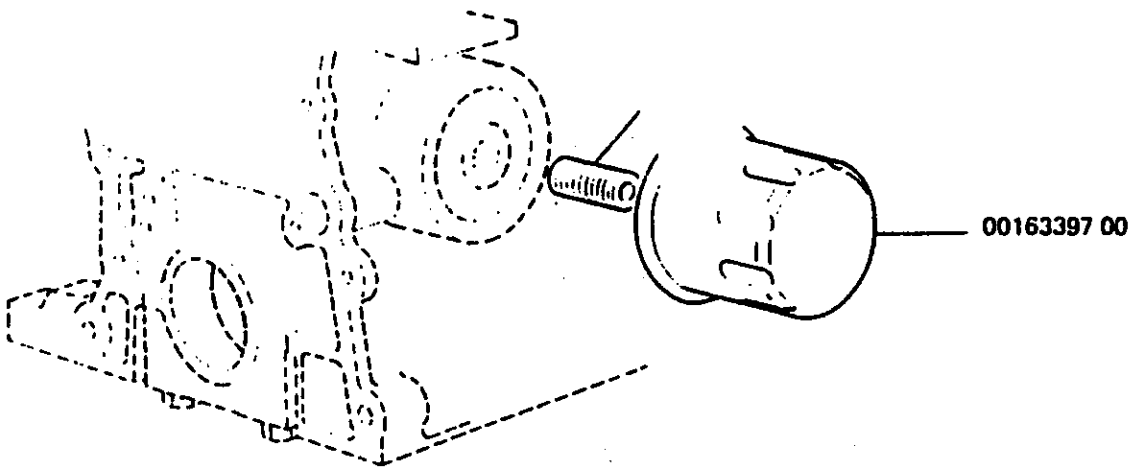

2156cm³

1103.75	RACCORD	1
0016339700	CARTOUCHE filtr	1

MUR (01) 08/86 Printed in France

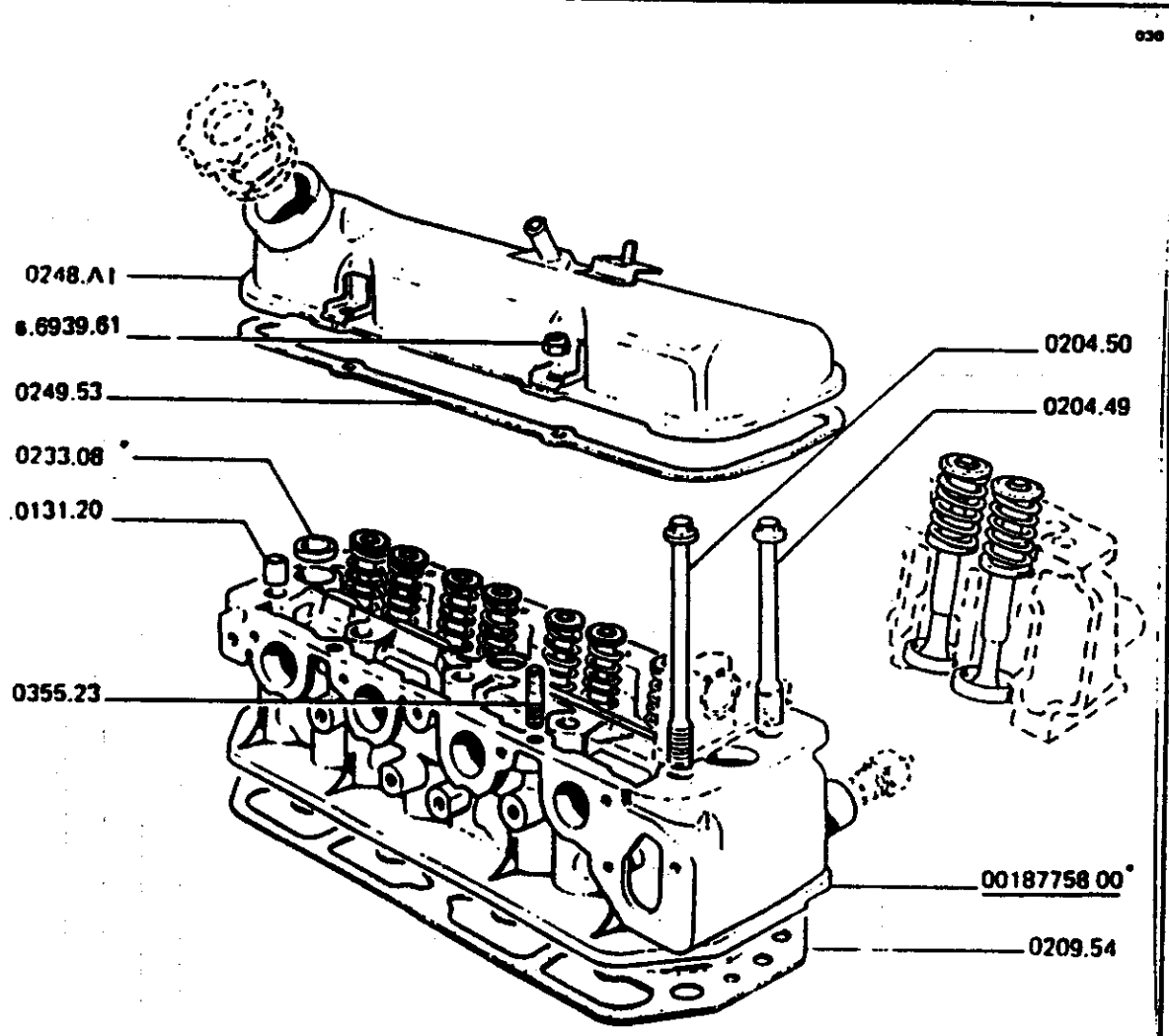

1592cm³

0248.A1	COUVRE culbuteur	1
0249.53	JOINT	1
0018775800	CULASSE	1
0233.08	BOUCHON cuvette	3
0131.20	PIED centrage	5
0355.23	GOUJON	6
0204.50	VIS fixation culasse	5
0204.49	VIS fixation culasse	5
0209.54	JOINT culasse	1

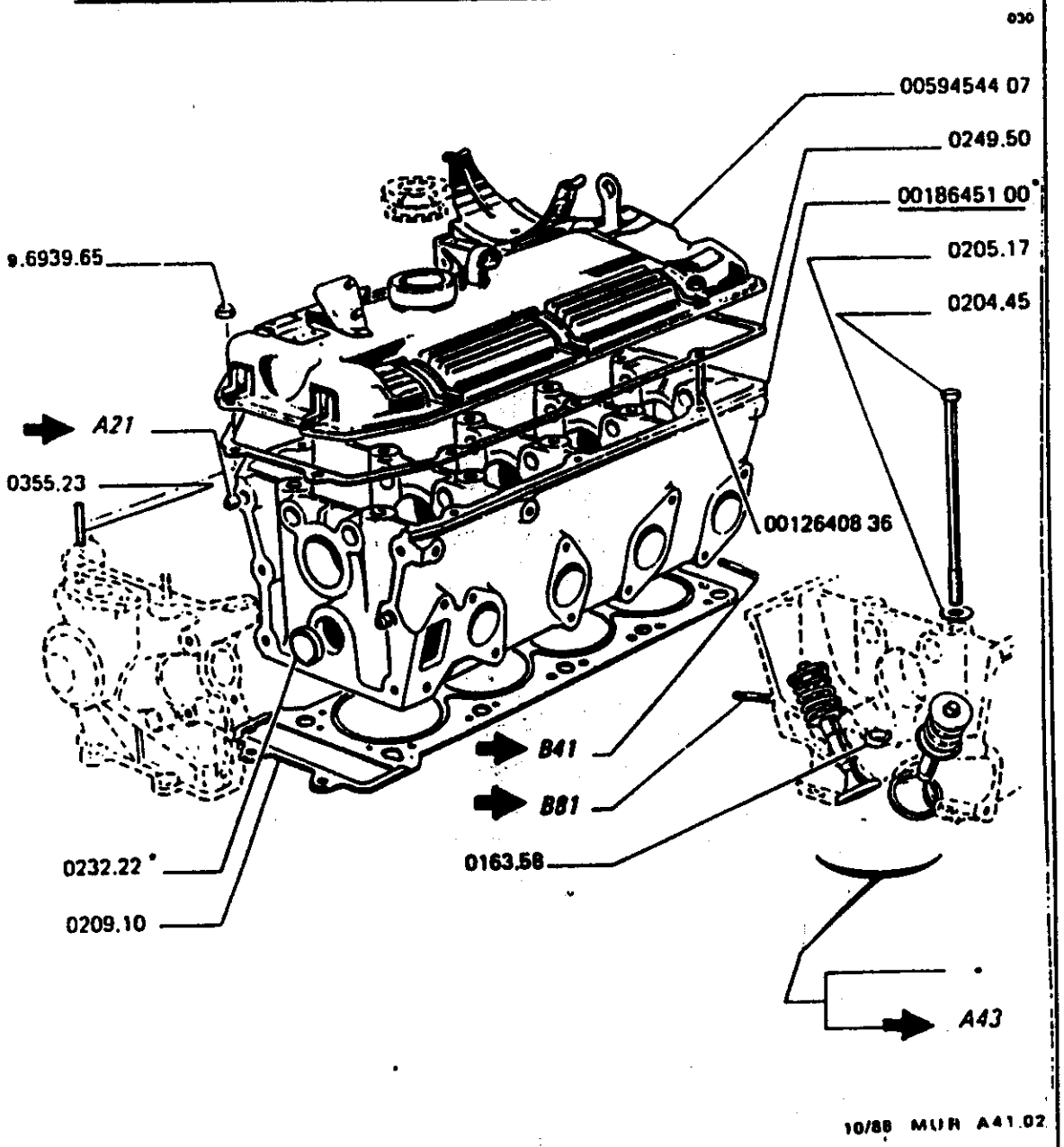

2156cm³

0059454407	ENS COUVR CULAS	1
0249.50	JOINT	1
0018645100	CULAS AV SOUPAP	1
0355.23	GOUJON 7x1,00	9
0232.22	BOUCHON cuvette Ø 32	2
0209.10	JOINT de culasse	1
0205.17	RONDELLE plate	10
0204.45	VIS fix. culasse	10
0163.58	BOUCHON cuvette Ø 20	4

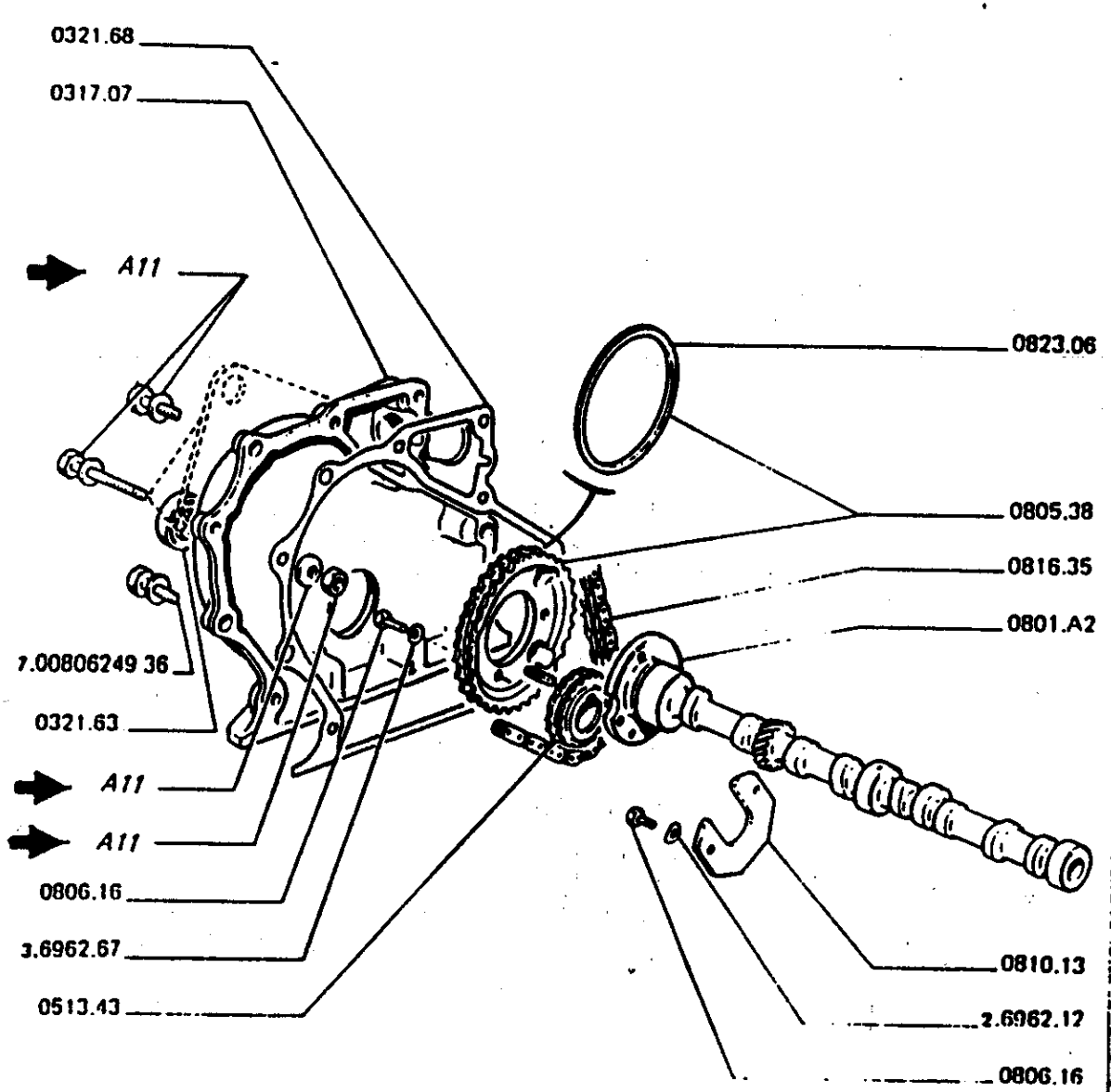

1592cm³

0317.07	CARTER distribution, ◁ a	1
0321.68	JOINT carter	1
0321.63	BAGUE d'étanchéité	1
0806.16	VIS TH	5
0805.38	ROUE à chaines	1
0823.06	ANNEAU anti-bruit ⊢→ MOD 83	1
0816.35	CHAINE distribution	1
0513.43	PIGNON distribution	1
0801.A2	ARBRE à cames, ◁ b	1
0810.13	CALE	1

a) + 2 vis 6921.83, 1 vis 6922.15, 1 vis 6962.41
b) + 8 poussoirs 0942.21, 1 rondelle 1024.05, 1 pignon 1023.23.

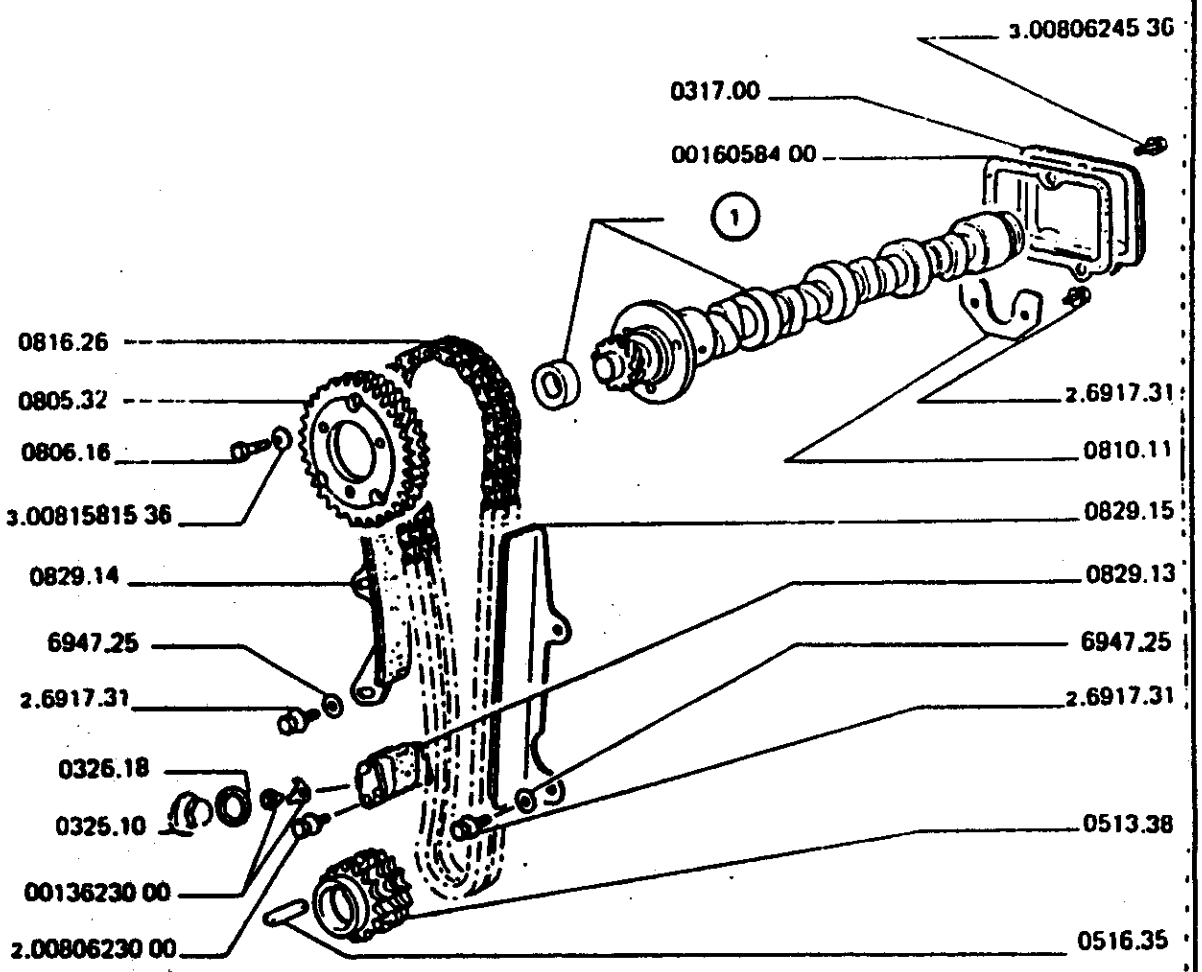

09/86 MUR A42.02

2156cm³

0317.00	COUVERCLE laterale		1
0016058400	JOINT couvercle		1
0810.11	BRIDE arbre came		1
	ARBRE à cames :		
0801.72	sauf 142CV		1
0032894300	142CV		1
0816.26	CHAINE distribution		1
0805.32	ROUE à chaine		1
0806.16	VIS TH		3
0829.14	PATIN guidage		1
0829.13	PATIN tension		1
0013623000	BOUCHON obturateur		1
0326.18	JOINT circulaire		1
0325.10	BOUCHON embase		1
0513.38	PIGNON distribution		1
0516.35	CLAVETTE		1
0829.15	PATIN chaine		1

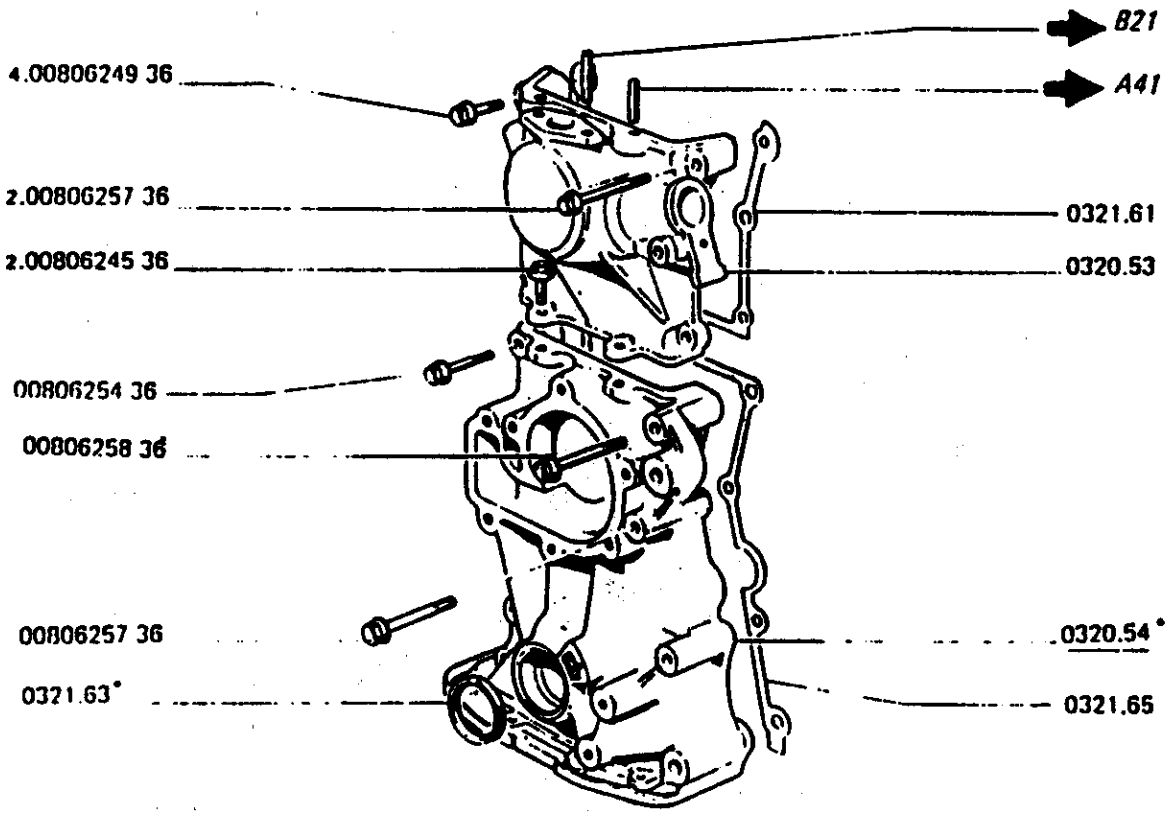

09/86 MUR A42.03

2156cm³

0320.53	CARTER N	1
0321.61	JOINT carter N	1
0320.54	CARTER distribution	1
0321.63	BAGUE d'étanchéité	1
0321.65	JOINT carter	1

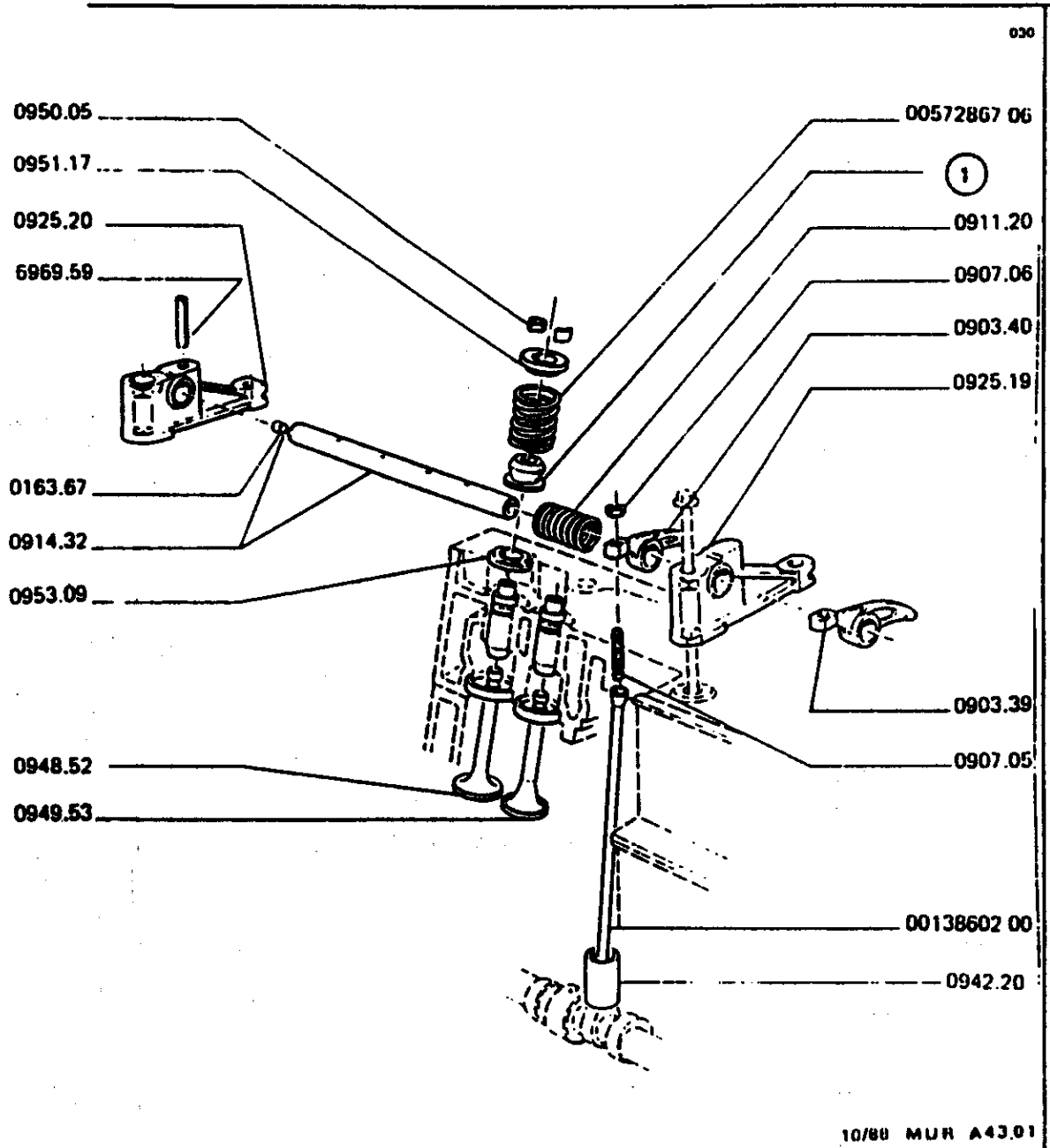

1592cm³

0925.20	SUPPORT d'axe	2
0914.32	AXE culbuteurs	2
0163.67	BOUCHON cuvette	2
0911.20	RESSORT axe	4
0903.40	CULBUTEUR ◄►	4
0925.19	SUPPORT d'axe	3
0903.39	CULBUTEUR ◄►	4
0948.52	SOUPAPE admission	4
0949.53	SOUPAPE échappement	4
0953.09	COUPELLE appui	8
	JOINT de soupapes :	
0013074200	⊸ MOD 82	8
0956.18	⊢► MOD 82	8
0057286706	RESSORT soupape	8
0951.17	COUPELLE soupape	8
0950.05	DEMI-CONE retenue	16
0942.20	POUSSOIR soupape	8
0013860200	TIGE culbuteurs	8
0907.05	VIS réglage	8
0907.06	ECROU réglage	8

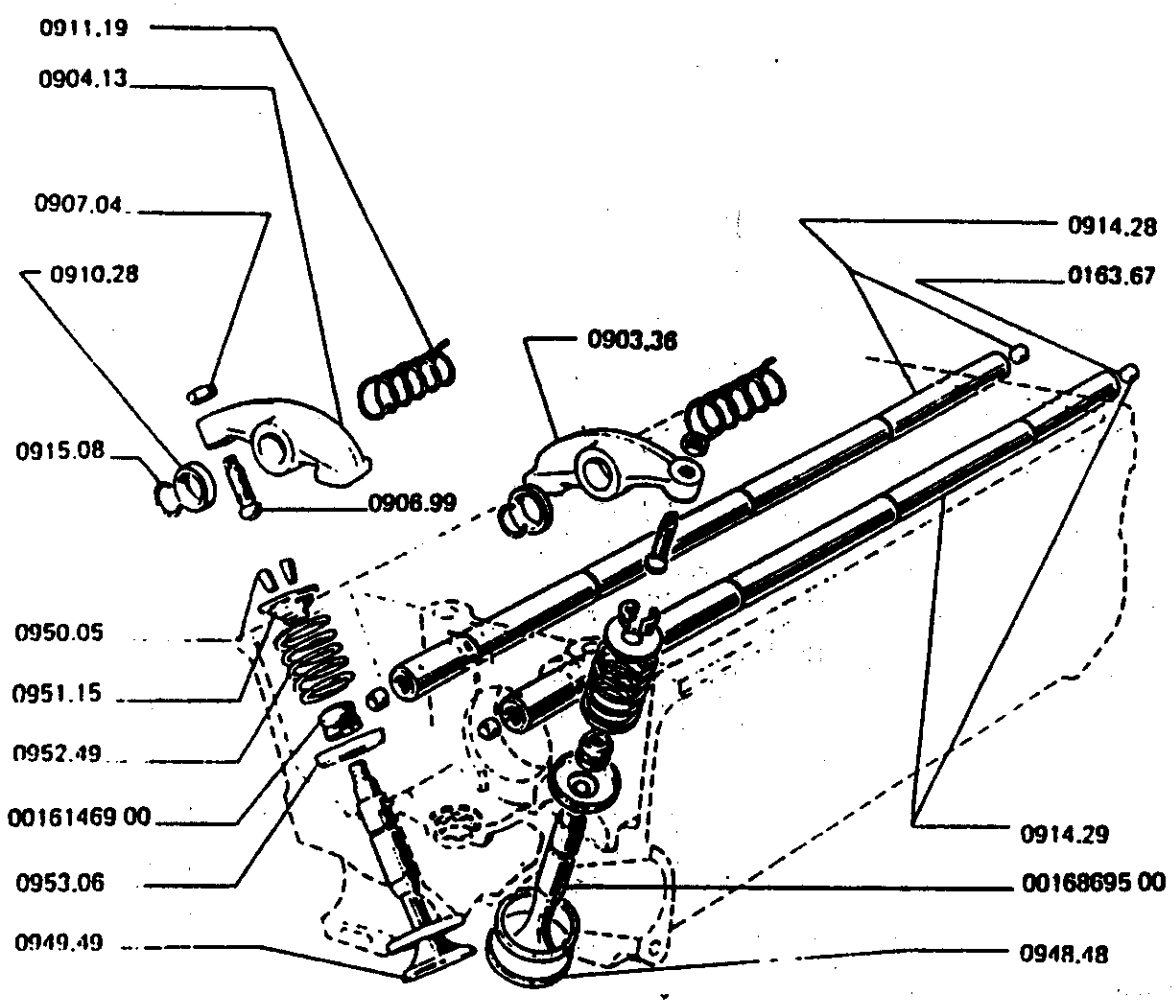

09/86 MUR A43.02

2156cm³

0914.28	AXE culbuteurs admission	1
0914.29	AXE culbuteurs échappement	1
0163.67	BOUCHON cuvette	4
0948.48	SOUPAPE admission	4
0949.49	SOUPAPE échappement	4
0016869500	GUIDE de soupape	8
0953.06	COUPELLE appui	8
0016146900	JOINT soupapes	8
0952.49	RESSORT soupape	8
0951.15	COUPELLE soupape	8
0950.05	DEMI-CONE retenue	16
0906.99	VIS de réglage	8
0907.04	ECROU de réglage	8
0904.13	CULBUTEUR échappement	4
0903.36	CULBUTEUR admission	4
0911.19	RESSORT axe	8
0910.28	RONDELLE appui	8
0915.08	ANNEAU élastique	8

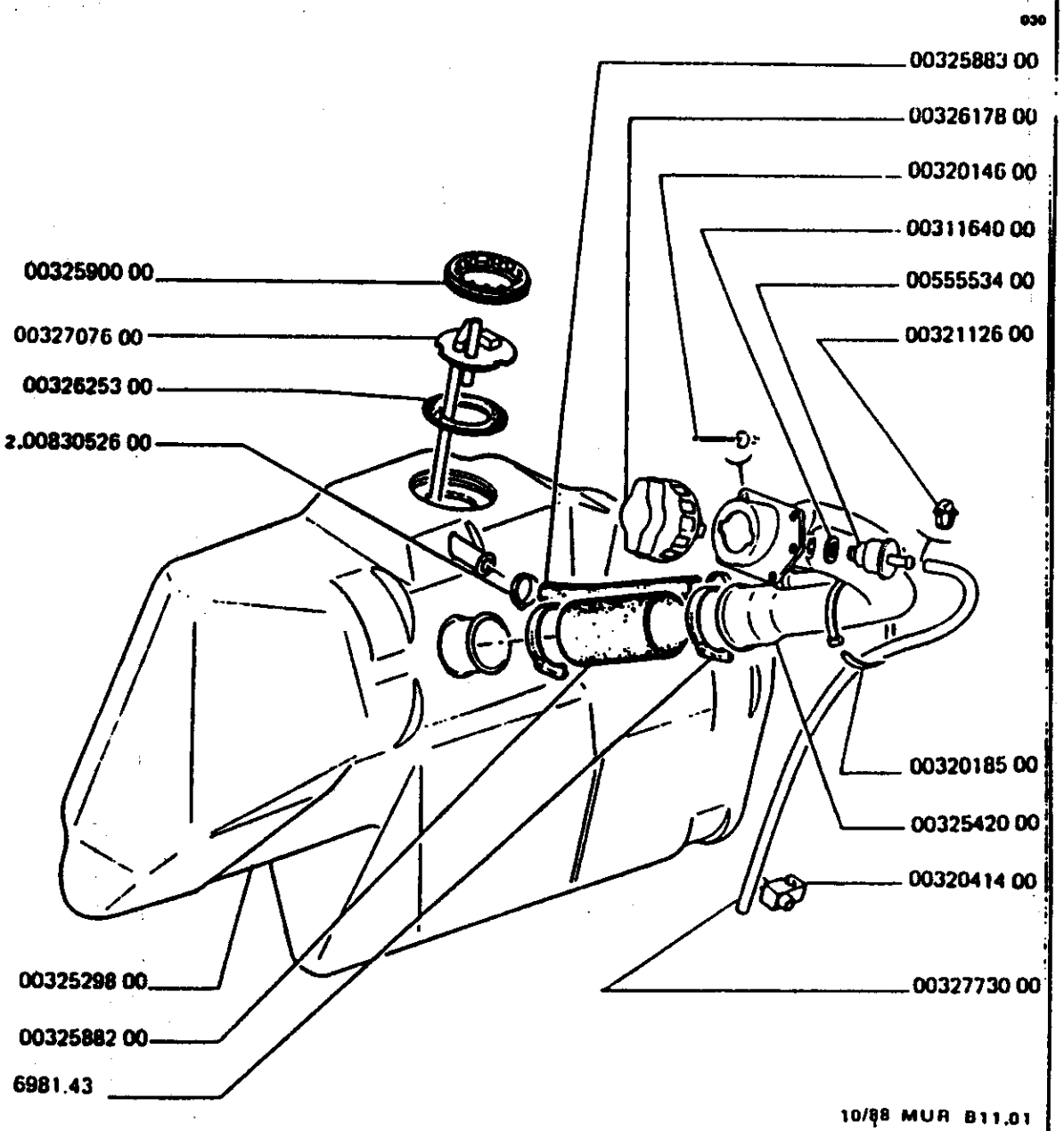

0032529800	RESERVOIR ESSEN	1
0032625300	JOINT JAUGE ESS	1
0032707600	JAUGE essence	1
0032590000	BAGUE SER JAUGE	1
0032588300	TUBE EVENT	1
0032617800	BOUCHON ESSENCE	1
0032014600	RIVET ETANCHE	3
0032112600	COLLIER A VIS	1
0032773000	TUBE SOUPLE	1
0055553400	CLAPET BI-VALVE	1
0031164000	JOINT DE CLAPET	1
0032018500	LANIERE ATTACHE	2
0032542000	GOULOTTE ESSENC	1
0032041400	AGRAFE	1
0032588200	DURITE RACCORD	1

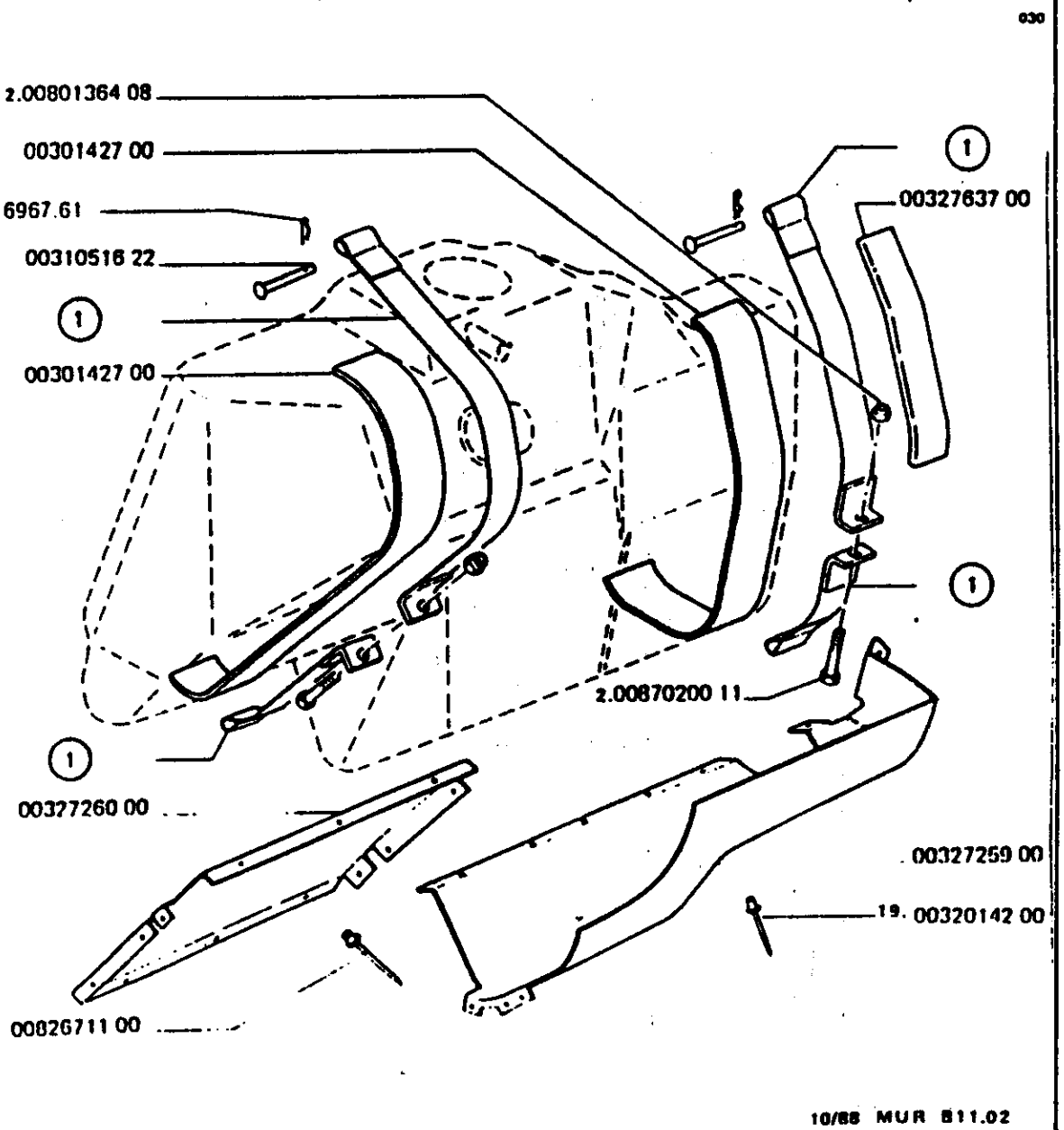

	A - 1592cm³	A			
	B - 2156cm³		B		
1	SANGLE :				
0032637307	supérieur	1	1		
0032637607	long 140 - supérieur	1			
	- inférieur	1	1		
	- inférieur		1		
0032637407	long 335 - supérieur S.81		1		
	- inférieur S.81	1			
0032816707	long 298 - supérieur S.81		1		
	- inférieur S.81	1			
0032763700	PROTECT SANGLE	1			
0031051622	AXE FIXATION	4	4		
0030142700	APPUI RESERVOIR	2	2		
0032726000	PROTECT EXT RES [0]	1	1		
0032725900	PROTECT CENTRAL [0]	1	1		
0032014200	RIVET a rupture [0]	19	19		
0082671100	RIVET D 3,2 [0]	1	1		

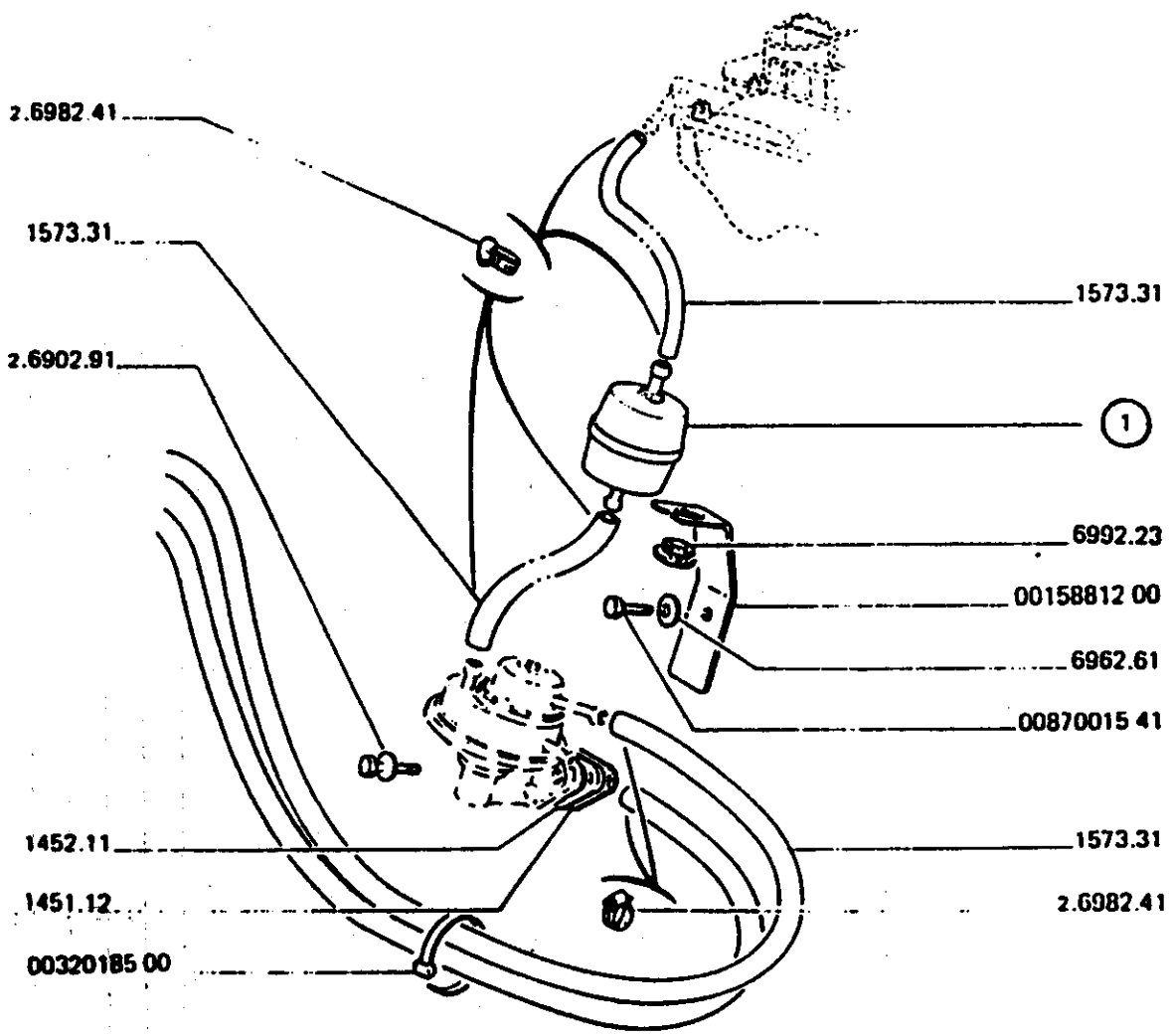

09/86 MUR B21.01

		1592cm³	
	1573.31	TUBE essence ø 5 x 13, ∿∿, ⋊	-
1		FILTRE essence :	
	1567.20	Gamme «PTB»	1
	1567.21	Gamme «PRO»	1
	0015881200	PATTE support	1
	1452.11	ENTRETOISE	1
	0032018500	LANIERE attache	1
	1451.12	JOINT	2

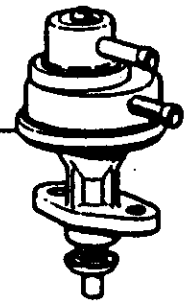

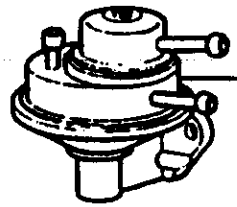

1450.77	POMPE essence 1592cm³	1
0016205900	POMPE a essence2156cm³	1

09/86 MUR B22.01

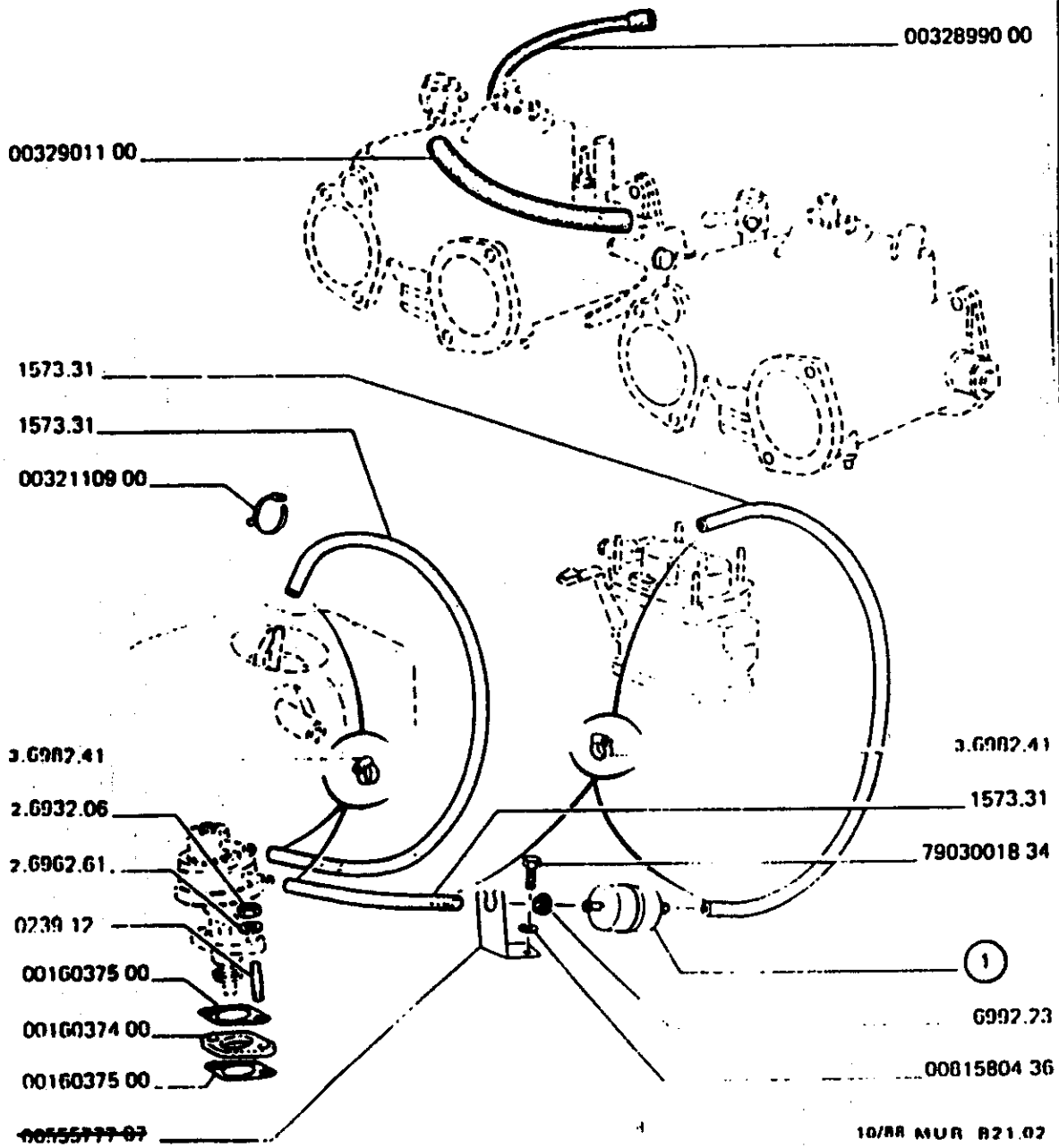

			2156cm³
	1573.31	TUBE essence ø 5x13, AV. X	
1		FILTRE essence :	
	0032902100	142CV	1
		- Sauf 142CV :	
	1567.20	Gamme «PTB»	1
	1567.21	Gamme «PRO»	1
	0032110900	COLLIER	1
	0239.12	GOUJON 8x1,25	2
	0016037500	JOINT	2
	0016037400	ENTRETOISE	1
	0032901100	DURIT liaison 142CV	1
	0032899000	DURIT épaulée 142CV	1

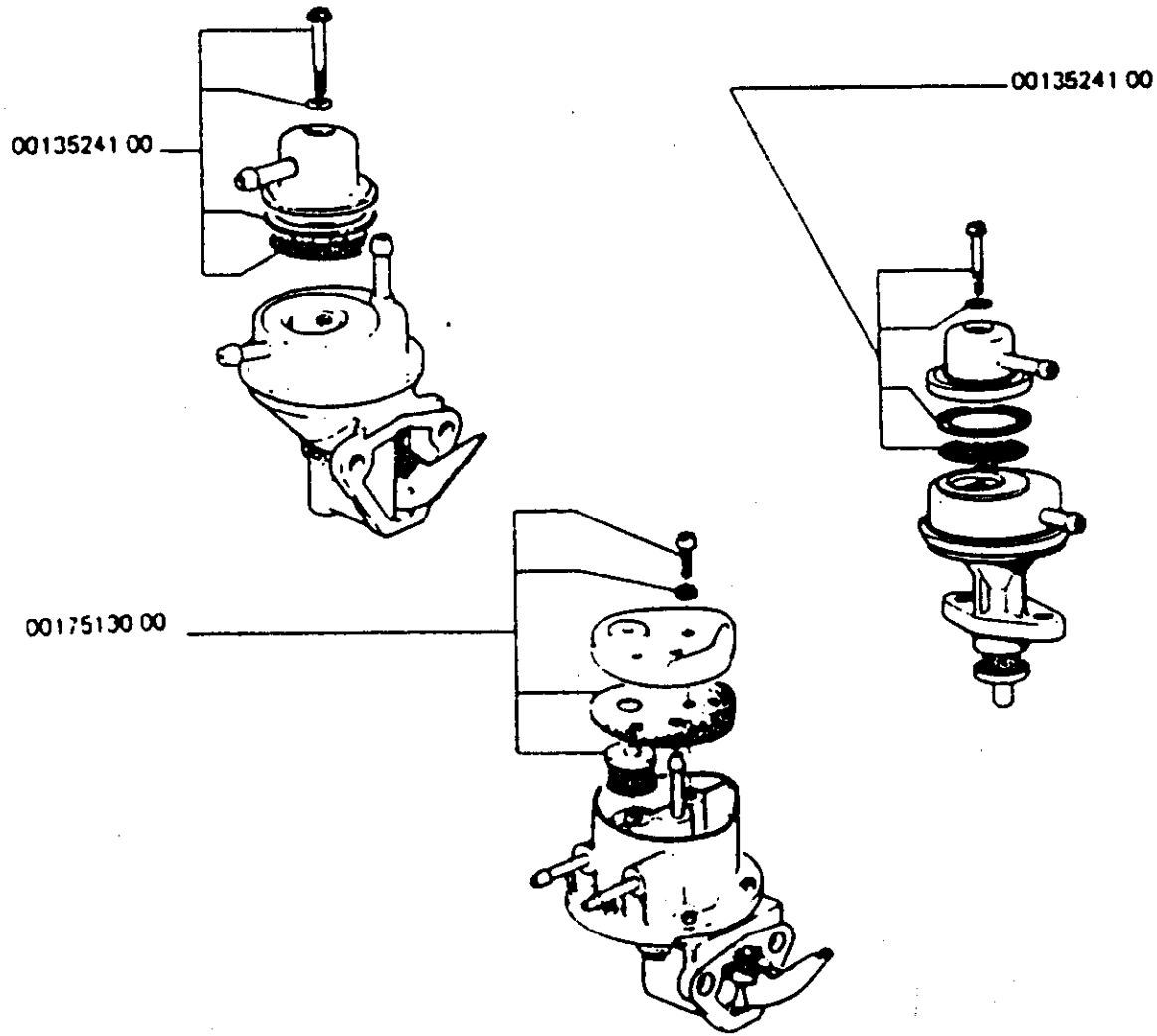

10/82 MUR 822 02

		A	B
	A - AC B - SOFABEX		
0013524100	REPAIR kit	1	
0017513000	REP kit fuel 1592c.c.		1

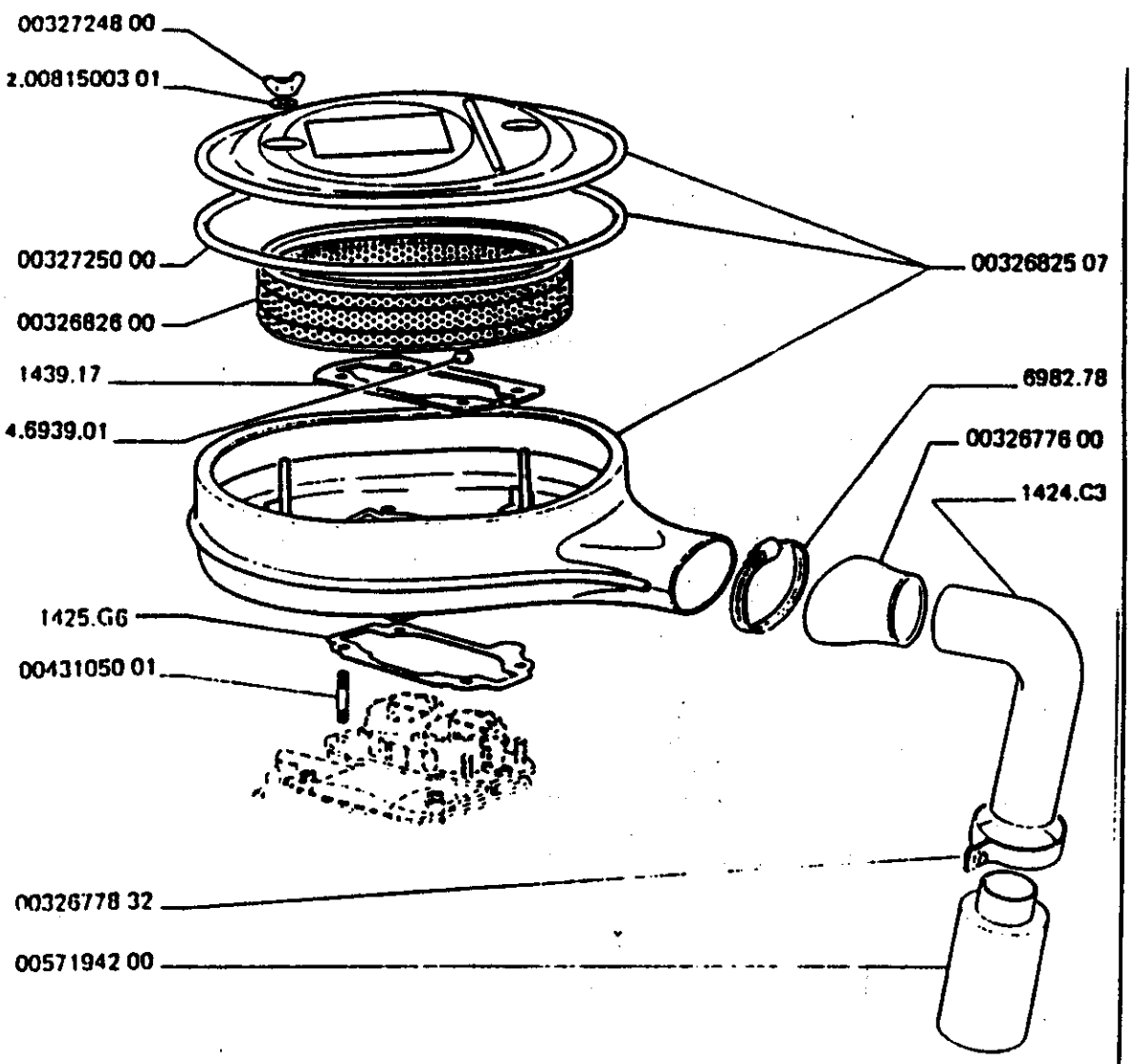

10/88 MUR B31.01

	1592cm³	
0032682507	FILTRE à air	1
0032677600	DURIT AIR	1
1424.C3	CONDUIT air	1
0032677832	COLLIER	1
0057194200	DURIT AIR FROID	1
0032724800	ECROU OREILLE	2
0032725000	JOINT FILTR AIR	1
0032682600	ELEMENT FILTR	1
1439.17	PLAQUE fixation coiffe	1
1425.G6	JOINT coiffe carburateur	1
0043105001	GOUJON	4

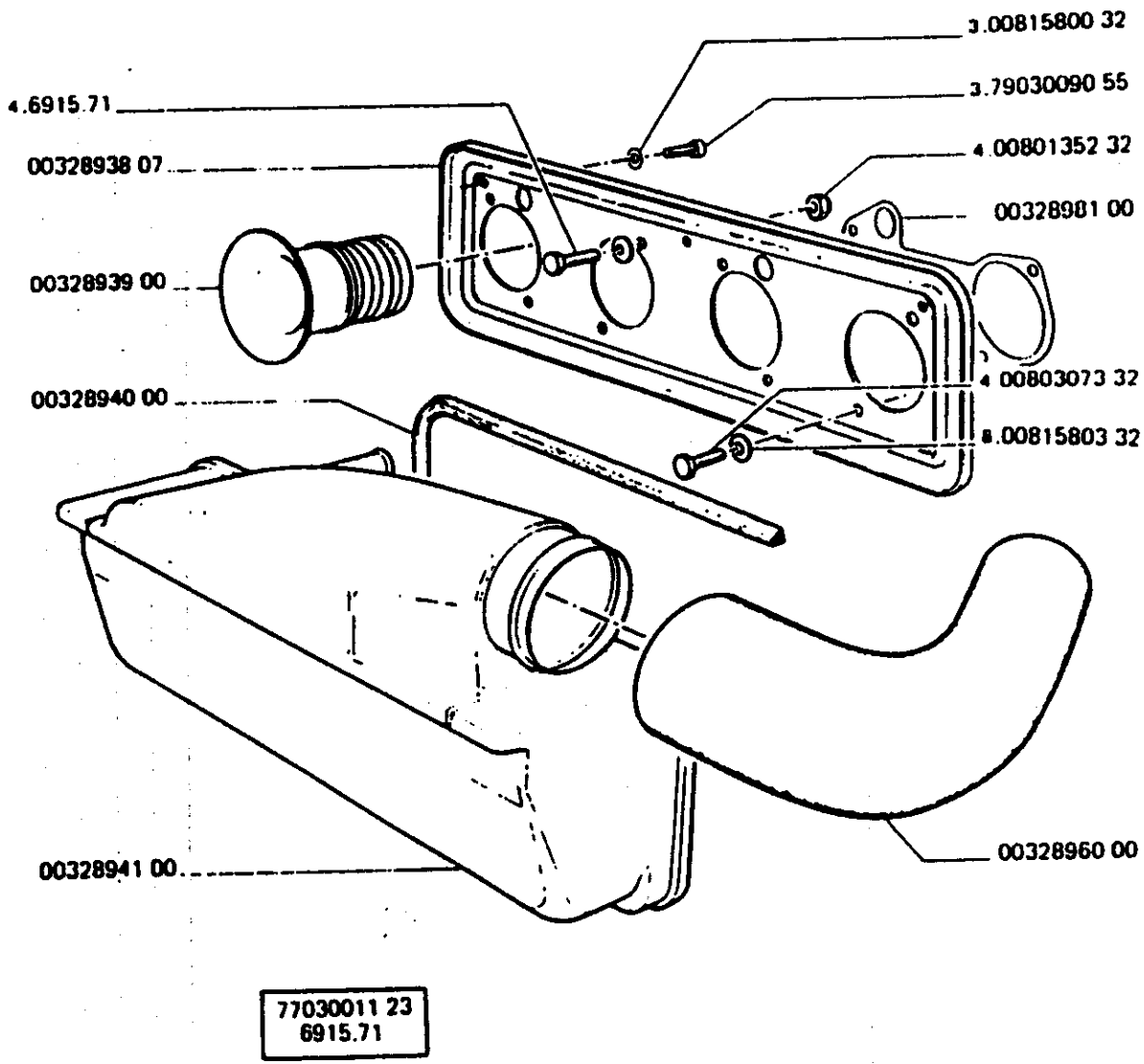

VALABLE pour 142CV.

0032894100 BOITE a air ass	1
0032896000 DURITE filtre a	1
0032894000 CORDON etanchei	1
0032893900 TROMPETTE	4
0032893807 PLAT de boitier	1
0032898100 JOINT de carbu	2

ALIMENTATION - COLLECTEUR ADMISSION, JOINT, FIXATION CARBURATEUR, ECRAN CARBURATEUR

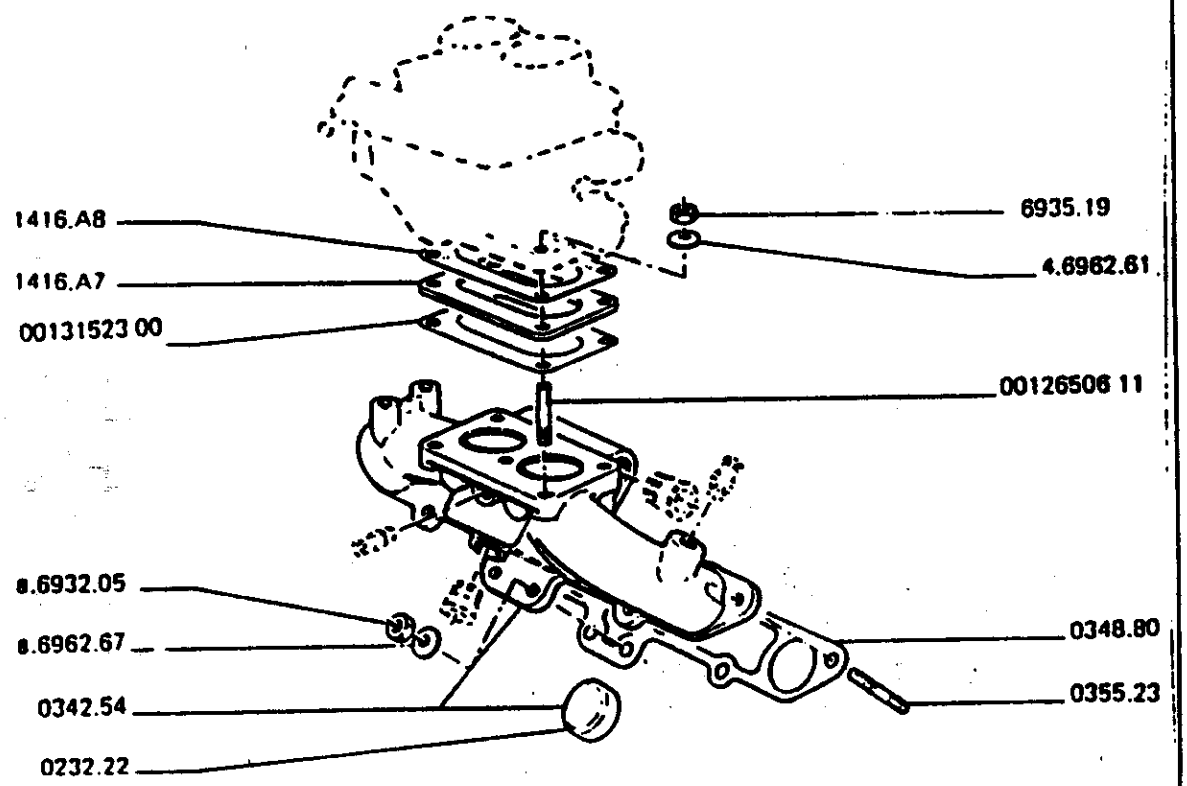

10/88 MUR 841.01

1592cm³

1416.A8	JOINT carburateur	2
1416.A7	ENTRETOISE carburateur	1
0342.54	COLLECTEUR admission	1
0012650611	GOUJON fixation carburateur	4
0348.80	JOINT collecteur	1
0232.22	BOUCHON cuvette Ø 32	1
0355.23	GOUJON fixation collecteur	8

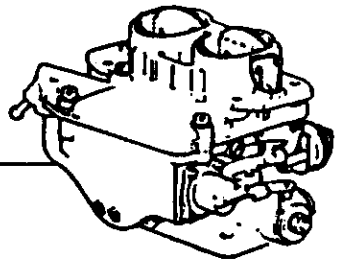

		A	B
	A - 1592cm³	A	
	B - 2165cm³		B
①	CARBURATEUR :		
0042935700	WEBER 36DCNVA 16	1	
0043104200	SOLEX 34CICF		1

10/82 MUR B42.01

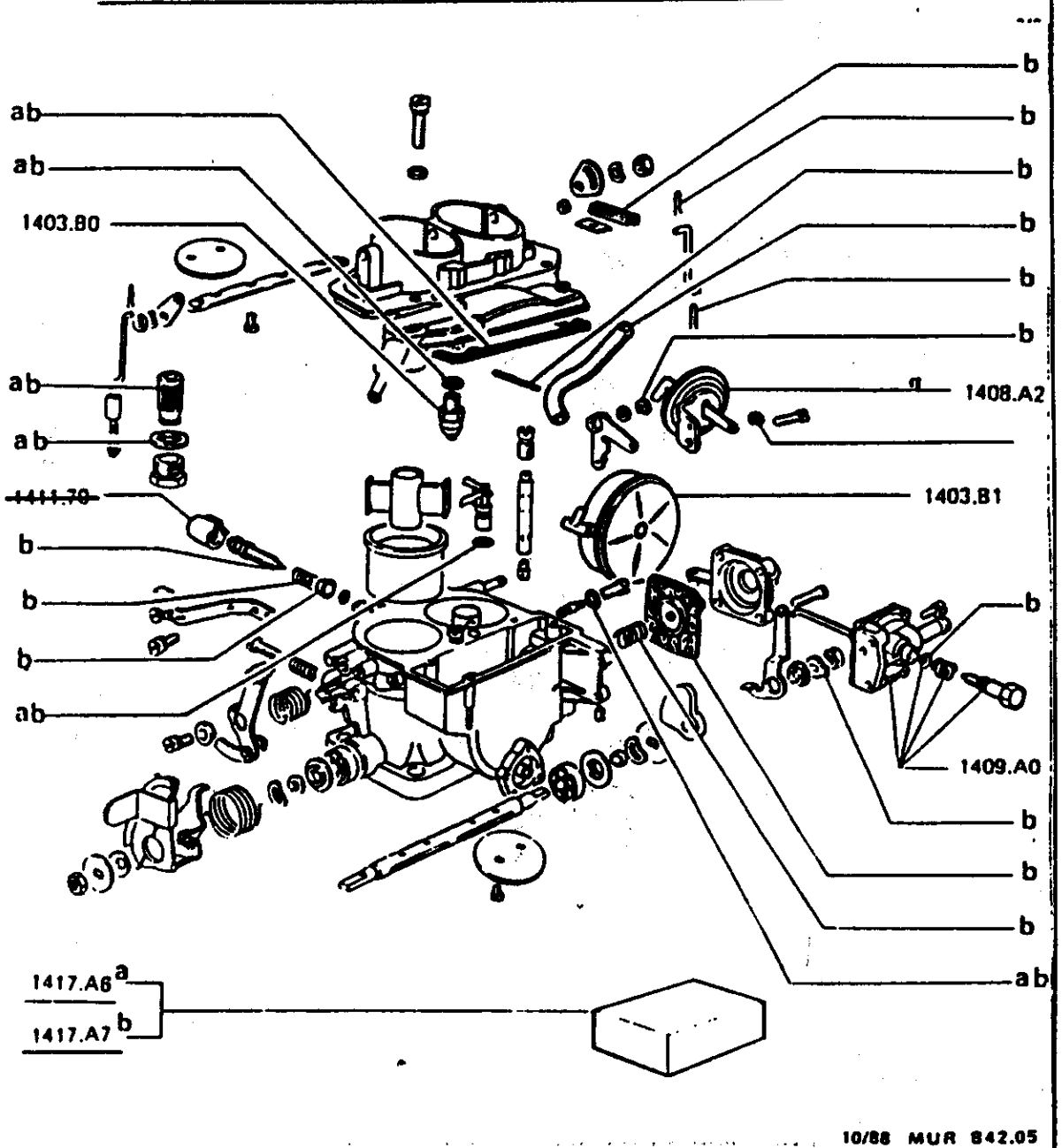

	36DCNVA16					
1403.B0	POINTEAU	1				
1403.B1	FLOTTEUR	1				
1408.A2	CAPSULE d'appauvrissement	1				
1409.A0	MEMBRANE de pompe	1				
1417.A6	POCHETTE de joints	1				
1417.A7	NECESSAIRE	1				

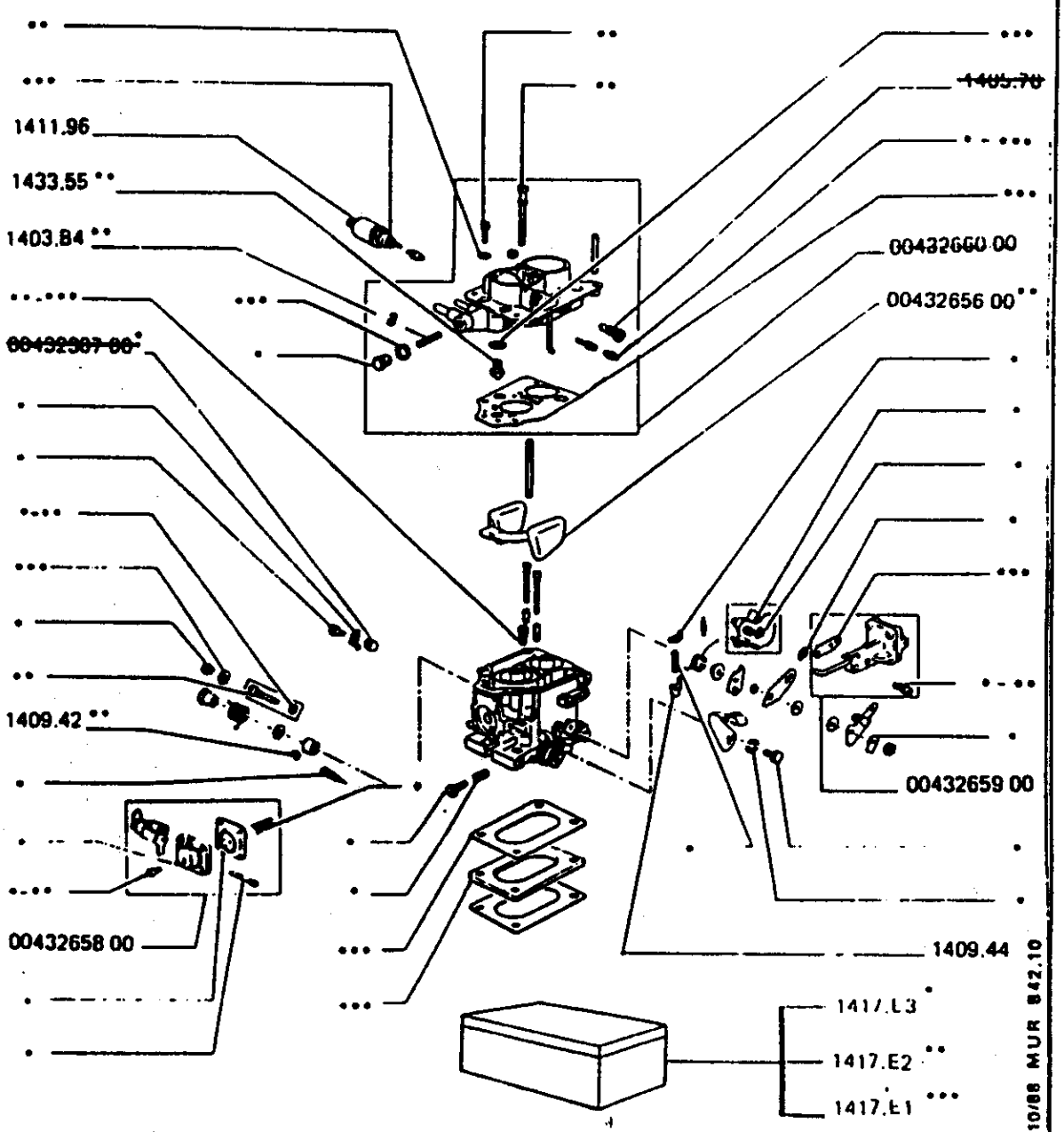

34CIC - 141

1411.96	ETOUFFOIR carburateur	1
0043265800	ENSEMBLE pompe carburateur	1
1433.55	POINTEAU carburateur	1
0043265600	FLOTTEUR carburateur	1
1403.B4	FILTRE carburateur	1
1409.42	CAPUCHON vis de richesse	1
0043265900	ASSEMBLAGE volet départ	1
1409.44	BOUCHON inviolabilité	1
1417.E3	VIT KIT complet	1
1417.E2	VIT KIT carburateur	1
1417.E1	KIT joint carburateur	1

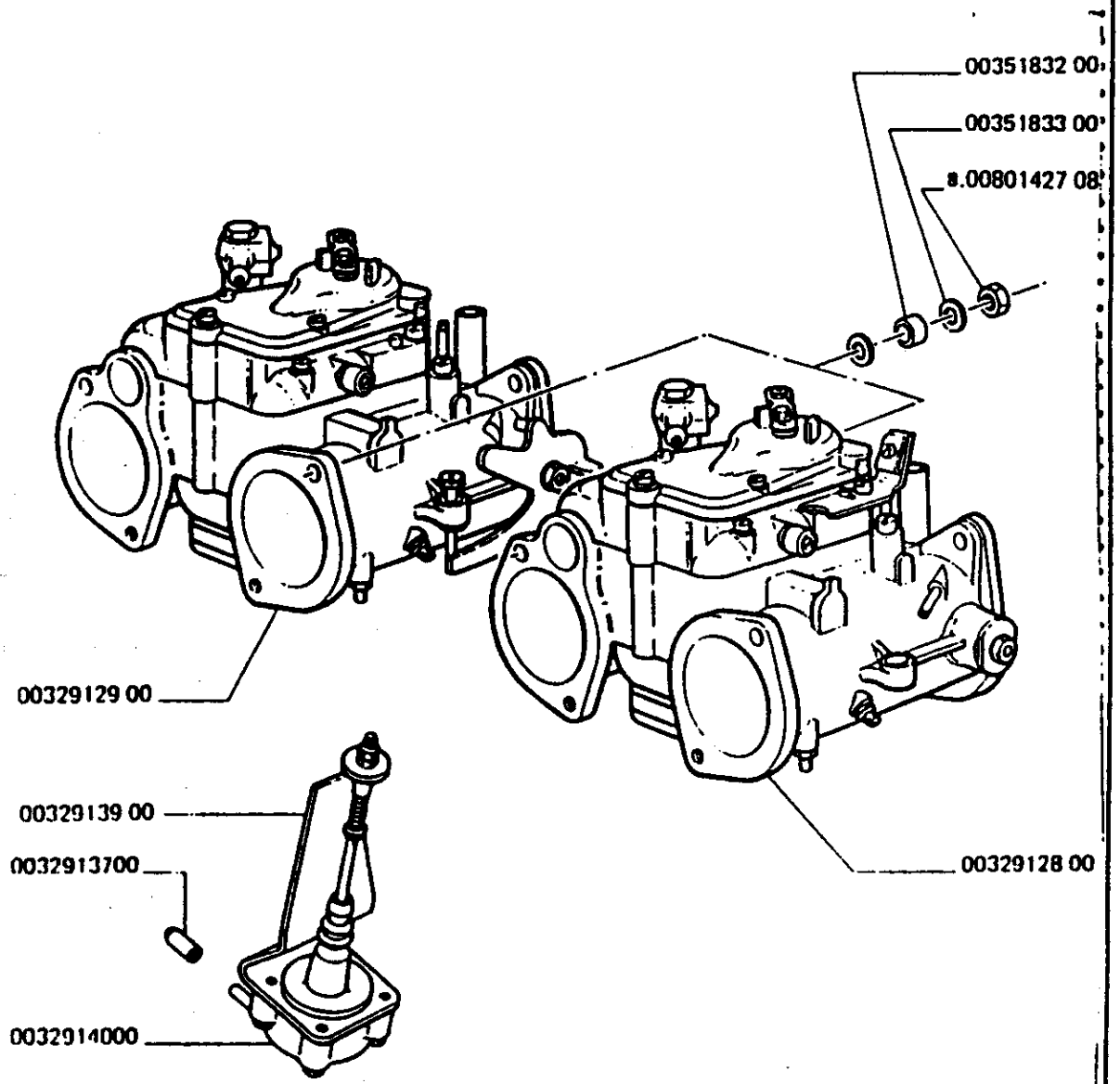

2156cm³ - 142CV

A - C40 ADDHE ⟶ S.83----(03/83)	A				
B - C40 ADDHE ⟼ S.83----(03/83)		B			
0032912900 CARBURATEUR, menant	1	1			
0032912800 CARBURATEUR, mené	1	1			
0032914000 ENSEMBLE d'ouvreur		1			
0032913900 SUPPORT d'ouvreur		1			
0032913700 GICLEUR de dépression		2			

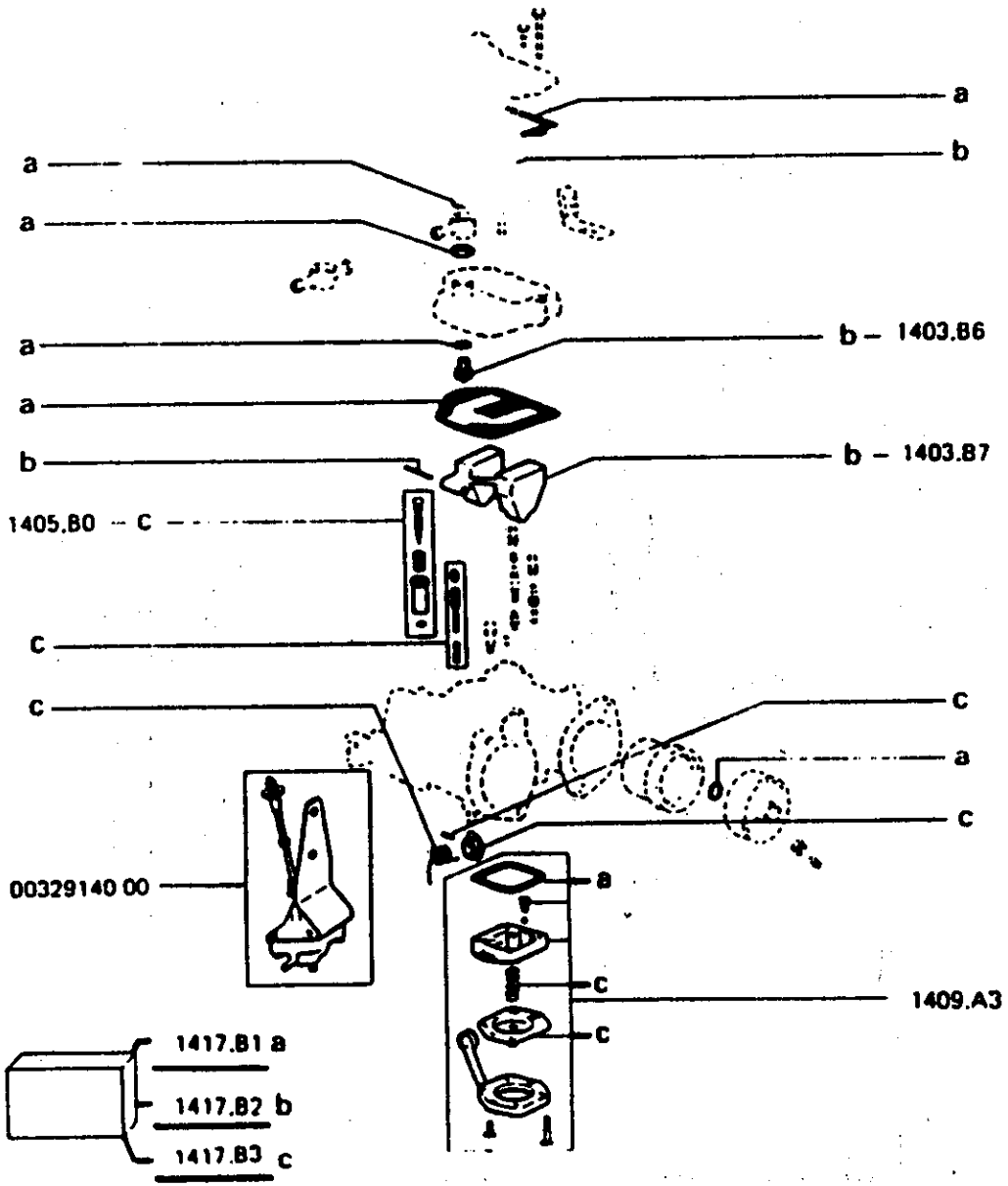

		C40.ADDHE	
▮	1403.B6	POINTEAU	2
▮	1403.B7	FLOTTEUR	2
▮	1405.B0	VIS de richesse assemblée	2
▮	1409.A3	ENSEMBLE pompe de reprise	2
▮	1417.B1	POCHETTE de joints, ◁ a	1
▮	1417.B2	NECESSAIRE ⌐ dessus cuve, ◁ a	1
▮	1417.B3	NECESSAIRE ⌐ corps cuve, ◁ a	1

a) pour les 2 carburateurs.

MUR(0) - 12/84 Printed in france

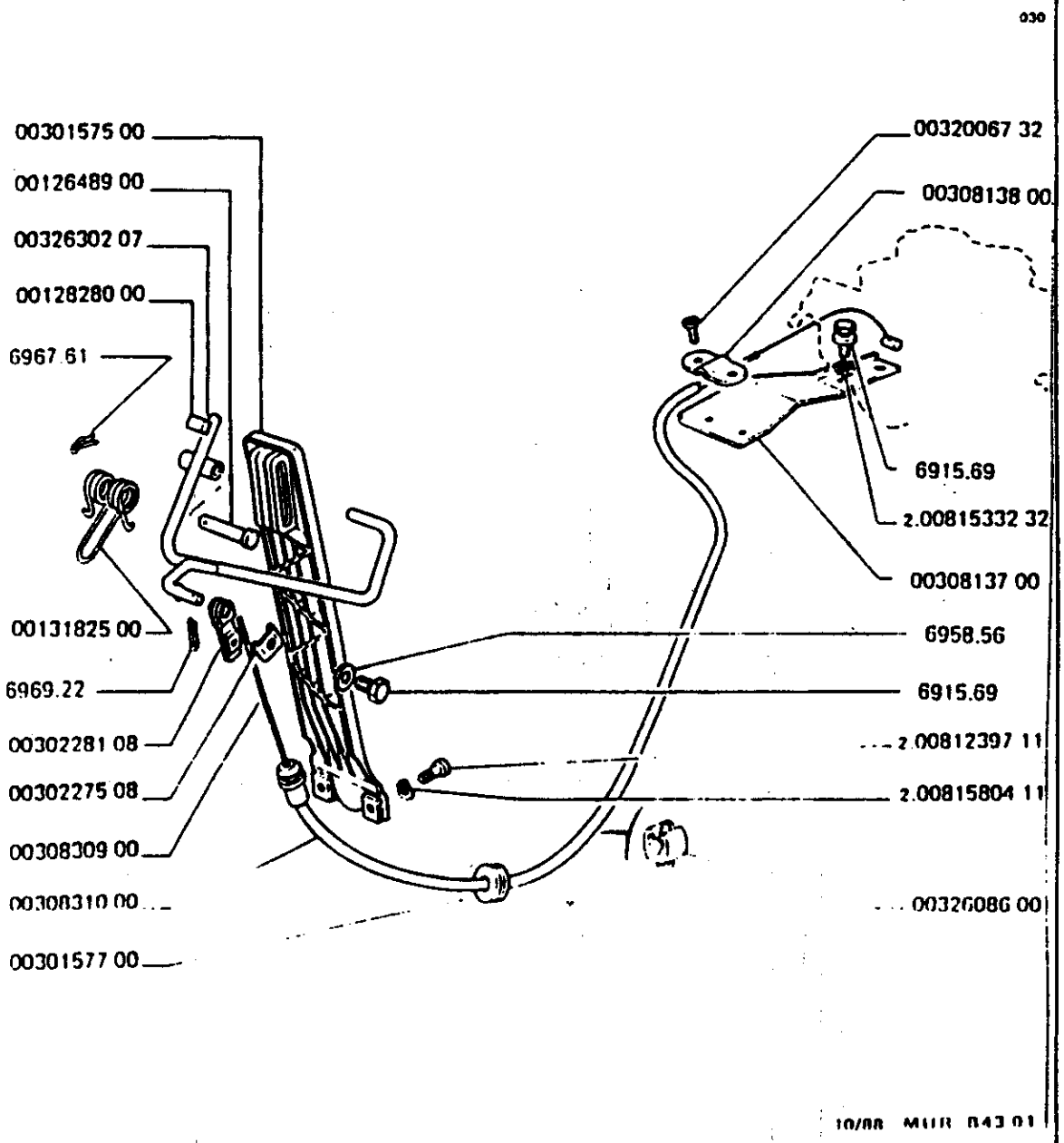

1592cm³

0030157500	PEDALE ACCELERA	1
0012648900	AXE PEDALE	1
0032630207	TIGE DE PEDALE	1
0012828000	BUTEE DE PEDALE	1
0013182500	RESSORT RAPPEL	1
0030228108	CHAPE CABLE	1
0030227508	ETRIER	1
0032006732	VIS M4 long 10	2
0030813800	BRIDE gaine	1
0030813700	SUPPORT gaine	1
0030830900	CABLE ACCELERAT	1
0030831000	GAINE ACCELERAT	1
0032608600	AGRAFE	1
0030157700	PASSE FIL GAINE	1

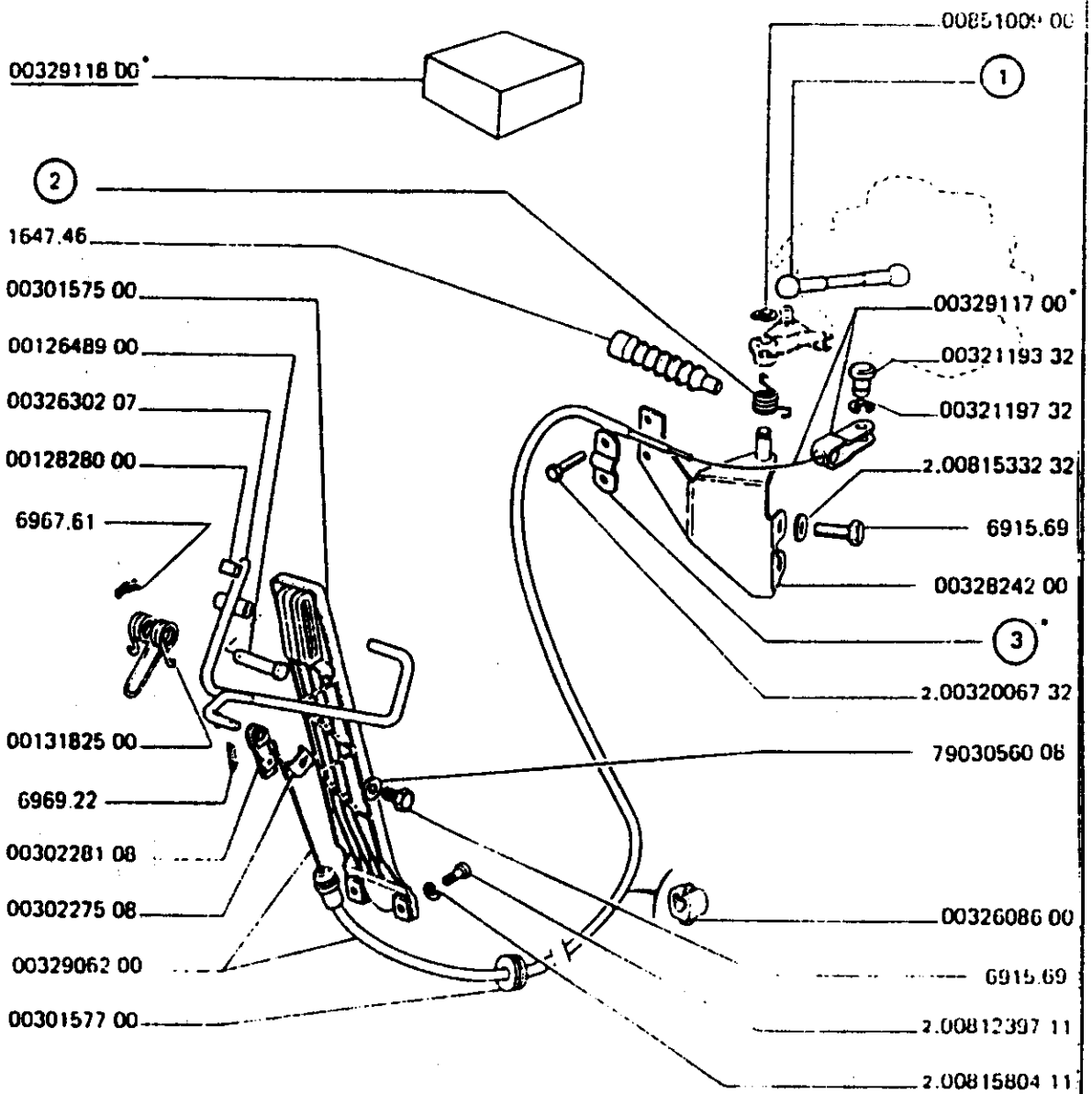

2156 cm³

	1647 46	SOUFFLET gaine accélérateur	1
	0032608600	AGRAFE	1
	0030157500	PEDALE accelerateur	1
	0032630207	TIGE de pedale	1
	0012828000	BUTEE de pédale	1
	0013182500	RESSORT rappel	1
	0012648900	AXE pedale	1
	0030228108	CHAPE cable	1
	0030227508	ETRIER	1
	0085100900	ANNEAU elastique	1
	0032119732	ANNEAU d'arrêt ⊢▶ C.09999	1
1		BIELLETTE :	
	0032691732	⟶⊣ C.06874	1
	0032844732	⊢▶ C.06875	1
2		RESSORT :	
	0032749011	⟶⊣ C.06874	1
	0032844500	⊢▶ C.06875	1
	0032824200	SUPPORT ◁ b	1
	0032911700	CABLE et chape ⊢▶ C.09999	1
	0032006732	VIS M4 long 10	2
	0030157700	PASSE fil gaine	1
	0032906200	CABLE et GAINE	1
3		BRIDE gaine :	
	0030813800	⟶⊣ C.09998	1
	0032911332	⊢▶ C.09999	1
	0032119332	AXE de chape ⊢▶ C0.9999	1
	0032911800	KIT accélérateur ⟶⊣ C0.9998	1

(0) + ⟶⊣ C.06874 · 1 support 0032824200, 1 axe 0032119332.
+ ⟶⊣ C.06874.1 axe 0032119332

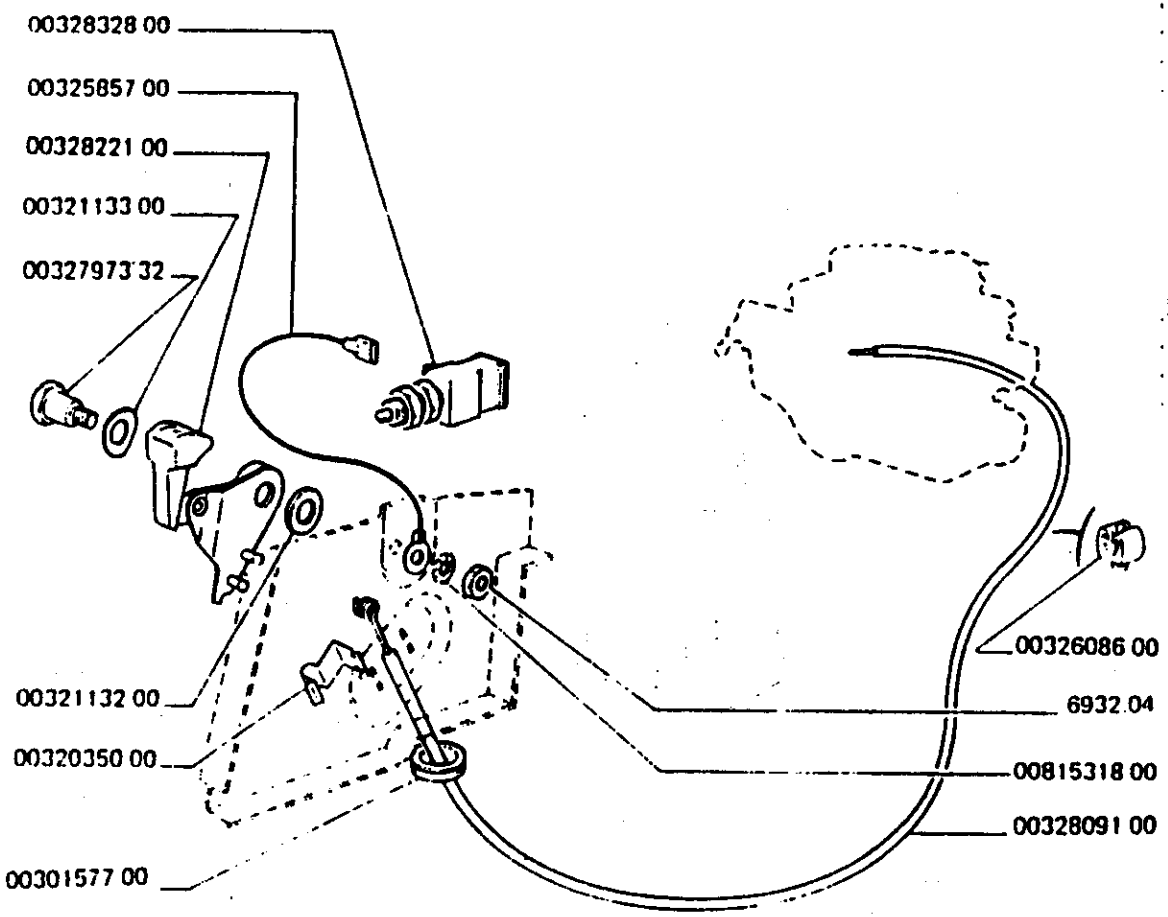

09/86 MUR B43.03

0032822100	COMMANDE carburateur	1
0032832800	CONTACTEUR	1
0032585700	FIL de masse	1
0032113200	RONDELLE nylon	1
0032113300	RONDEL onduflex	1
0032797332	AXE de tirette	1
0032035000	ARRET gaine	1
0030157700	PASSE fil gaine	1
0032608600	AGRAFE	1
0032809100	CABLE	1

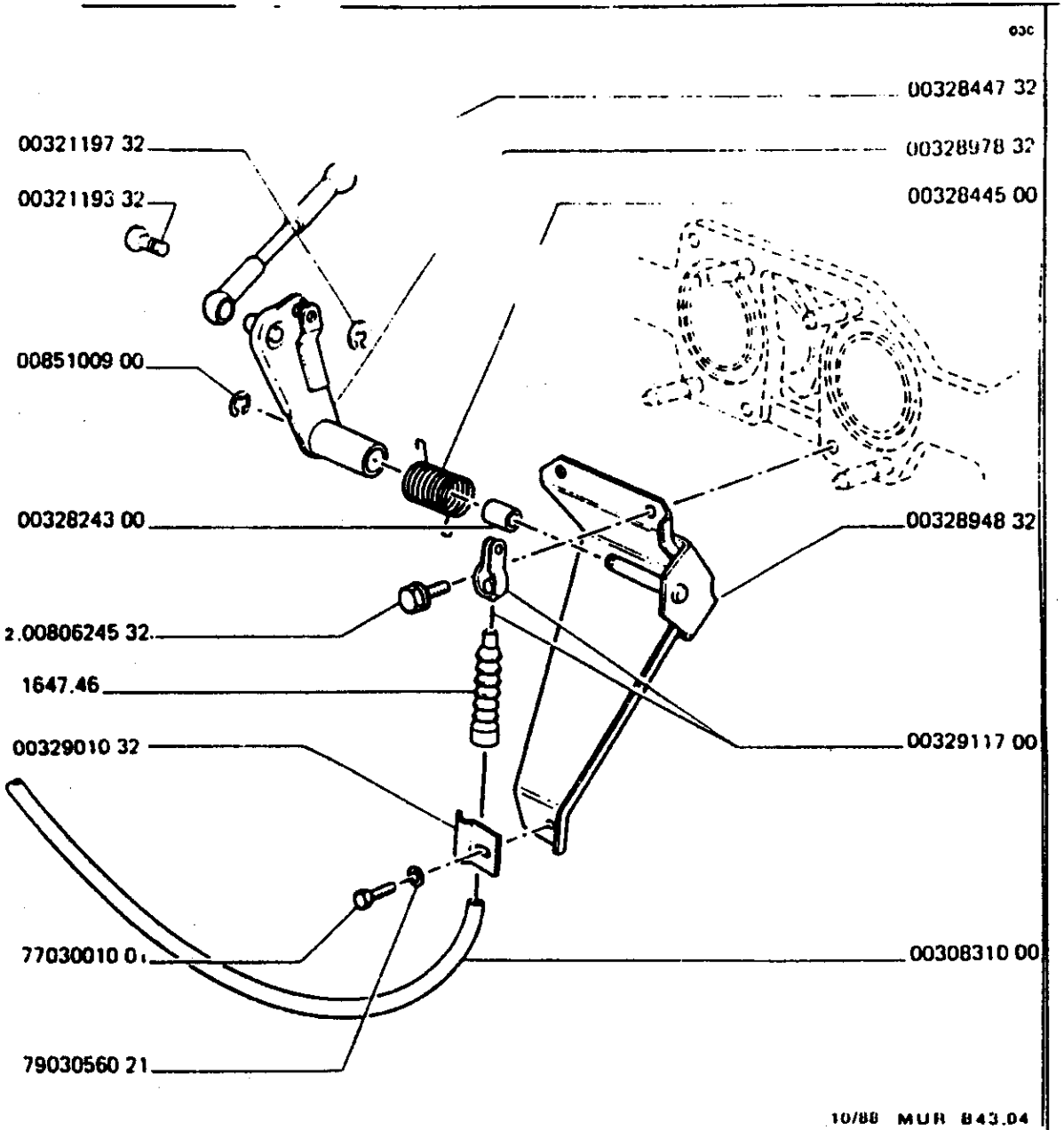

VALABLE pour 142CV

	832	SUPPORT renvoi	1
0.	24300	BAGUE ⟶I MOD 83	2
0032844500		RESSORT rappel accélérateur	1
0032897832		LEVIER renvoi ◁ a	1
0085100900		ANNEAU élastique	1
0032844732		BIELETTE carburateur	1
1647 46		SOUFFLET gaine	1
0032901032		BRIDE de gaine	1
0032911700		CABLE accélérateur	1
0030831000		GAINE de cable d'accélérateur	1
0032119332		AXE de chappe-Murena S	1
0032119732		ANNEAU d'arrêt-Murena S	1

(1) + 1 axe 0032119332, 1 anneau 0032119732.

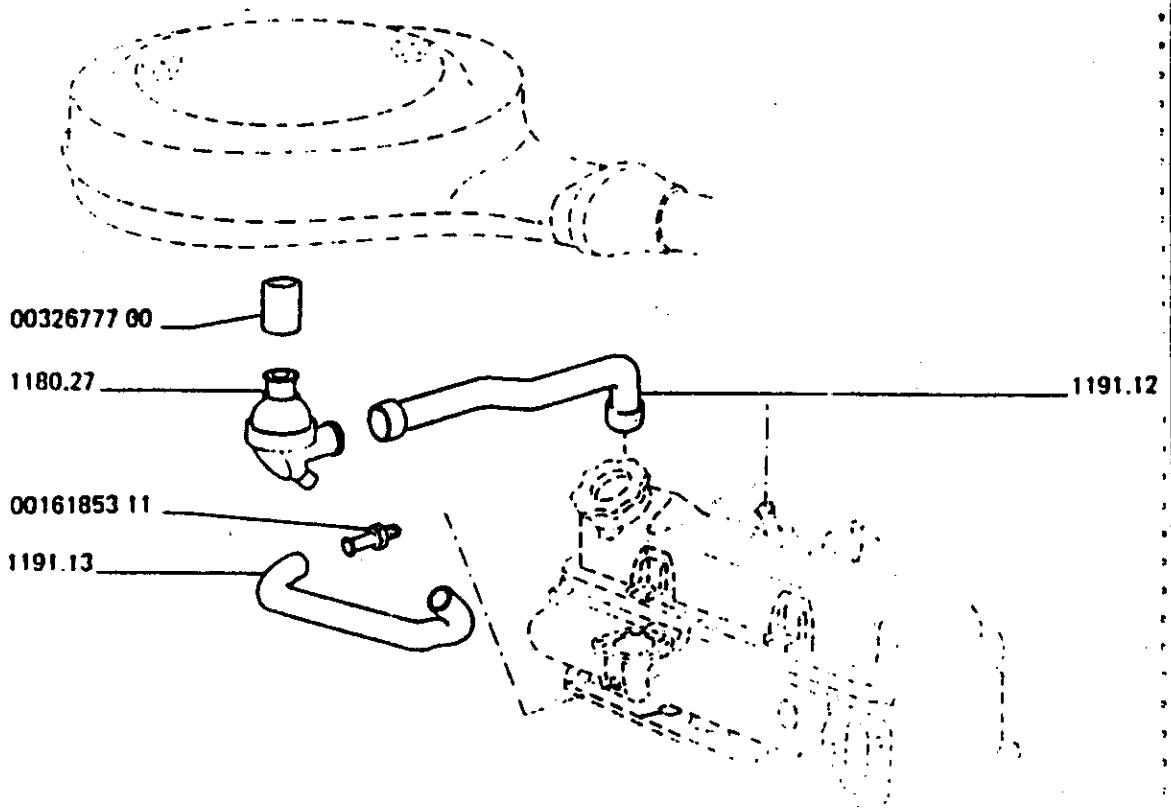

09/86 MUR B71.01

1592cm³

1180.27	FILTRE régulateur	1
0032677700	DURIT regulat	1
0016185311	EMBOUT depress	1
1191.13	DURIT collecteur admission	1
1191.12	DURIT couvre culbuteur	1

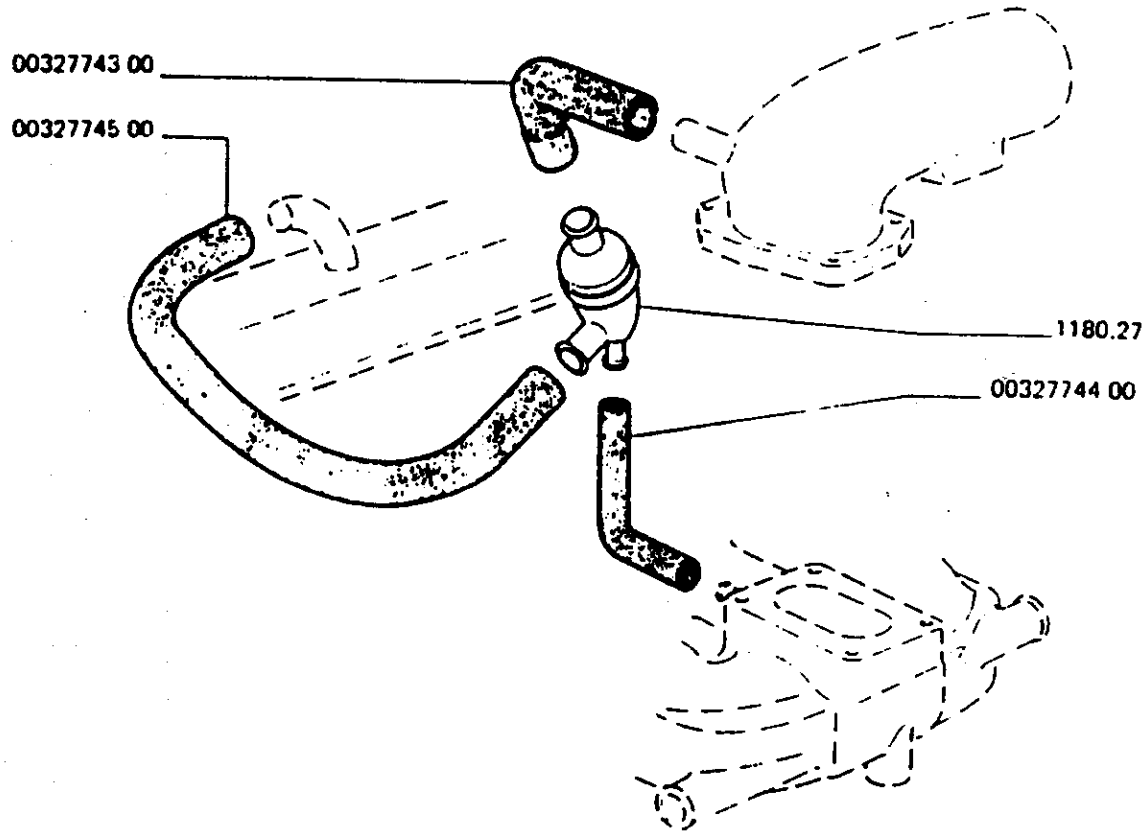

06/83 MUR B71.02

	2156cm³	
1180.27	FILTRE régulateur	1
0032774400	DURIT coll adm.	1
0032774300	DURIT boit regu.	1
0032774500	DURIT couv culb.	1

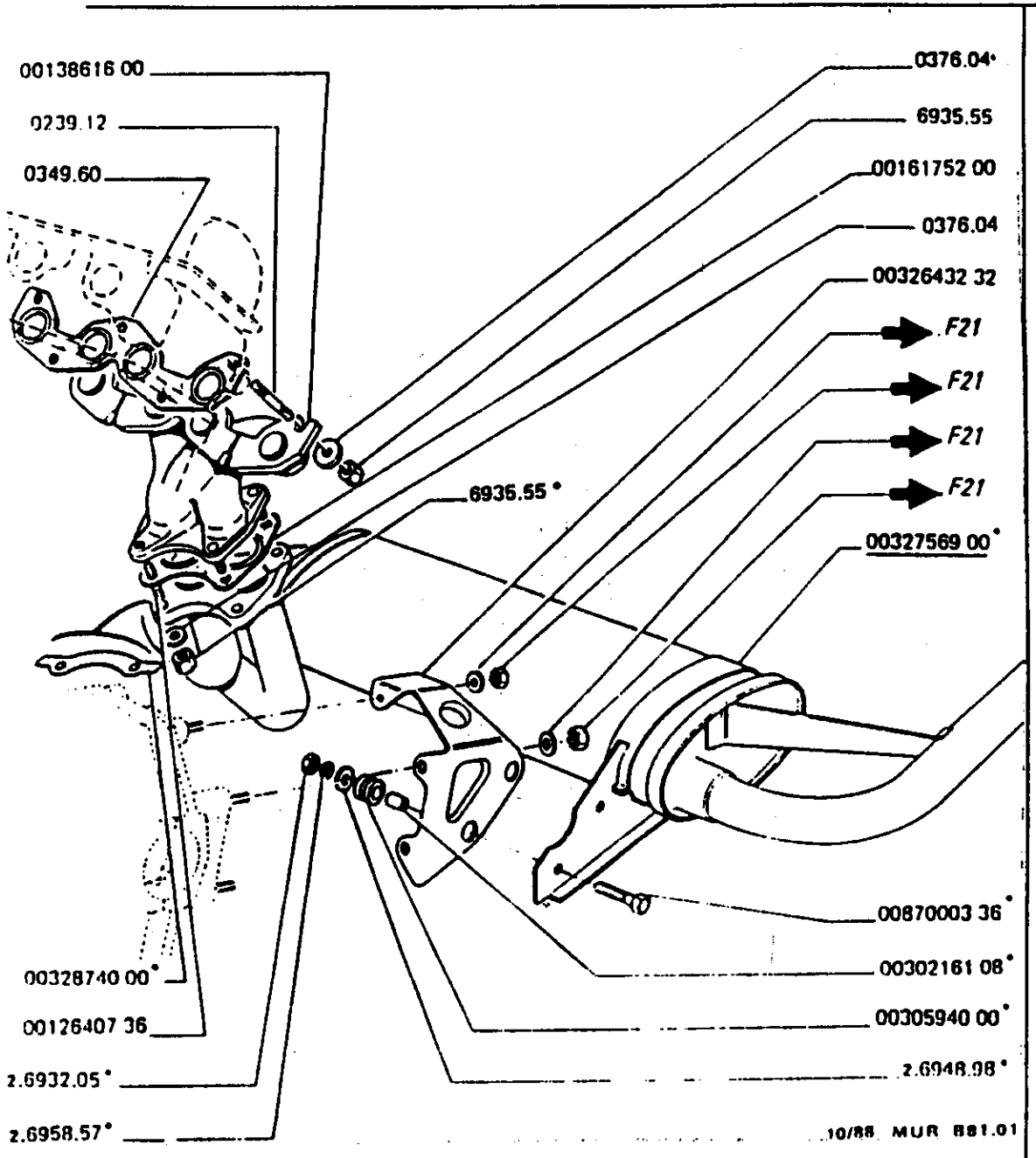

1592cm³

0349.60	JOINT collecteur	1
0013861600	COLLECTEUR échappement	1
0016175200	JOINT bride échappement	1
0239.12	GOUJON, fixation collecteur :	
	- côté culasse	5
	- côté échappement	4
0030594000	DIABOLO	2
0030216108	ENTRETOISE diabolo	2
0376.04	RONDELLE, fixation collecteur :	
	- côté culasse	5
	- côté échappement	4
0032874000	PLAQUETTE de frein	2
0032756900	KIT échappement	1
0087000336	VIS TH	2
0032643232	SUPPORT échappement	1

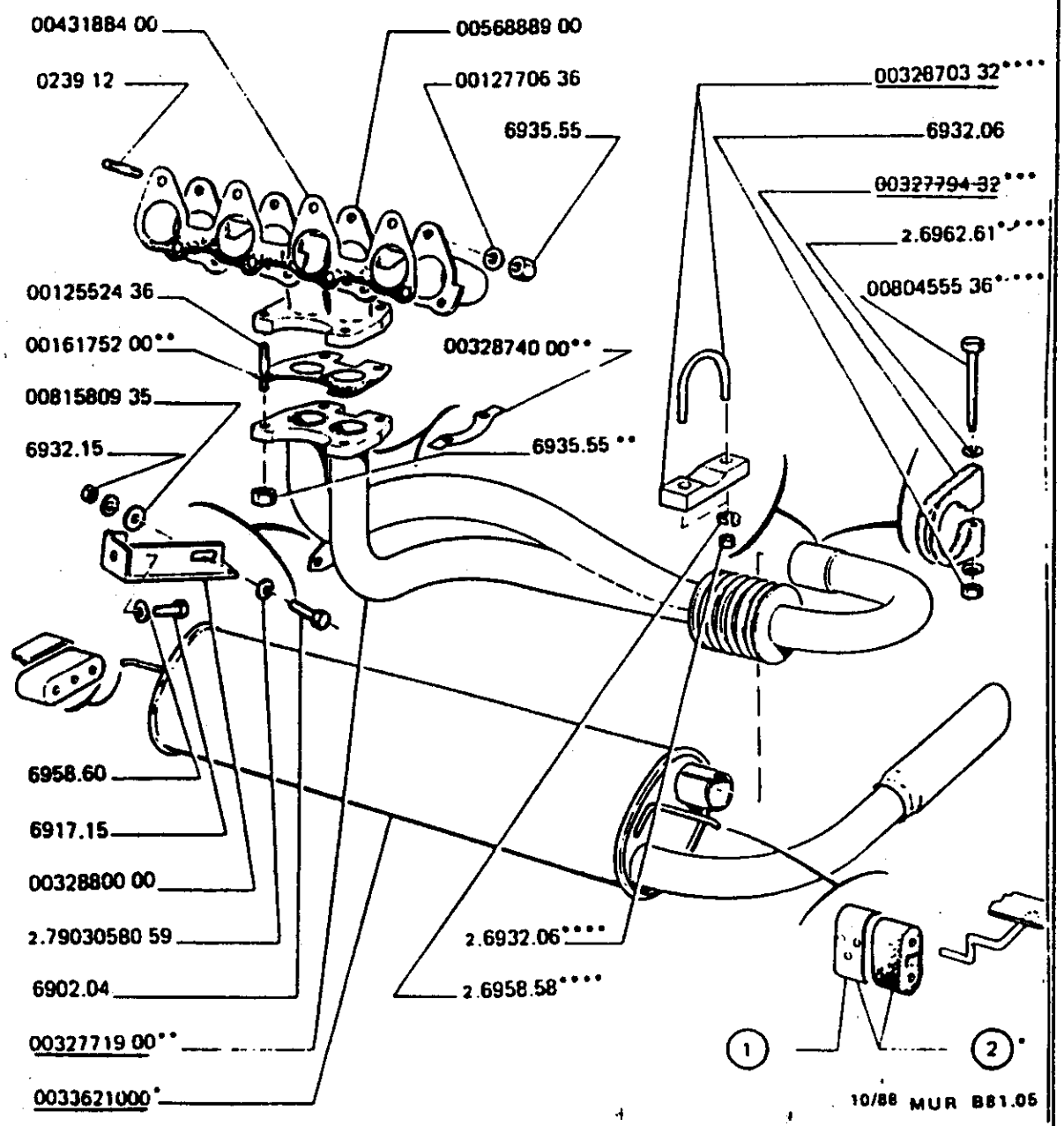

2156cm³

	0032771900	KIT tubulure échappement	1
	0032870332	COLLIER jonction	1
1		RENFORT tasseau :	
	0032807932	◁▶	1
	0032896132	◀▷	1
2		TASSEAU support assemblé :	
	0032364400	◁▶	1
	0032452500	◀▷	1
	0012770636	RONDE 8,5x20x4	8
	0239.12	GOUJON 8x1,25	8
	0043188400	JOINT collecteur	1
	0056888900	COLLECTEUR échappement	1
	0012552436	GOUJON 8x125-36	4
	0016175200	JOINT bride échappement	1
	0033621000	SILENCIEUX	1
	0032880000	SUPPORT	1
	0032874000	PLAQUETTE frein	2

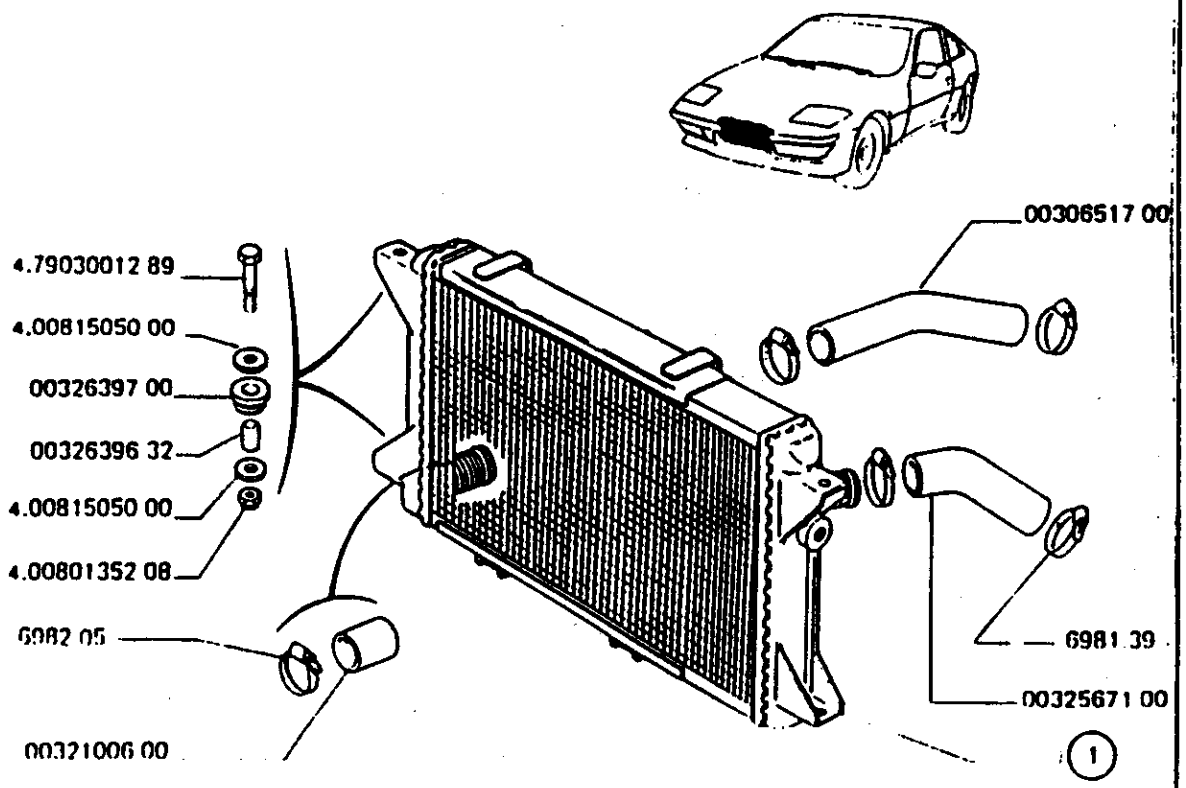

1		RADIATEUR mat :	
	0032607400	sauf 142CV	1
	0032914800	142CV	1
	0032567100	DURIT ENTRE EAU	1
	0030651700	DURIT SORTI EAU	1
	0032100600	BOUCHON	1
	0032639632	ENTRETOISE	4
	0032639700	BAGUE CAOUTCHOU	4

10/88 MUR C11.01

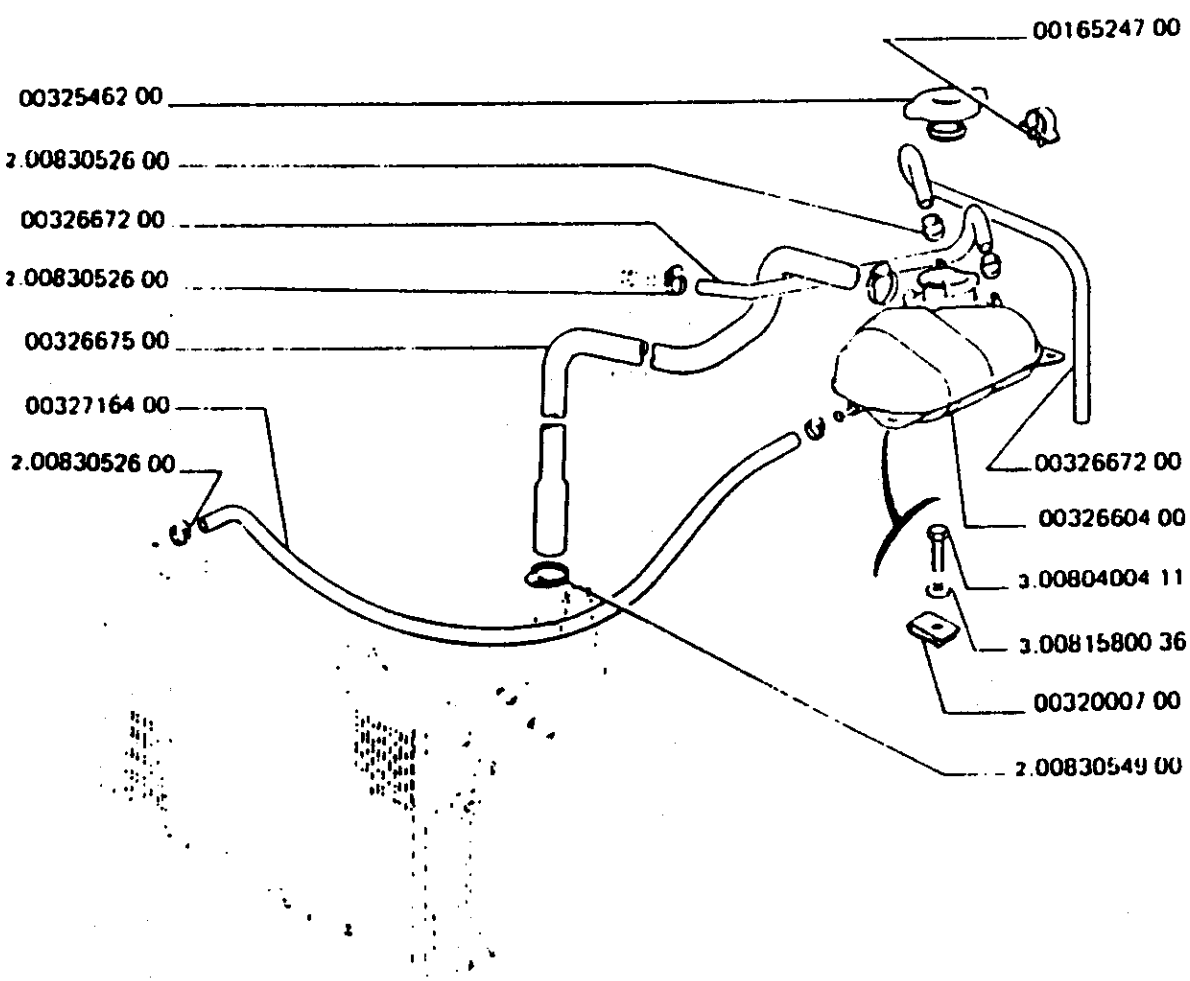

1592cm³ → C.03601

0032660400 VASE expansion	1	
0032667200 TUBE trop plein	2	
0032546200 BOUCHON de vase	1	
0016524700 AGRAFE	1	
0032667500 TUBE remplissay	1	
0032716400 DURIT debullage	1	
0032000700 ECROU rapid	3	

06/83 MUR C11.02

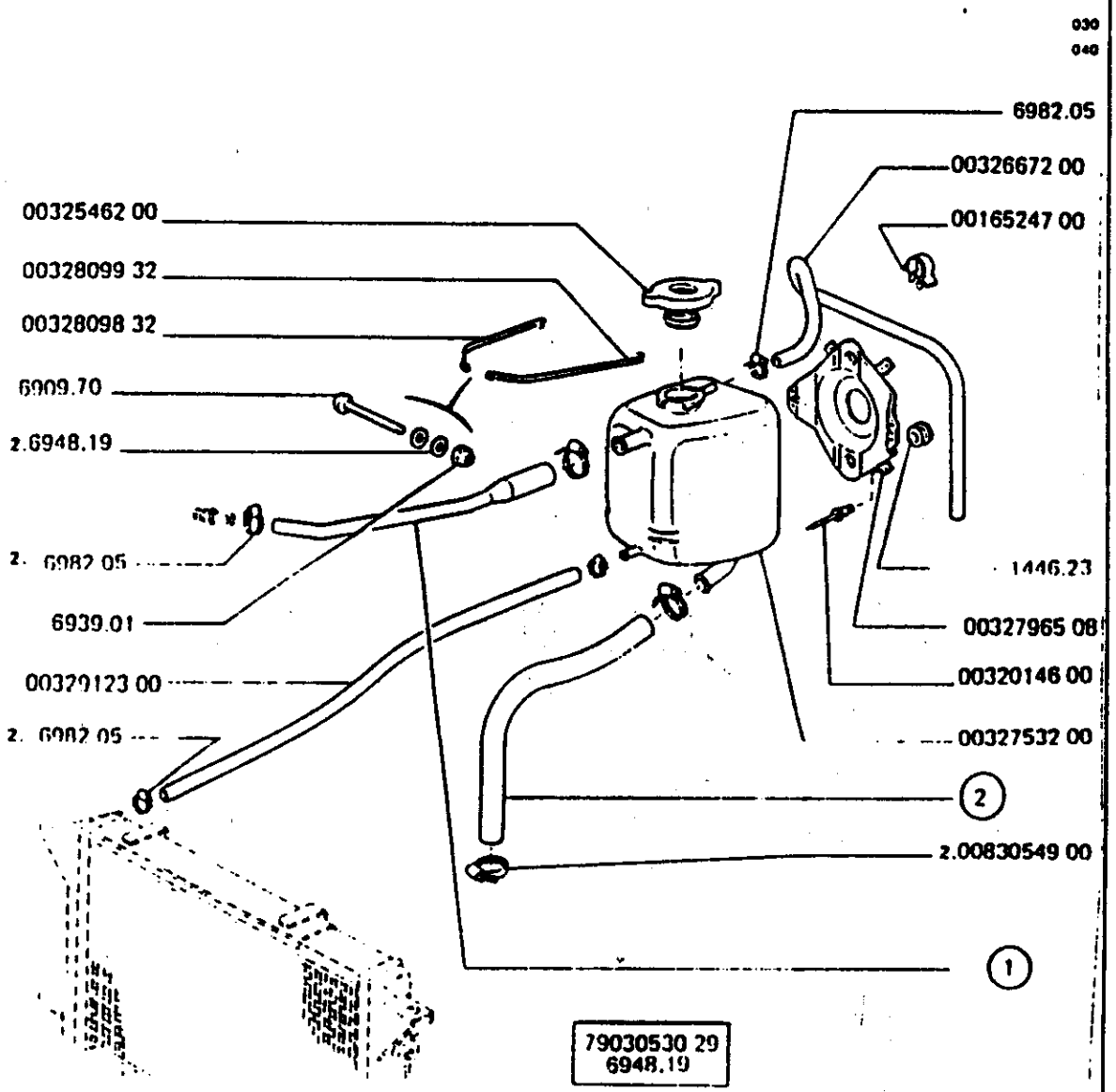

		- 1592cm³ ⟼ C.03602 - 2156cm³	
	0032753200	VASE EXPANSION	1
	0032546200	BOUCHON DE VASE	1
	0032796508	SUPP vase expan	1
	1446.23	PASSE-FIL	2
	0032014600	RIVET ETANCHE	4
	0032667200	TUBE TROP PLEIN	1
	0016524700	AGRAFE	1
1		DURITE dégazage :	
	0032755700	(2156cm³)	1
	0032755400	(1592cm³	1
	0032809932	CROCHET D	1
	0032809832	CROCHET G	1
	0032912300	DURITE débullage	1
2		DURIT :	
	0032756500	1592cm³	1
	0032754400	2156cm³	1

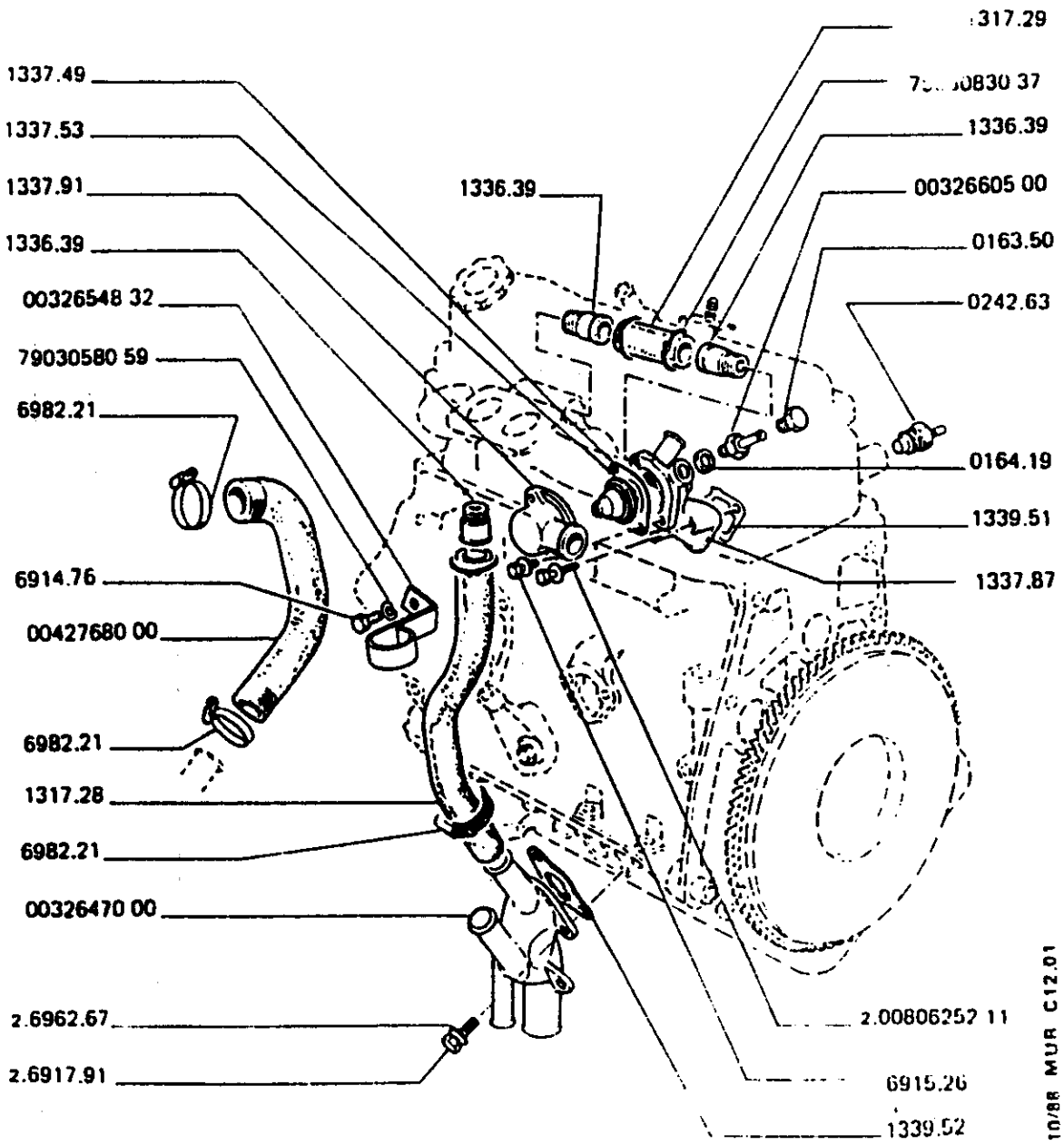

1592cm³

1317.29	DURIT collecteur	1
1336.39	EMBOUT raccord	3
0242.63	PRISE température	1
1339.51	JOINT de coude	1
1337.87	COUDE sortie eau, ◁ a	1
0164.19	JOINT de bouchon	1
0032660500	EMBOUT dégazage	1
0163.50	BOUCHON fileté	1
1337.49	JOINT thermostat	1
1337.53	THERMOSTAT	1
1337.91	COUVERCLE coude, ◁ b	1
1317.28	DURIT	1
1339.52	JOINT coude	1
0032647000	COUDE entrée eau	1
0032654832	COLLIER	1
0042768000	DURIT pompe eau	1

a) + 1 bouchon 1336.37.
b) + 1 bouchon 0163.59, 1 joint 1351.20

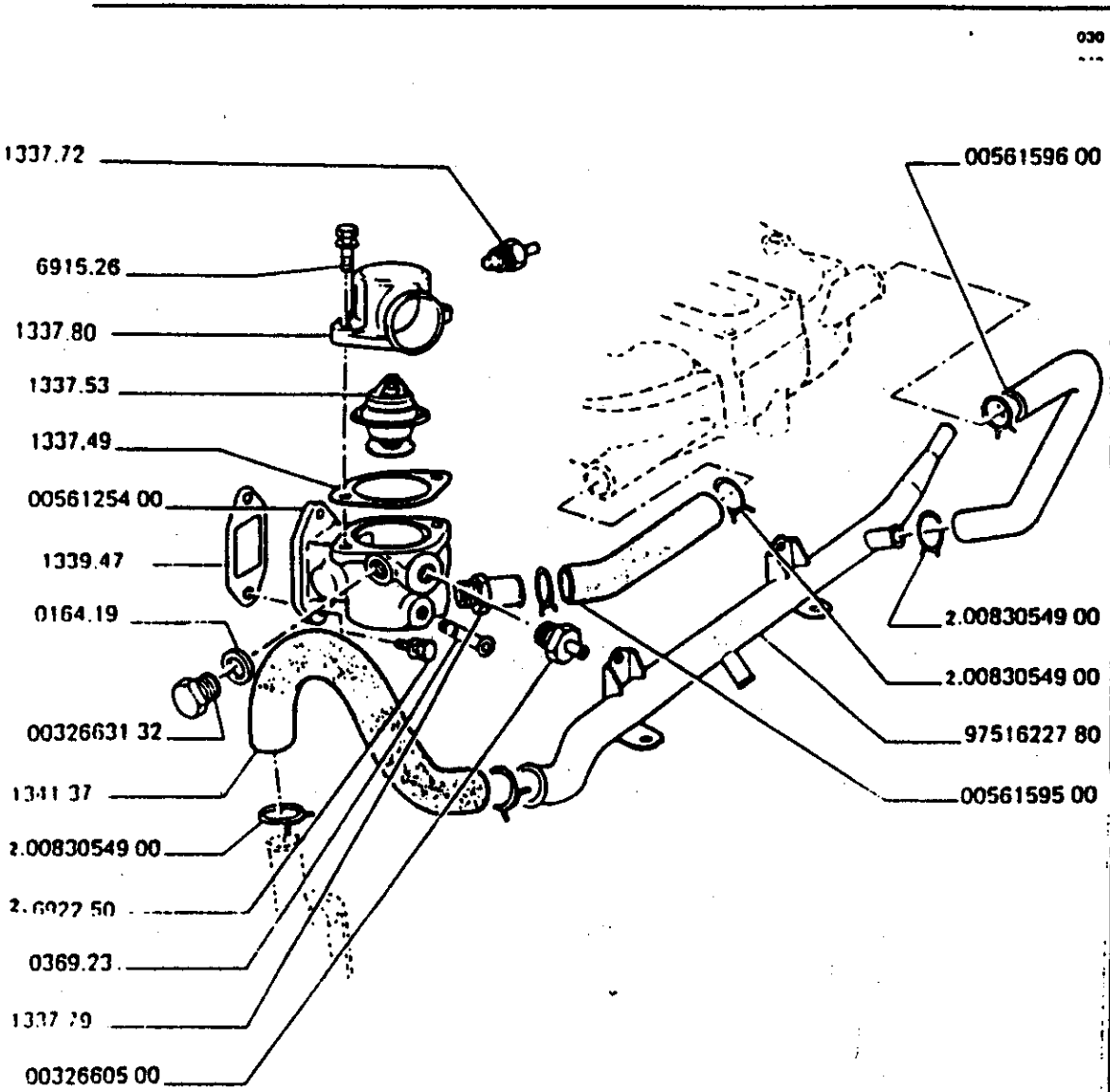

2156cm³ sauf 142CV

0056125400	BOITIER sortie eau	1
1339.47	JOINT de coude	1
1337.49	JOINT thermostat	1
1337.53	THERMOSTAT	1
1337.80	COUVERCLE boîtier	1
0164.19	JOINT de bouchon	1
0032663132	BOUCHON	1
0032660500	EMBOUT dégazage	1
0056159500	DURIT collecteur	1
1337.79	EMBOUT raccordement	1
0056159600	DURIT	1
9751622780	COLLECTEUR d'eau	1
1341.37	DURIT, ◁ a	1
0369.23	PRISE dépression	1
1337.72	PRISE de température	1

a) + 1 Raccord 1341.37.

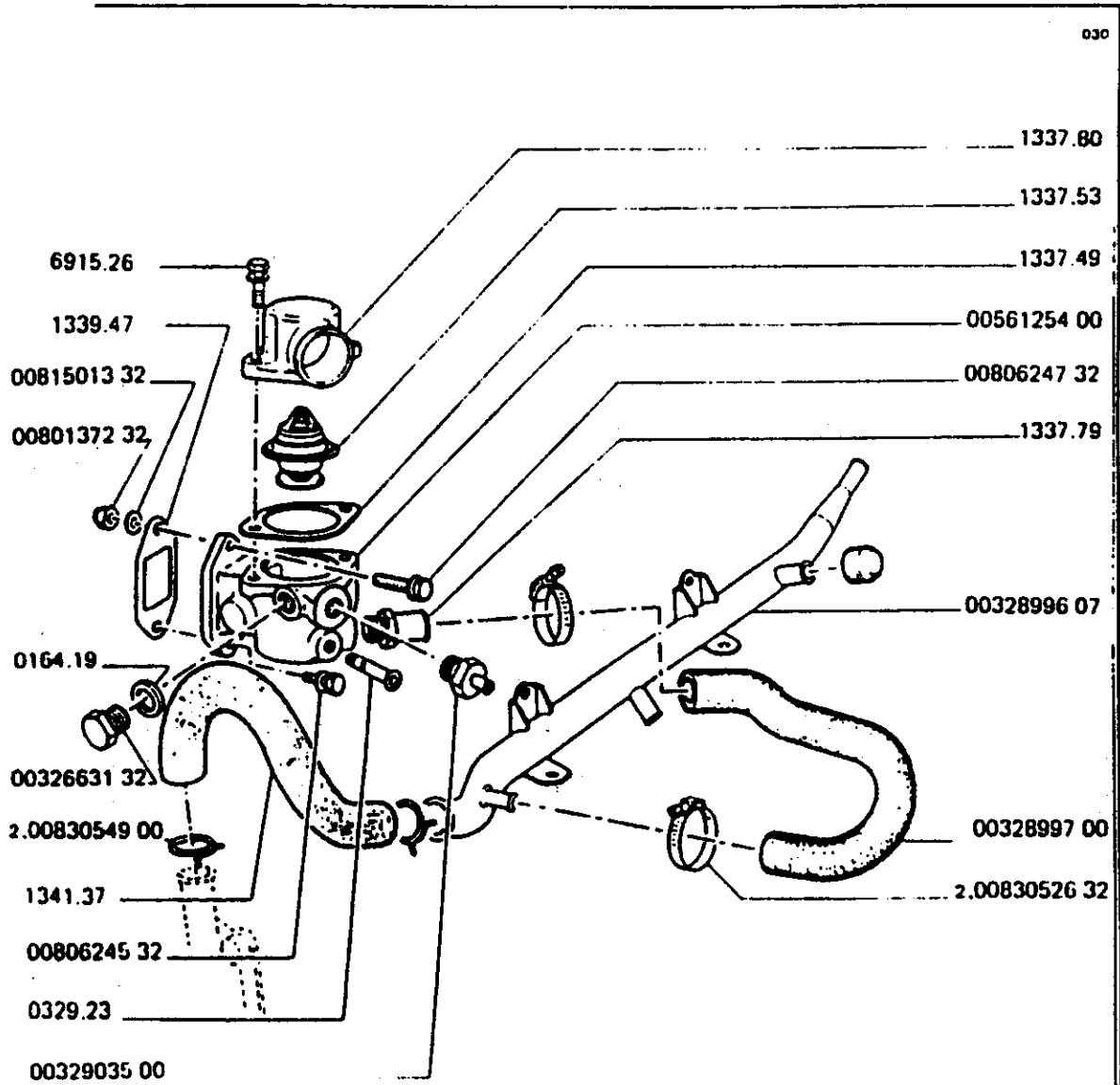

2156cm³ 142CV

1337.80	COUVERCLE boîtier	1
1337.53	THERMOSTAT	1
1337.49	JOINT thermostat	1
0056125400	BOITIER sortie eau	1
1339.47	JOINT de coude	1
0164.19	JOINT de bouchon	1
0032663132	BOUCHON	1
1337.79	EMBOUT raccordement	1
0032903500	EMBOUT calibré	1
0369.23	PRISE dépression	1
0032899700	DURIT	1
0032899607	COLLECTEUR	1
1341.37	DURIT	1

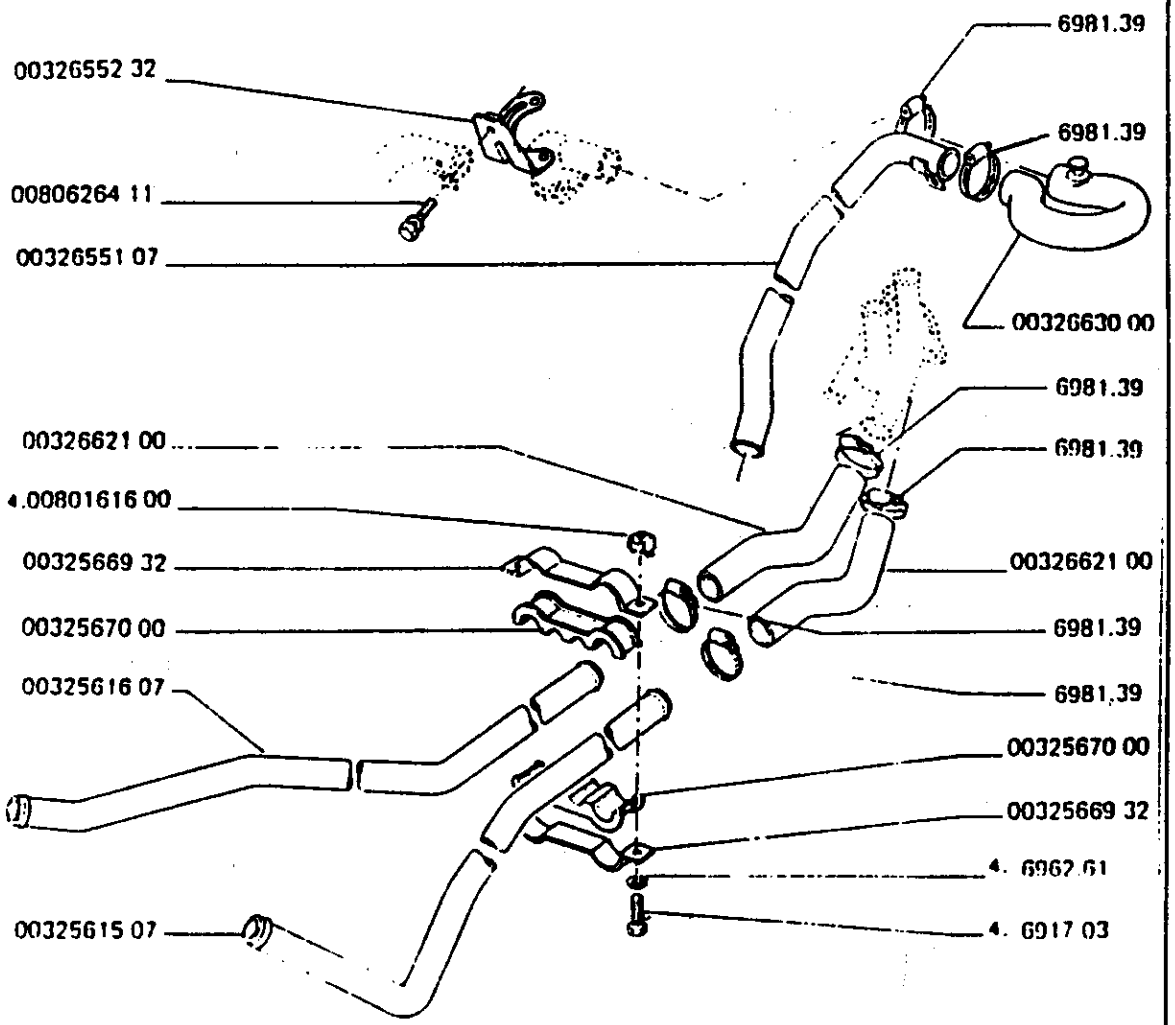

1592cm³

0032655232	SUPPORT TUBES	1
0032663000	DURIT	1
0032655107	TUBE SORTIE MOT	1
0032662100	DURITE	2
0032561507	TUBE intermédiaire ~~droit~~ G	1
0032561607	TUBE intermédiaire ~~gauche~~ D	1
0032567000	ISOLANT	4
0032566932	SUPT TUBES	4

10/88 MUR C13.01

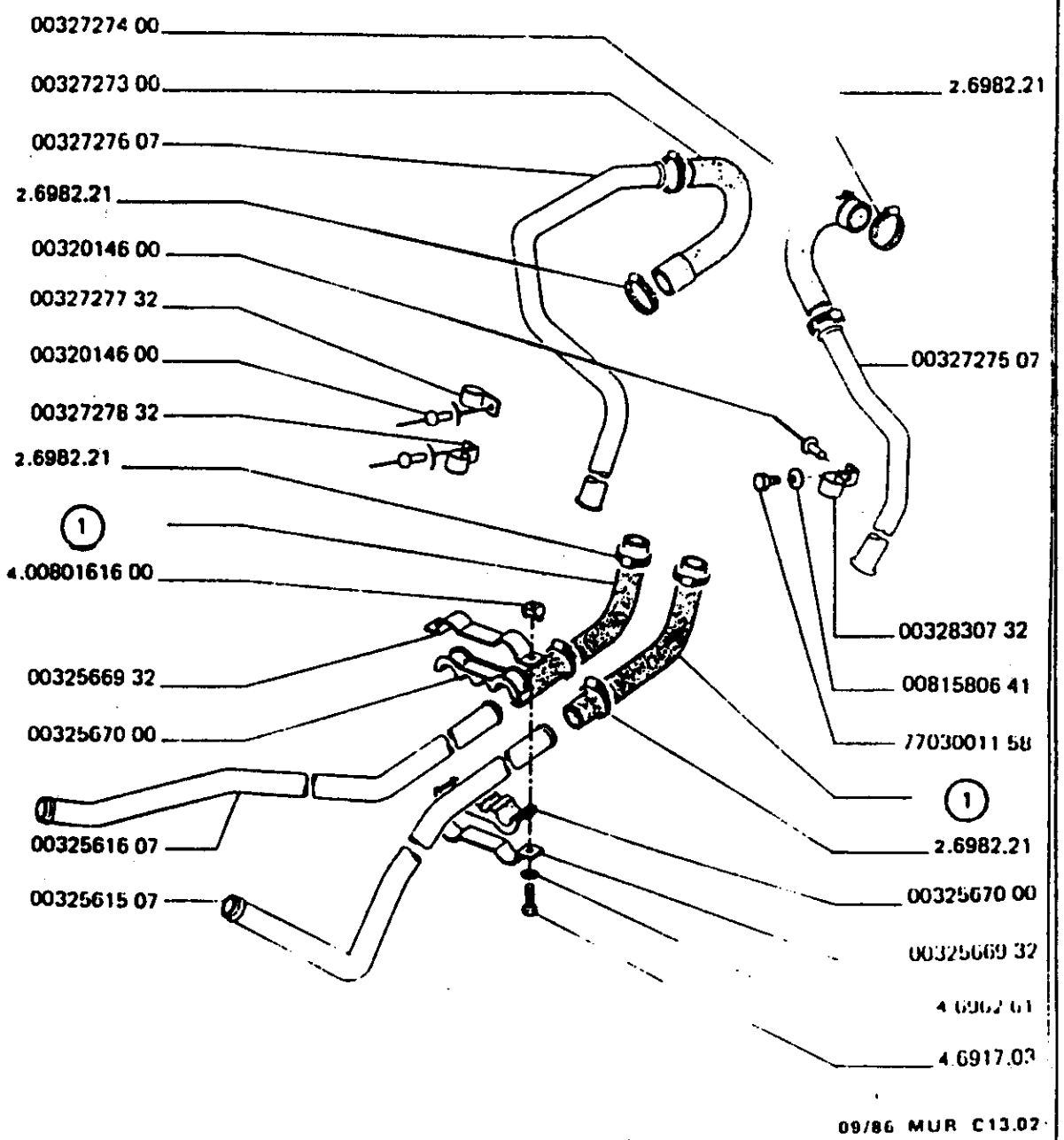

	0032727507	...leur	1
	00327274	...onie eau	1
	0032[illegible]	...OLLIER	1
	0032014600	RIVET étanchéité	1
	0032727300	DURIT entrée eau	1
	0032727607	TUBE entrée eau	1
	0032727732	COLLIER	1
	0032727832	COLLIER	1
1	0016418500	DURIT : → MOD 82	2
	0032567000	ISOLANT	4
	0032566932	SUPPORT tubes	4
	0032561507	TUBE intermédiaire G	1
	0032561607	TUBE intermédiaire D	1

09/86 MUR C13.02

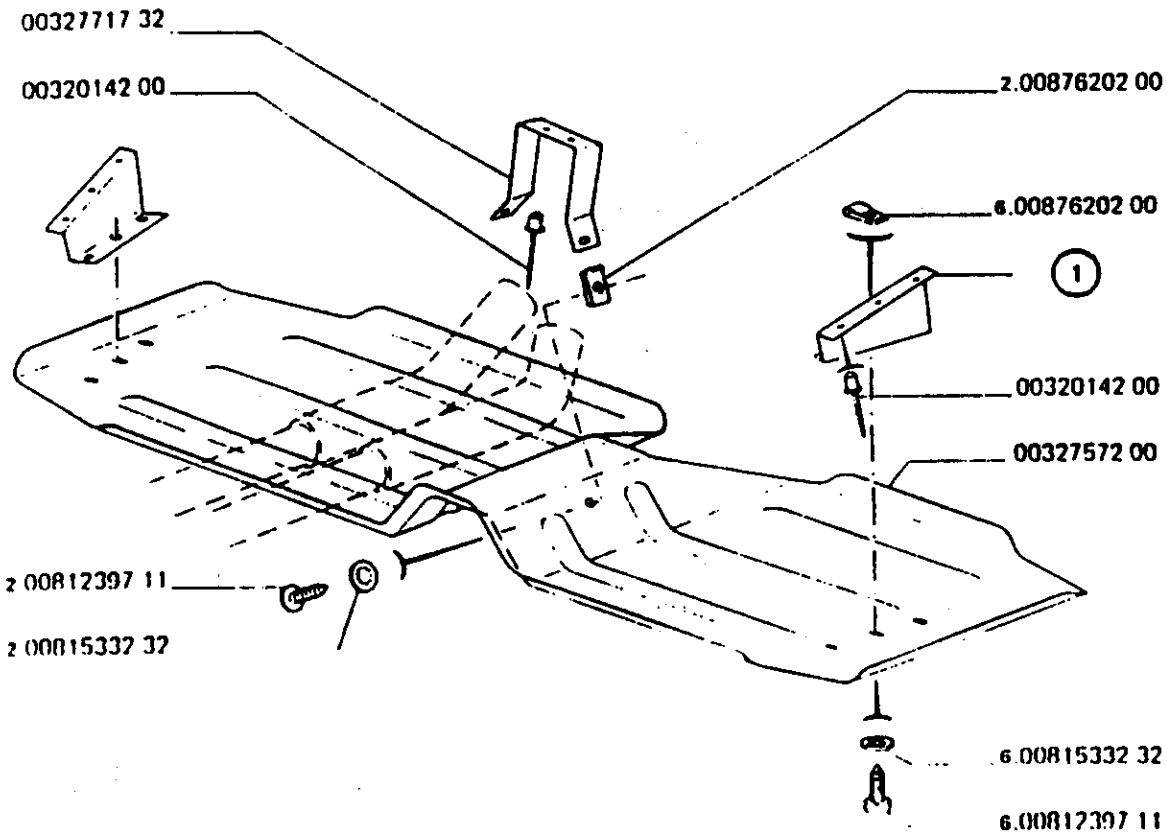

		D				
		0032757200 PARE-FEU centr.	1			
1		SUPPORT :				
		0032756632 ◇	1			
		0032756732 ◇	1			
		0032014200 RIVET à rupture	8			
		0032771732 PATTE pare-feu	1			

09/86 MUR C13.03

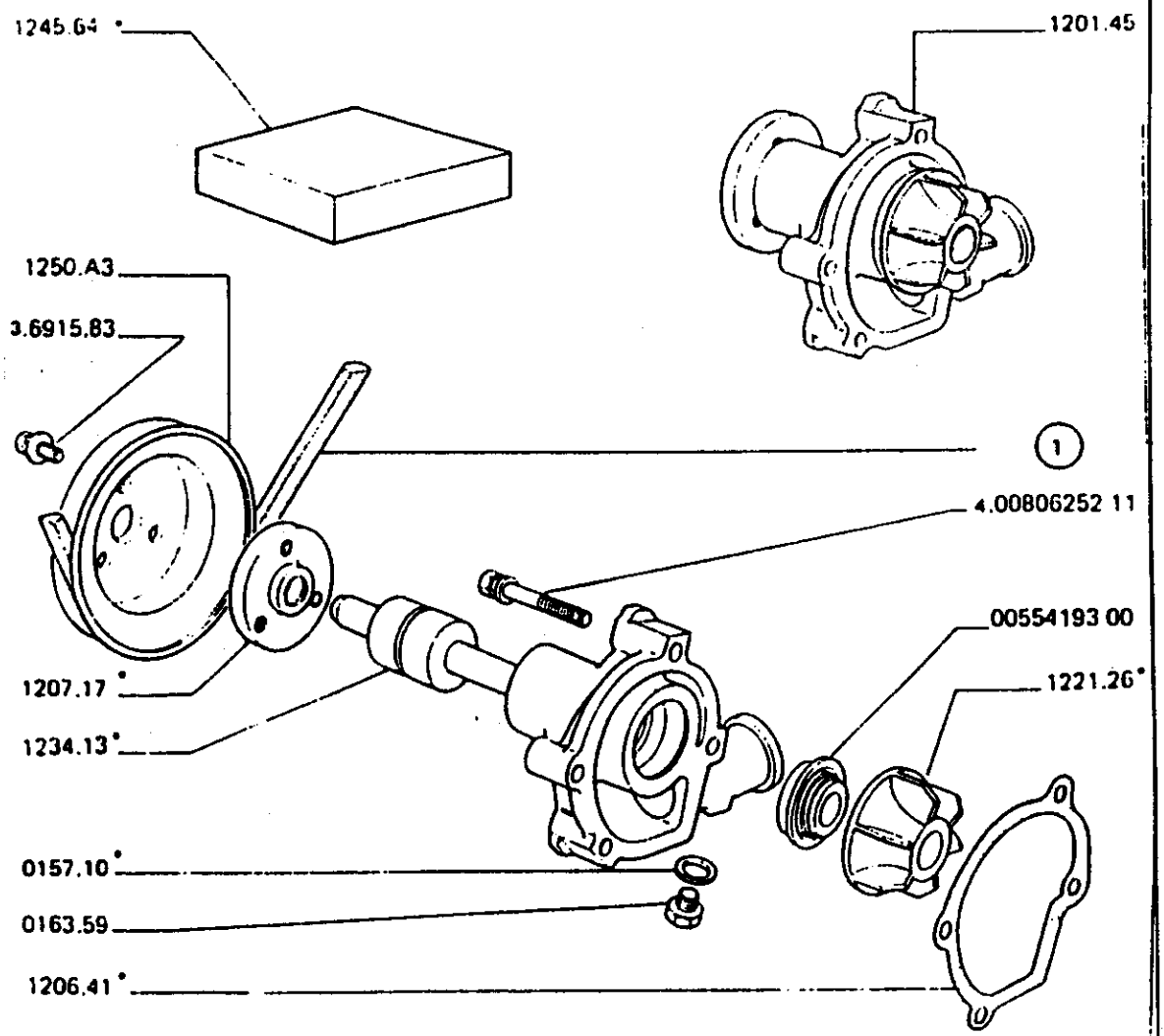

	1201.45	POMPE à eau	1
	1206.41	JOINT pompe à eau	1
	1221.26	TURBINE	1
	0055419300	BAGUE étanchéité	1
	1234.13	ROULEMENT	1
	0157.10	JOINT circulaire de bouchon	1
	0163.59	BOUCHON fileté	1
	1207.17	MOYEU de poulie	1
	1250.A3	POULIE pompe à eau	1
1		COURROIE :	
	0040922400	MOD 81, long 775	1
	1280.15	MOD 81, long 760	1
1		COURROIE, Gamme «PRO» :	
	5749.12	long 760	1
	5749.13	long 775	1
	1245.64	KIT pompe à eau	1

10/88 MUR C21 01

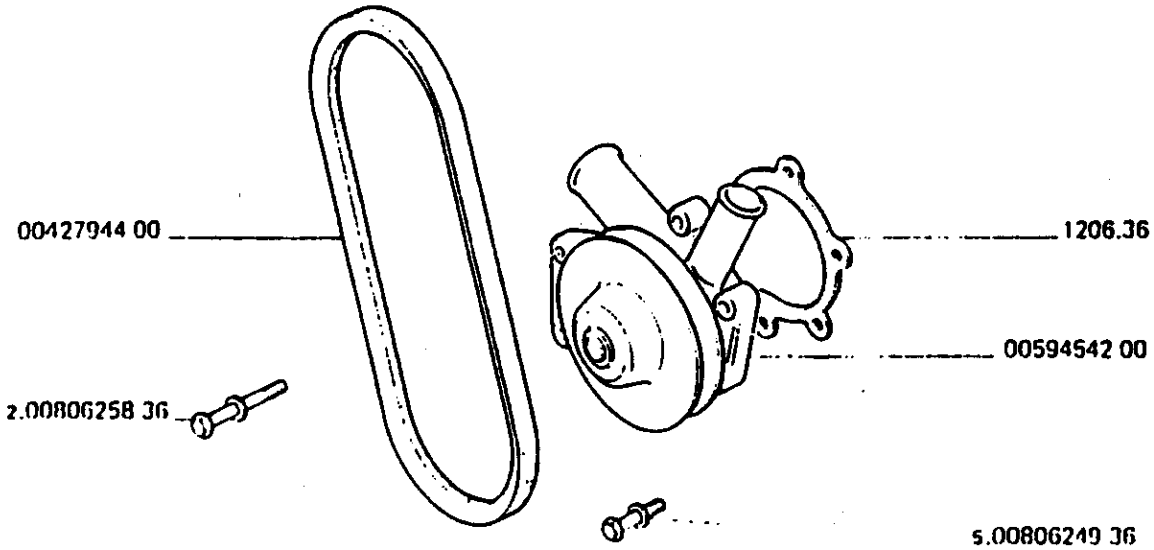

	2156cm³	
1206.36	JOINT pompe à eau	1
0059454200	ENS pompe a eau	1
0042794400	COURROI pie eau	1

09/86 MUR C21.02

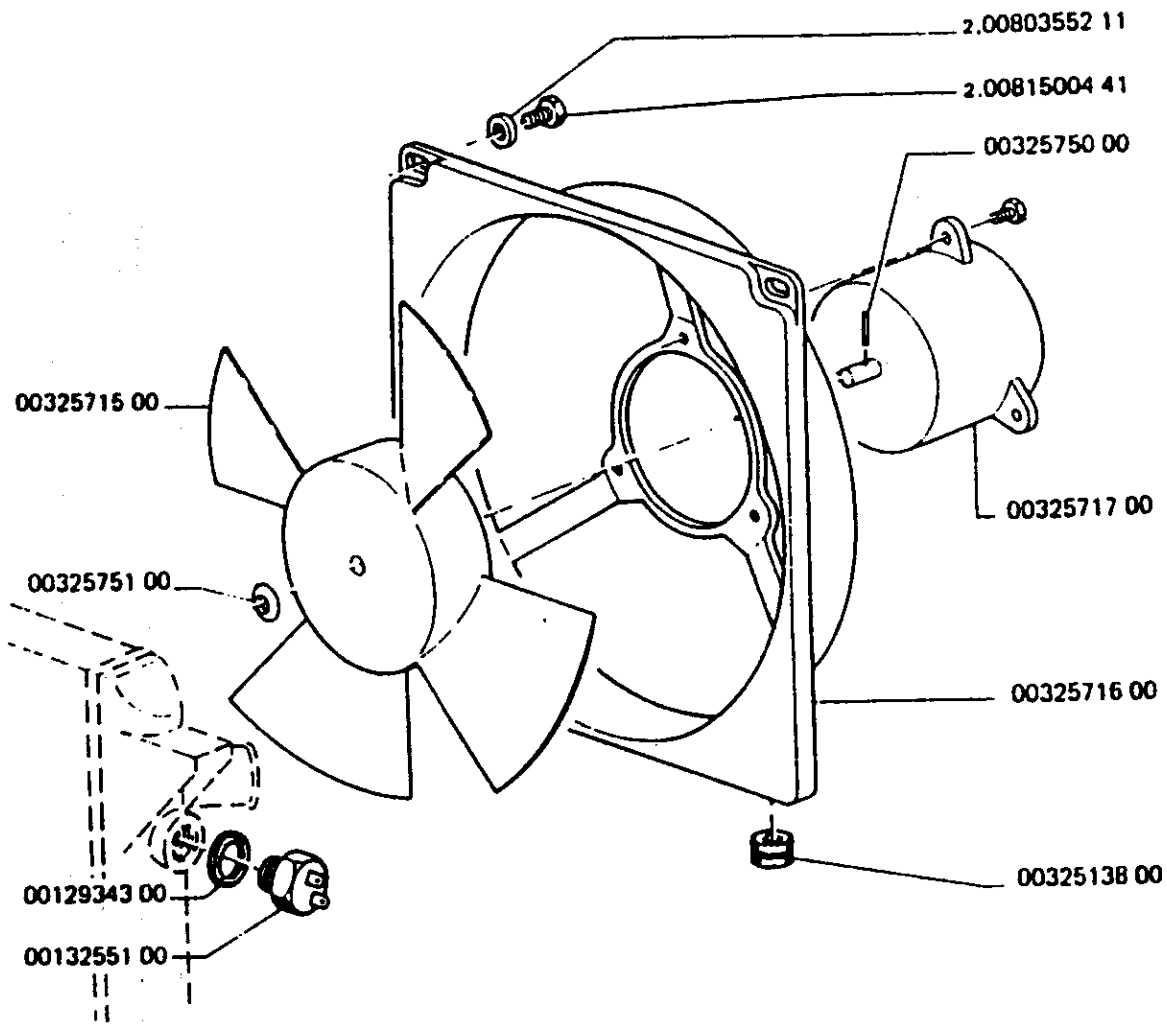

10/82 MUR C41.01

0032571700	MOT ventil 60w	1
0032571600	BUSE ventilat	1
0032571500	HELICE ventilat	1
0032575100	CLIP fix helice	1
0032575000	GOUPILLE	1
0012934300	JOINT thermo	1
0013255100	THERMO contact	1
0032513800	AMORTIS turbine	2

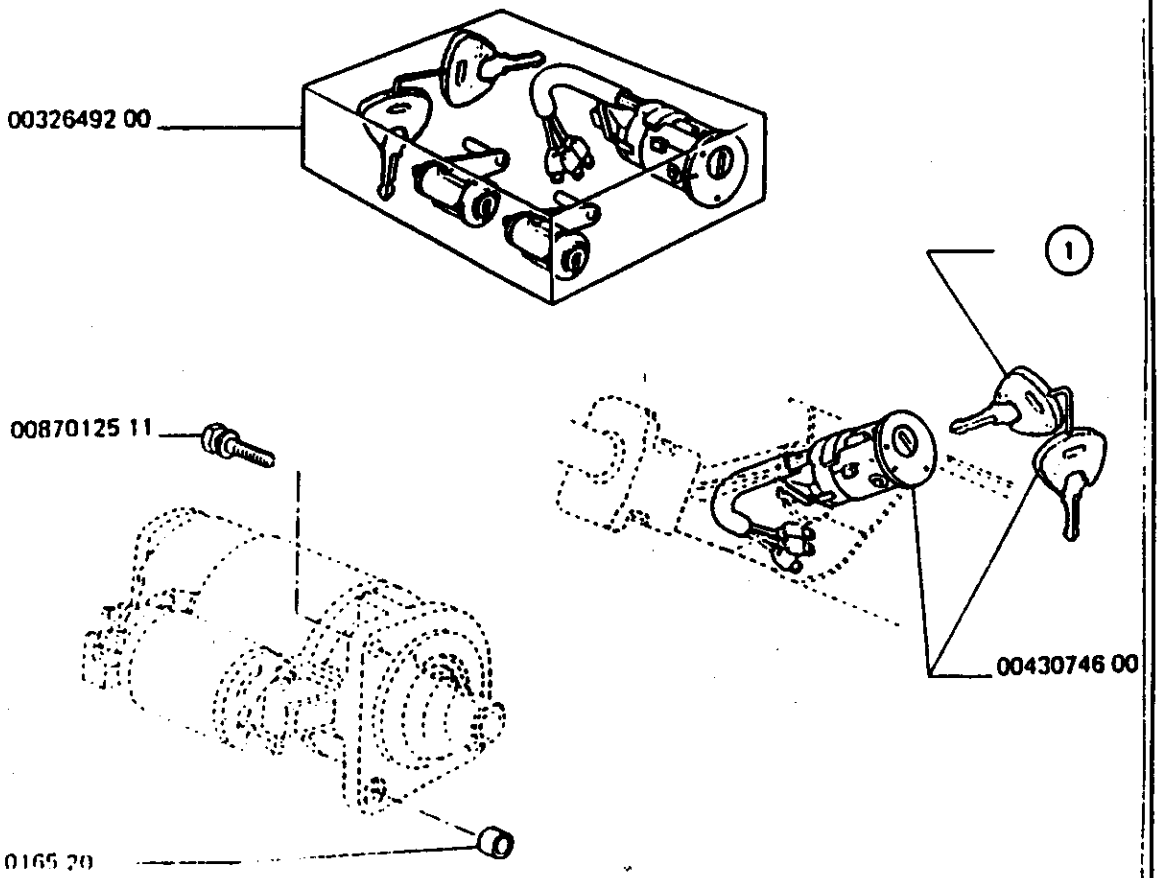

0032649200	KIT CONTACT	1
0043074600	CONTACT DEMARRE	1
1	CLE :	
0043211600	ébauche	1
0017501000	taillée	1
0165.20	PIED centrage	1

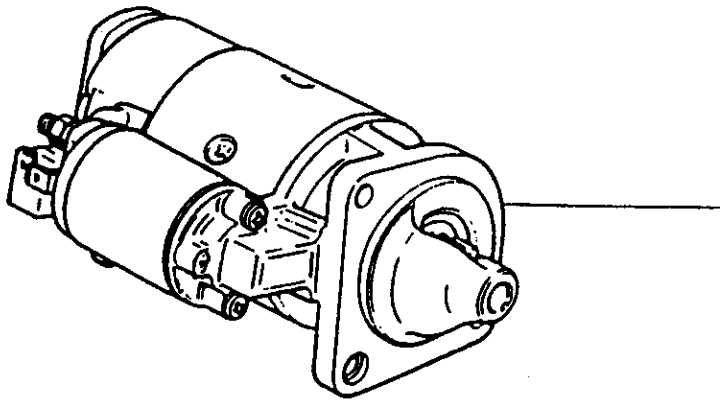

A - 1592cm³, sauf ♂ .....
B - 1592cm³, ♂ .....
C - 2156cm³

DEMARREUR complet :

Marque	Identif.	Ert	NE	A	B	C
MITSUBISHI	M003T19771	5802.75 *5802.00	5802.53	1	1	
PARIS-RHONE ou VALEO	D9E43 D9E83					
MITSUBISHI	M003T39781					
MITSUBISHI	M003T39881 M003T19871					
PARIS-RHONE ou VALEO	D9E44					
PARIS-RHONE ou VALEO	D9E45		0056770900			1

NOTA . Pour les pièces de détail démarreur, consulter micro-catalogue détail.

*) N° Provision démarreur usagé

10/82 MUR D12.01

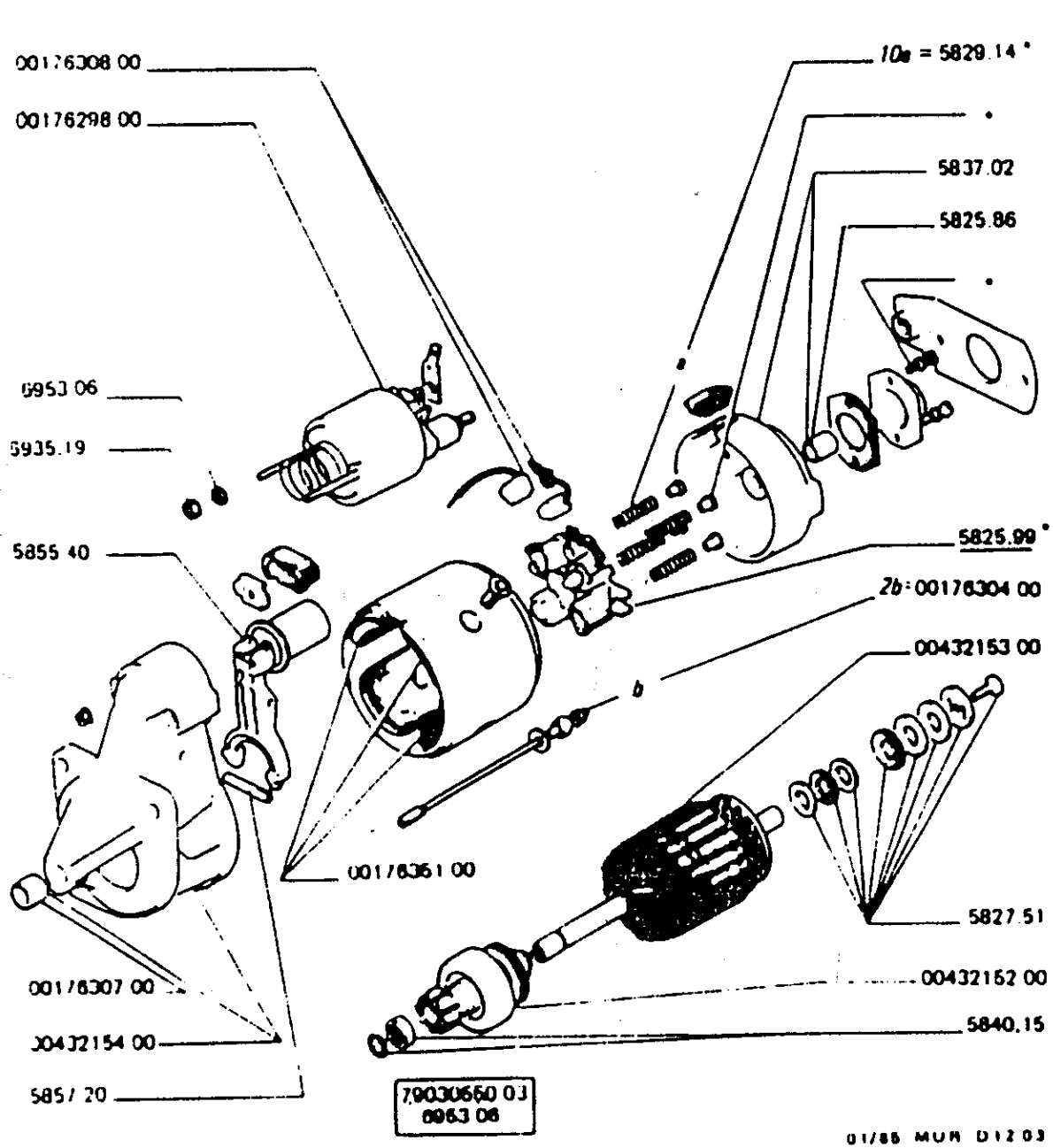

09E43

0043215400	SUP strtr drive		1
	BUSH bearing :		
(5825.86)	- cover	0017630700	1
	- drive support		1
(5867.20)	PIN str dri lev	0017635700	1
5855.40	LEVER starter		1
0017635100	SET coils		1
0017630800	BRUSH 4 set		1
(5829.14)	SPRG brsh 10 st	0017635200	1
5837.02	COVER, commutator end		1
0017630400	ROD 2 set		1
(5827.51)	FIXINGS set	0017630600	1
0043215300	ARMATURE str mo		1
0043215200	DRIVE starter		1
(5840.15)	KIT, drive stop	0017635400	1
0017629800	SOLENOID strtr		1
(5825.99)	BRUSH-HOLDER assy.	0017635900	1

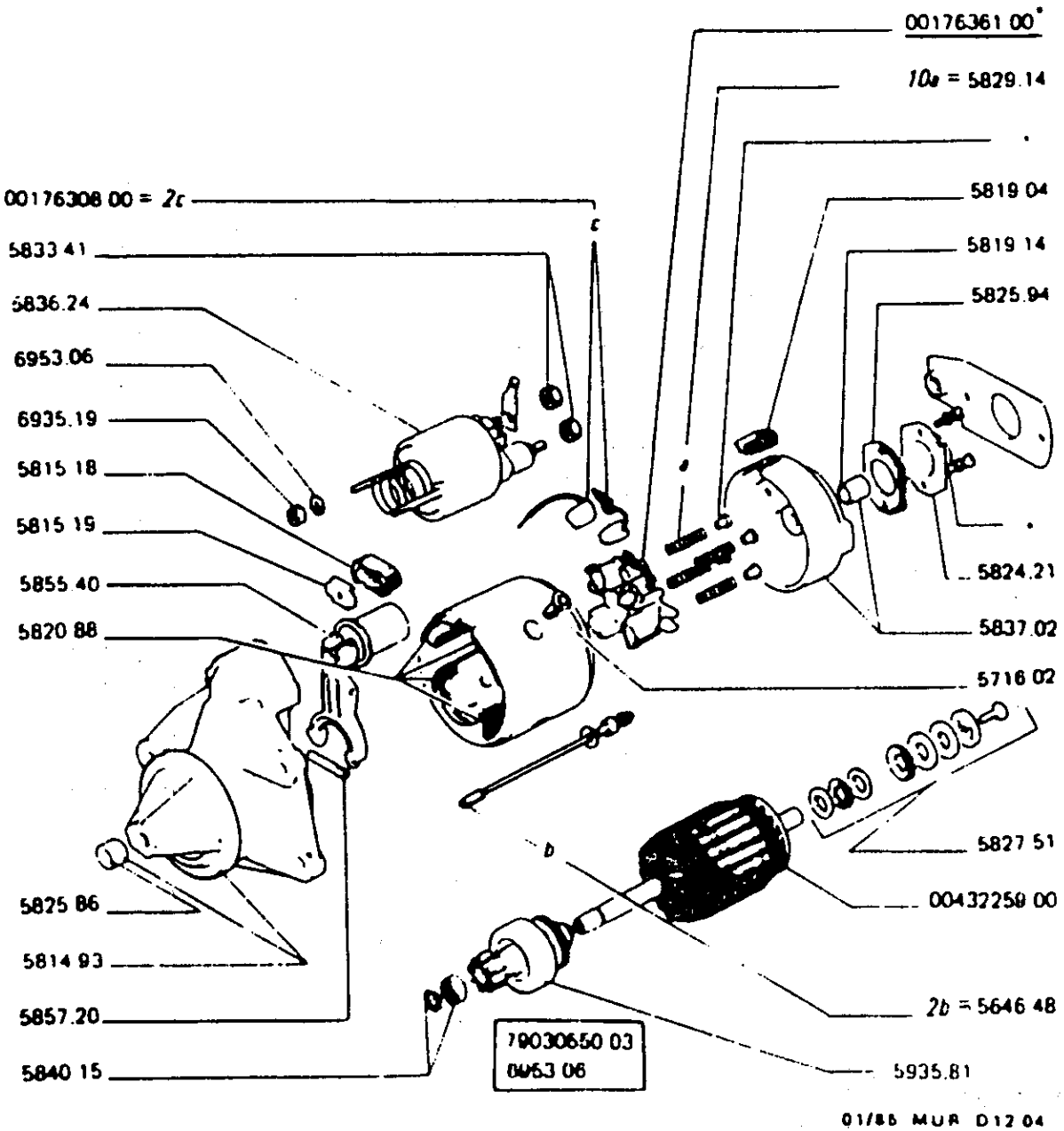

D9E45

(5814.93)	SUPPORT, drive	0043229700
5855.40	LEVER, drive	
(5857.20)	PIN, lever	0017635[illegible]
(5820.88)	SET of field coils	0043229600
0017630800	SET of 4 brushes	
(5829.14)	SET of 10 springs	0017635200
5837.02	COVER, commutator end	
(5825.86)	BUSH : - commutator end cover - drive support	0017630700
(5846.48)	SET of 2 assembling rods	0043229900
(5827.51)	KIT, armature fix.	0017630600
0043225900	ARMATURE, starting motor	
5835.81	DRIVE, starting motor	
(5840.15)	KIT, drive stopping part	0017635400
(5836.24)	CONTACT SWITCH	0043229800
0017636100	BRUSH-HOLDER assy.	
(5716.02)	SCREW, pole piece	9405716029
(5815.18)	GASKET, rubber	9405815188
(5815.19)	REST, gasket	9405815[illegible]
(5825.94)	GASKET, Ø cap	9405825[illegible]
(5824.21)	CAP, Ø	9405824[illegible]
(5833.41)	KIT, solenoid mounting	9405833418
(5819.14)	INSULATING PART	9405819[illegible]

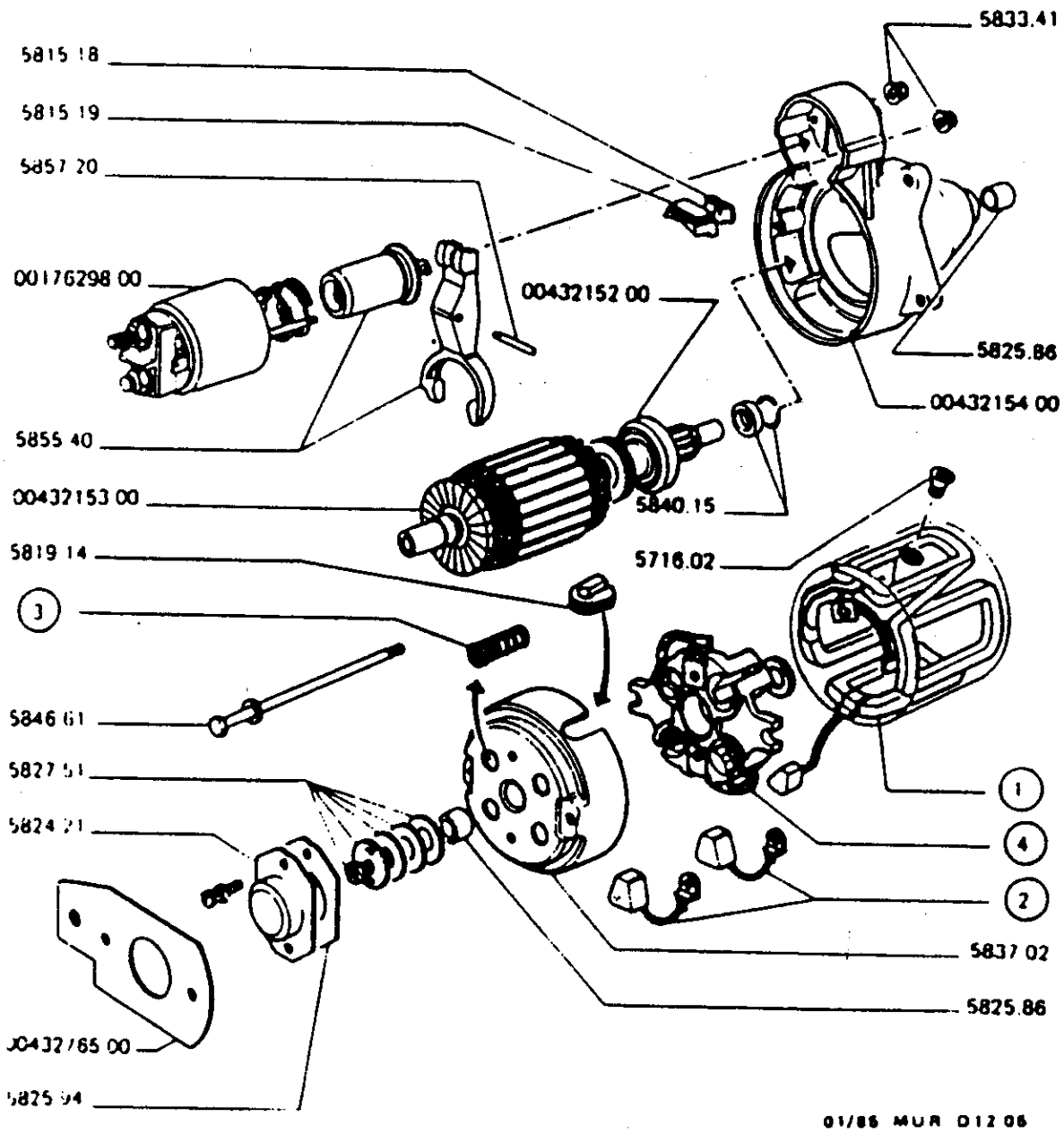

		- D9E83		
		- D9E44		
	0017629600	SOLENOID		1
	0043216200	DRIVE		1
	0043216300	ARMATURE		1
	0043216400	COVER, drive end		1
	0043276600	MOUNTING, AR		1
	(5716.02)	SCREW, pole piece	9406716028	4
	(5815.18)	GASKET	9405815188	1
	(5815.19)	REST, gasket	9405815198	1
	(5819.14)	INSULATING PART	9406819148	1
1		SET of field coils :		
	(5820.87)	D9E83	9406820878	1
	(5820.88)	D9E44	0043229600	1
	(5824.21)	CAP, commutator end	9406824218	1
	(5826.86)	BUSH, cover	0017630700	2
	(5826.94)	BASKET, AR cap	9406826948	1
	(5827.51)	KIT, armature braking part	9406827518	1
2		SET of brushes :		
	(5828.86)	D9E83	9406828658	1
	5828.82	D9E44		1
3		SET of brush springs :		
	5829.18	D9E44		1
	(5829.20)	D9E83	9406829208	1
	(5833.41)	KIT, solenod mounting	9406833418	1
	5837.02	COVER, commutator end		1
4		BRUSH-HOLDER assembly :		
	5825.99	D9E44		1
	(5837.13)	D9E83	9406837138	1
	(5840.15)	KIT, drive stopping part	0017636400	1
	(5846.61)	SET of 2 assembling rods	0017630400	1
	(5866.40)	LEVER	9406865408	1
	(586[illegible])	PIN, lever	0017636700	1

MUR101 12-84 Printed in France

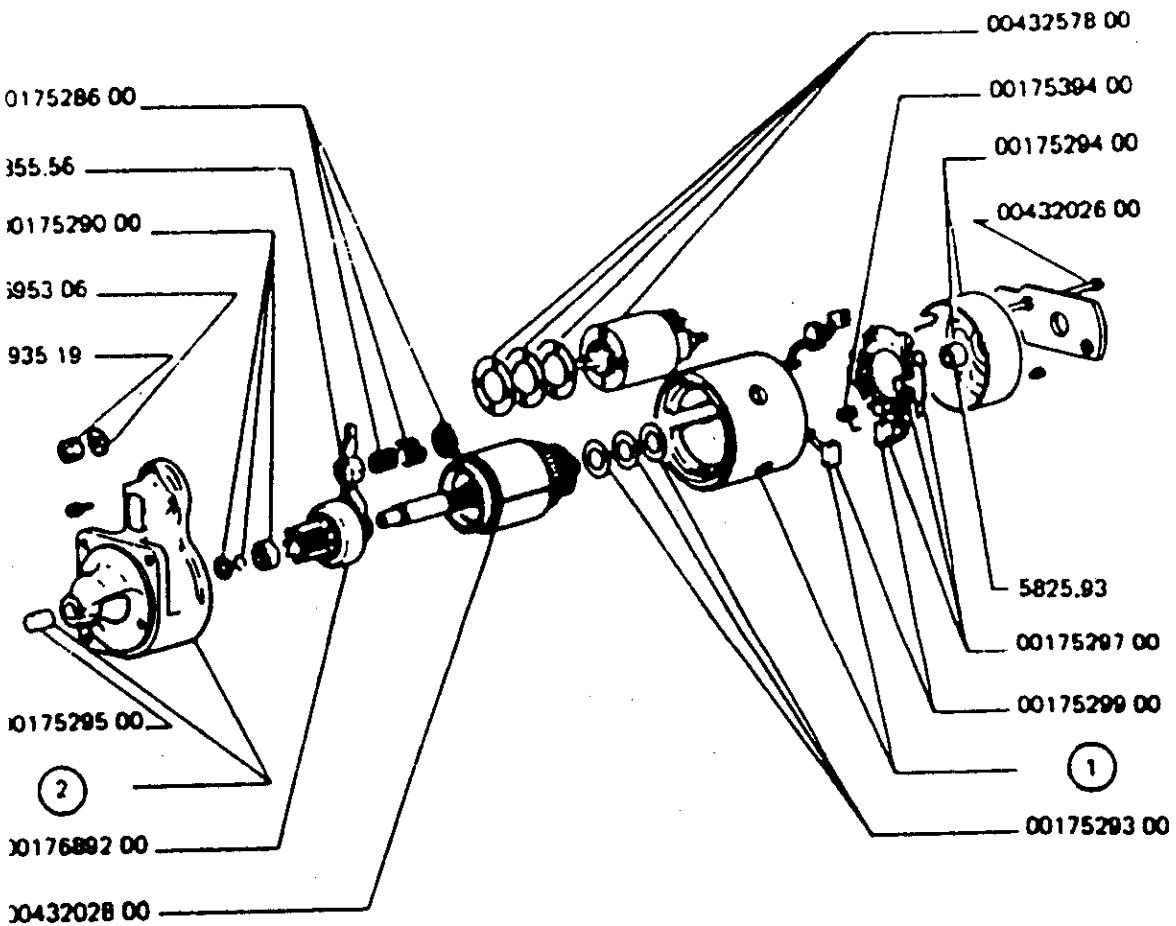

79030550 03
6953.06

01/85 MUR D12 20

		- M003T 19771 - M003T 19871	
	0043202600	SET of 2 rods	2
	0017529400	COVER, commutator end	1
	0017529600	BUSH, AV cover	1
	5825.93	BUSH, AR cover	1
	0017529700	BRUSH-HOLDER, assy.	1
	0017539400	SPRING, brush	4
	0017529900	SET, brushes	1
1		COIL, field, assy. :	
	0017529800	M003T19771	1
	0043202700	M003T19871	1
	0017529300	KIT, armature fasten.	1
	0043202800	ARMATURE	1
	0017529600	KIT, solenoid adjustment	1
	5855.56	LEVER, starting motor	1
	0017689200	DRIVE starting motor	1
	0017529000	KIT, drive stopping part	1
2		SUPPORT, drive :	
	0017689000	M003T19771	1
	0017689100	M003T19871	1
	0043257800	SOLENOID	1

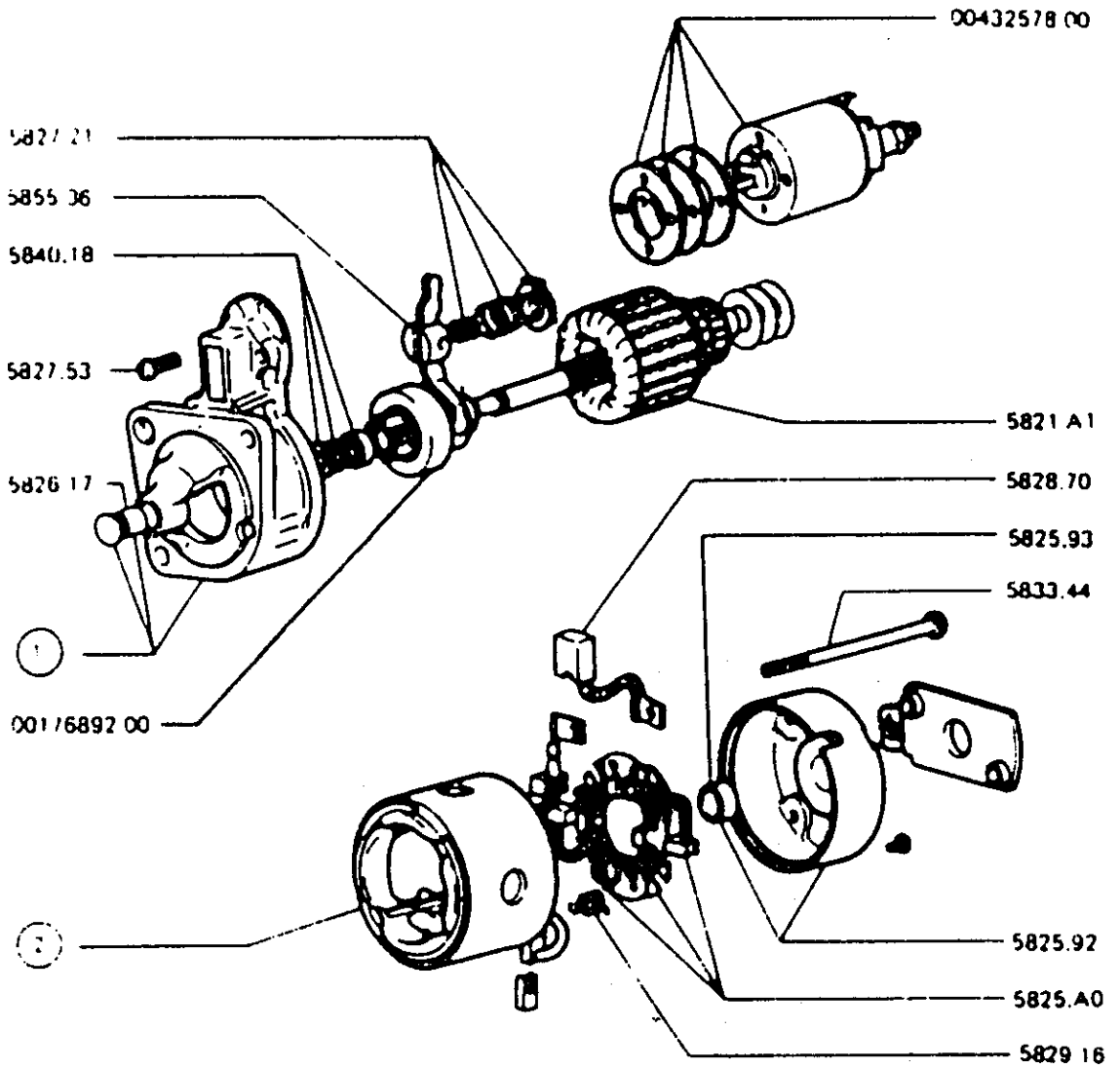

01/86 MUR D12.21

		- M003T39781		
		- M003T39881		
1		SUPPORT, drive, assy. :		
	5813.02	M003T39781	1	
	5813.03	M003T39881	1	
2		FIELD COIL assy. :		
	5820.94	M003T39781	1	
	5820.96	M003T39881	1	
	5821.A1	ARMATURE	1	
	5826.A0	BRUSH-HOLDER	1	
	5826.92	COVER, commutator end	1	
		BUSH, cover :		
	5826.93	AR	1	
	5826.17	AV	1	
		KIT :		
	5827.53	armature fastening	1	
	5840.18	drive stop	1	
	5867.21	solenoid adjusting	1	
	5828.70	SET of brush	1	
	5829.16	SPRING, brush	4	
	5833.44	ROD, assembling	2	
	5866.36	FORK	1	
	0017689200	DRIVE	1	
	0043257809	SOLENOID	1	

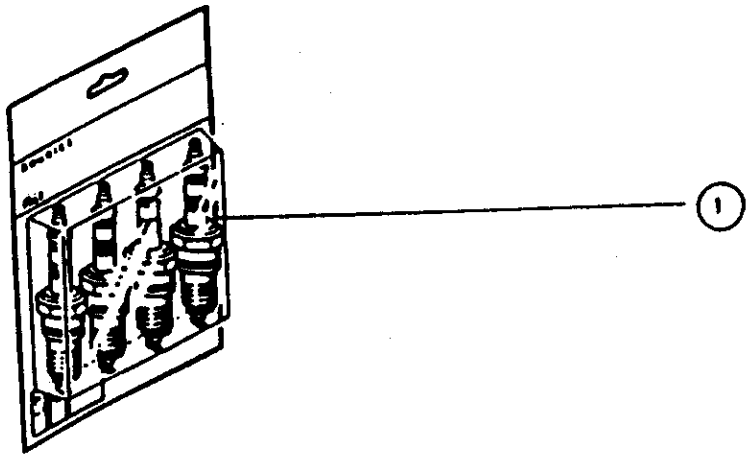

A - Bougie à l'unité ..... A
B - Blister de 4 bougies ..... B

1 BOUGIE :

ELECTRODE NICKEL	Type	N°	A	B
Bosch	W7D0	5961.93	4	
Gamme «PRO»	XP10	5962.39	4	
Gamme «PRO»	XP10	5962.40		1
Gamme «PRO»	XP8	5962.42	4	
Gamme «PRO»	XP8	5962.41		1
ELECTRODE CUIVRE	**Type**	**N°**		
Bosch	W7DC	5962.13	4	
Gamme «P.T.B»	W7DC	5962.99		1
Champion	N281YC	5962.16	4	
Gamme «P.T.B.»	N281YC	5962.65		1
Eyquem	C52LS	5962.A2	4	
Gamme «P.T.B.»	C52LS	5962.A8		1

01/85 MUR D20.01

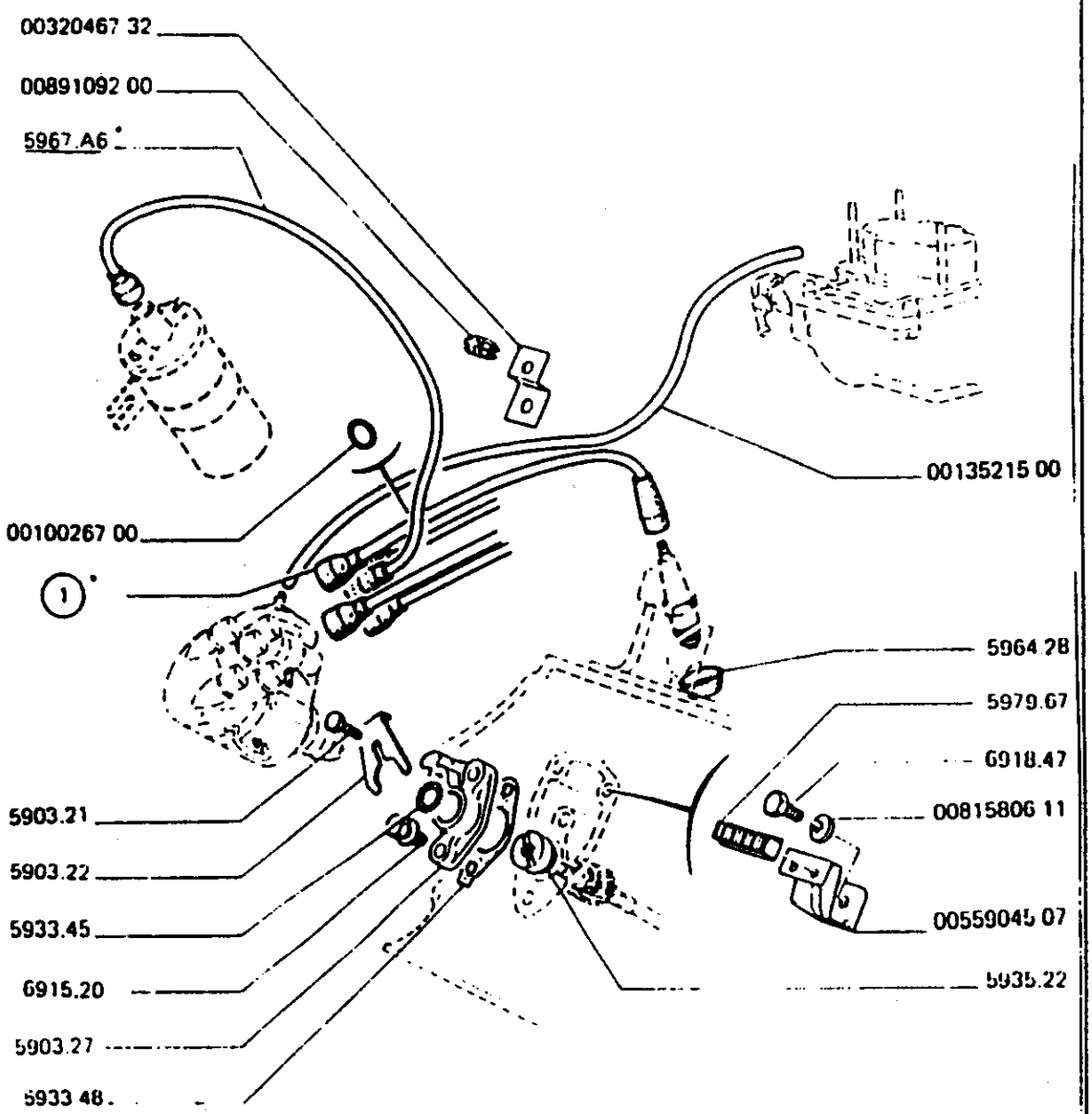

1592cm³

5967 A6	FAISCEAU allumage	1
1	FILS de bougie :	
0017892400	N° 1	1
0017894900	N° 2	1
0017895200	N° 3	1
0017895500	N° 4	1
0013521500	TUBE commande avance long 5000	1
0032046732	SUPPORT agrafe	1
0089109200	AGRAFE	1
0010026700	BAGUE de gaine	1
5935.22	MANCHON entrain	1
5933.48	JOINT allumeur	1
5903.27	SUPPORT allumeur	1
5933.45	JOINT allumeur	1
5903.22	BRIDE fixation allumeur	1
5903.21	VIS	1
0055904507	SUPPORT fil bougie	1
5979.67	BARRETTE	1
5964.28	CACHE poussière	1

030
040

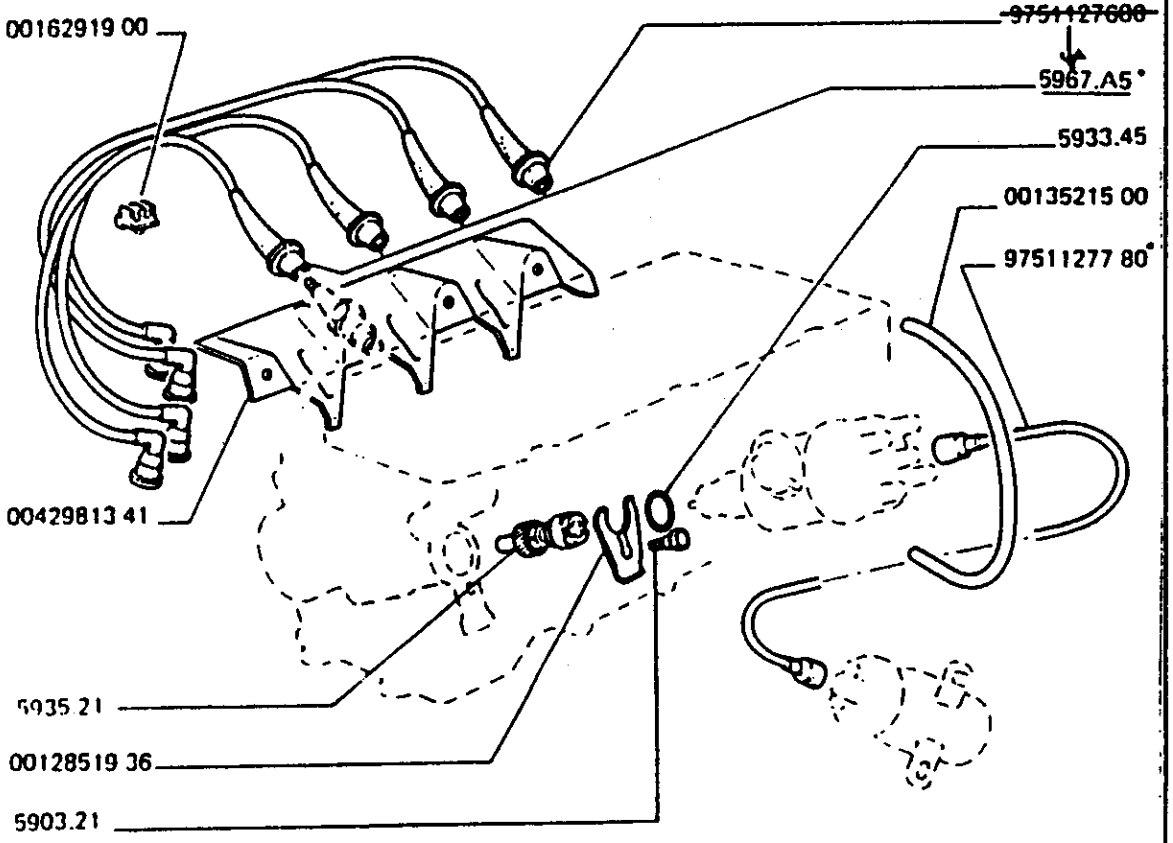

10/88 MUR D21.02

2156cm³

9751127780	FIL H TENSION	1
0013521500	TUBE CDE AVANCElong 5000	1
5935.21	AXE entrain all	1
0012851936	BRIDE FIX ALLUM	1
5933.45	JOINT allumeur	1
5903.21	VIS	1
0042981341	TOLE PROTECT	1
0016291900	SERRE CABLE	3
5967.A5	FAISCEAU d'allumage	1

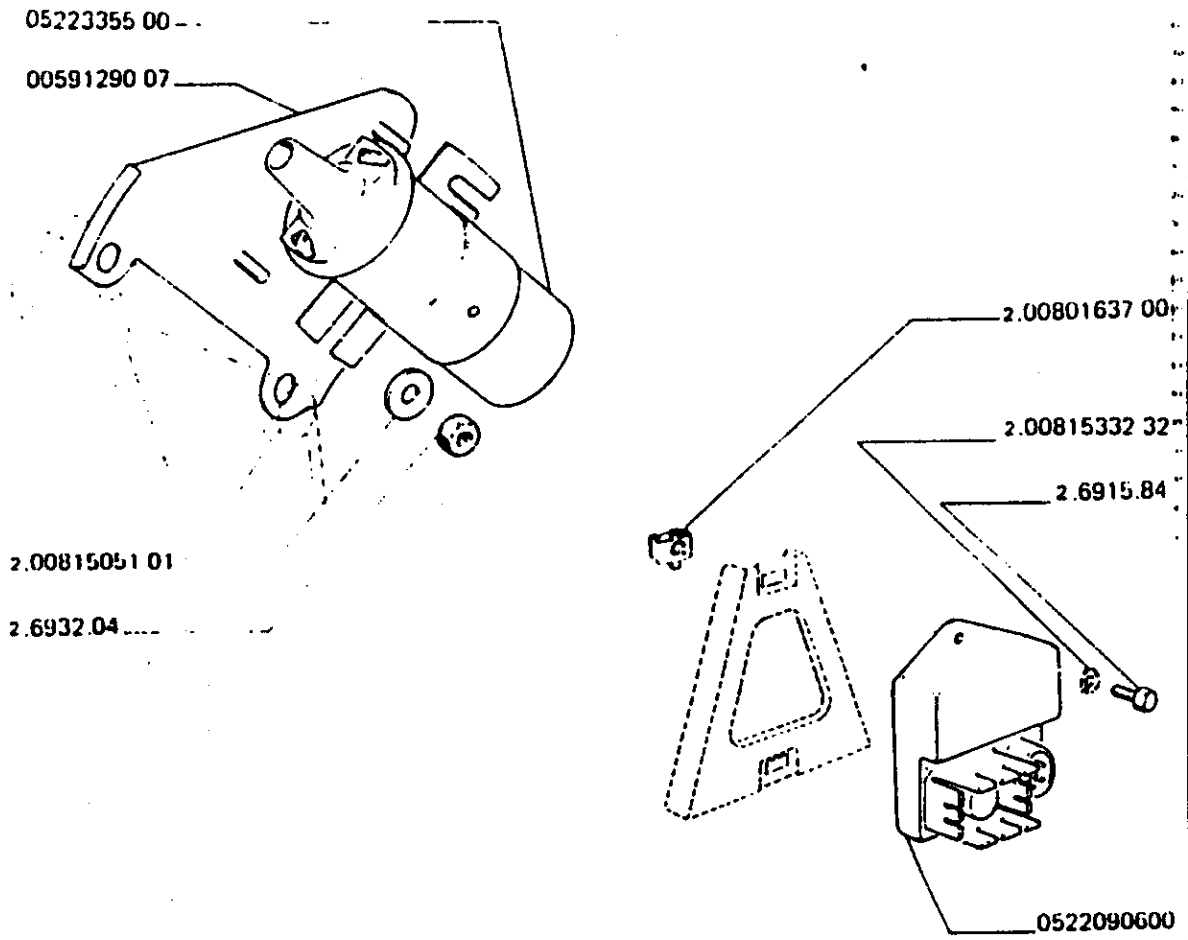

09/86 MUR D21.03

	1592cm³	
0522335500	BOBINE allumage	1
0059129007	SUPPORT bobine	1
0522090600	AMPLI allumage	1

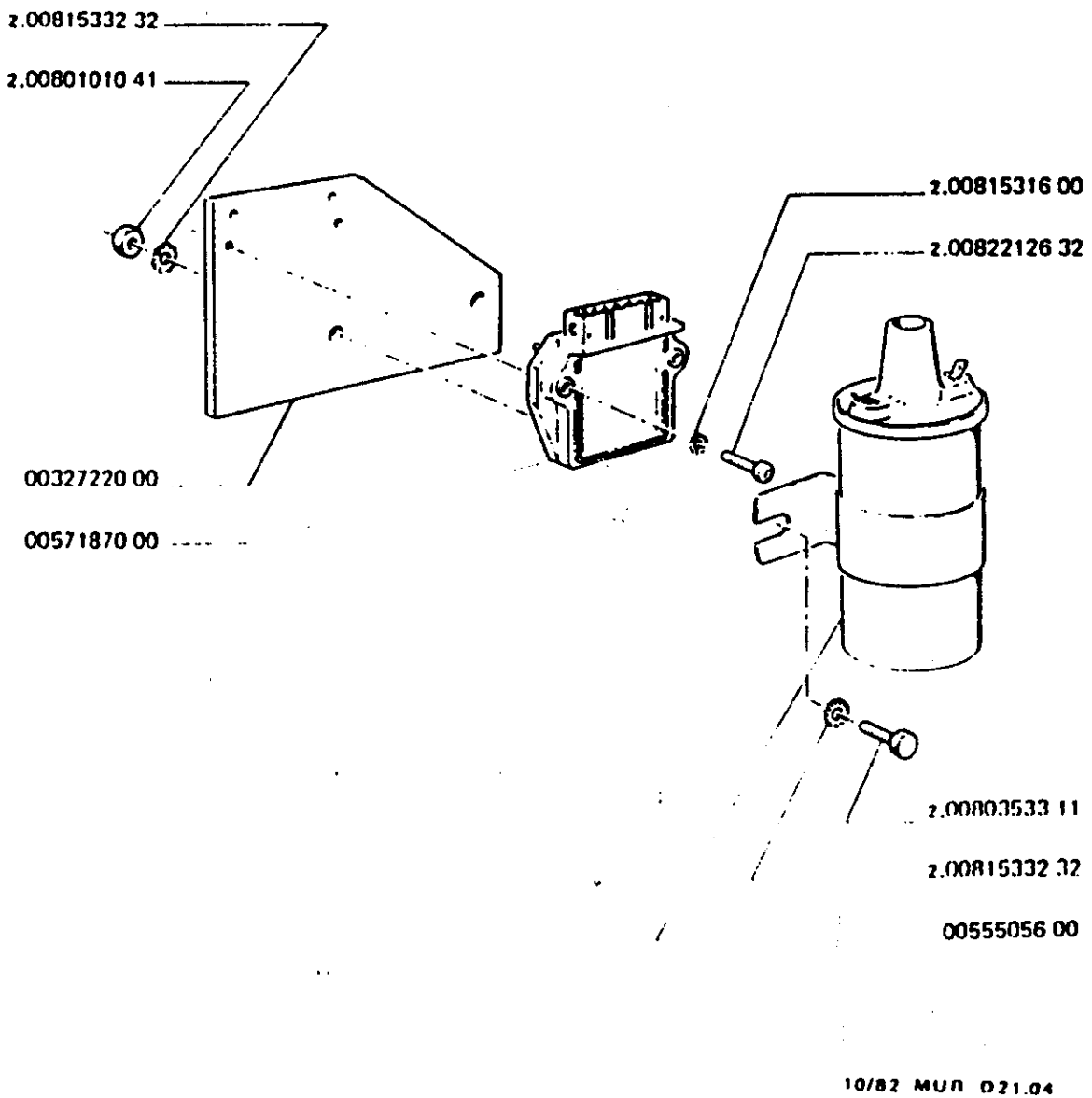

	2156cm³	
0055505600	BOBINE allumage	1
0057187000	AMPLI allumage	1
0032722000	SUPT bobine all.	1

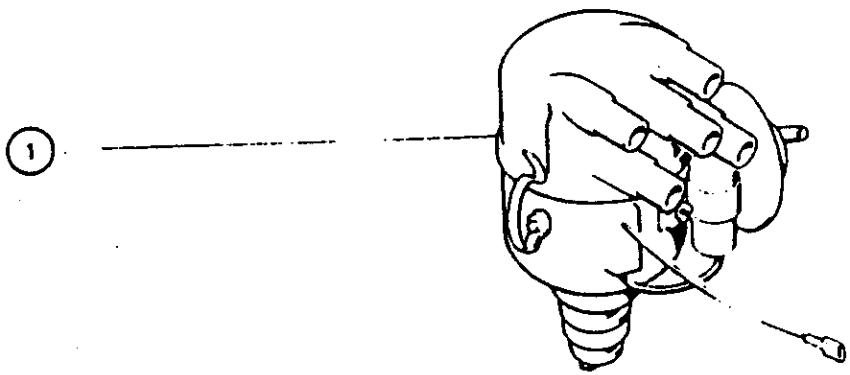

A - 1592cm³
B - 2156cm³ sauf 142CV
C - 2156cm³ 142CV

ALLUMEUR :

Identification	Marque	N°	A	B	C
0.237.020.039	Bosch	0043209000	1		
0.237.002.069		0043242900		1	
525405A - 525405B	Ducellier	0032895700			1

MUR(01) 12/84 Printed in France

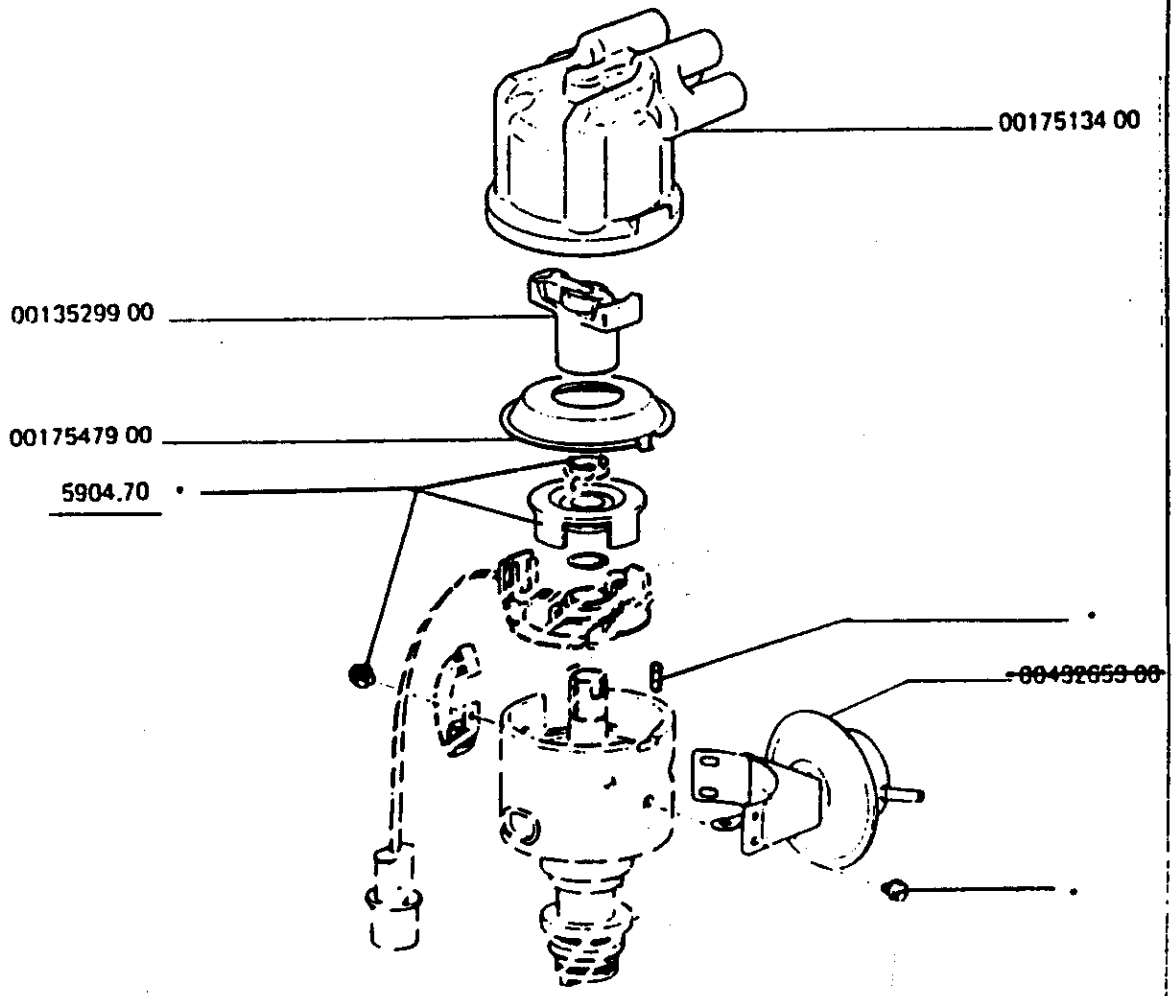

10/88 MUR D22.02

0.237.020.039

0017513400	TETE ALLUMEUR	1
0013529900	ROTOR ALLUMEUR	1
0017547900	COUVERCLE ALLUM	1
5904.70	JEU de pièces avec générateur d'impulsions	1

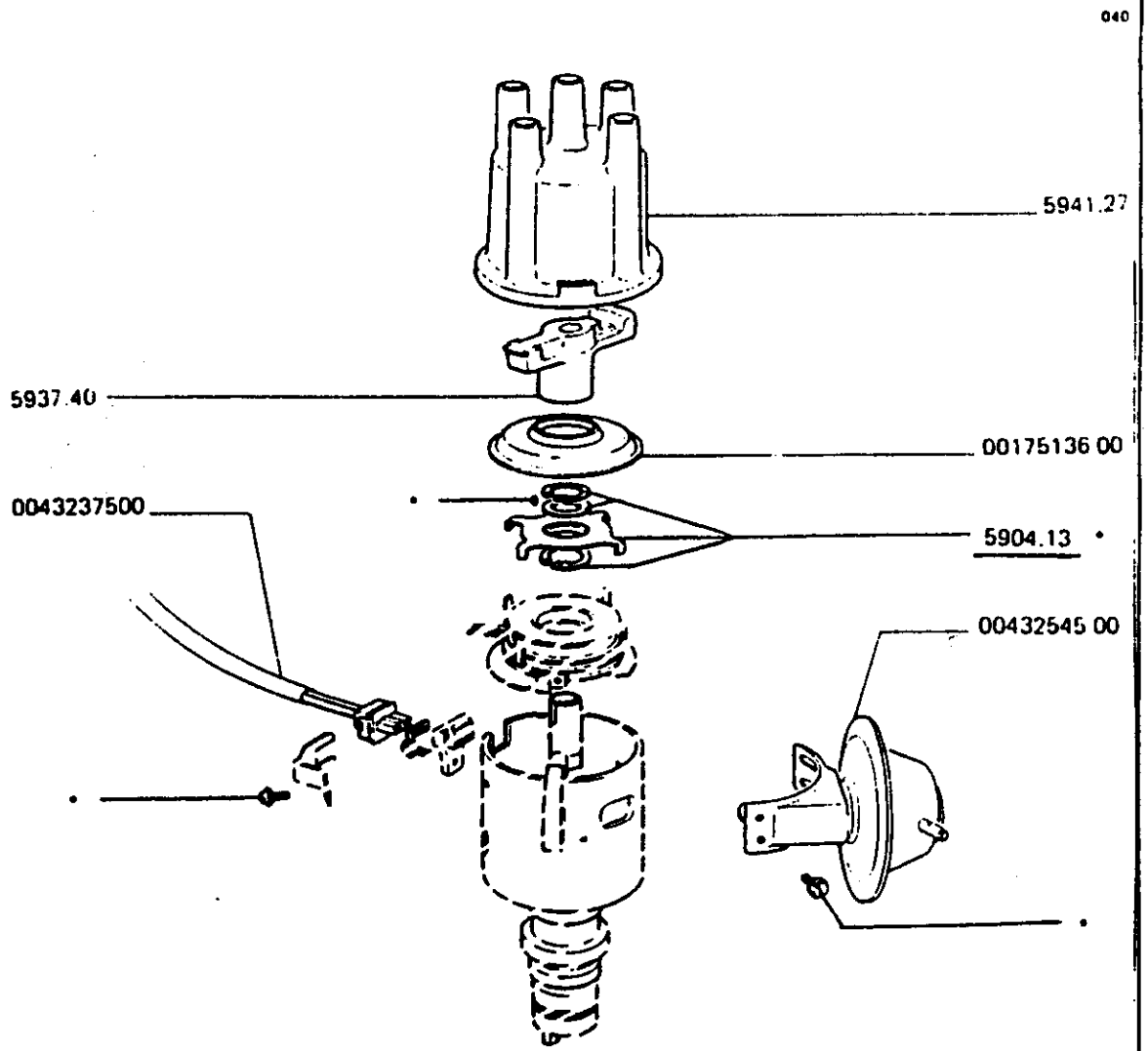

0.237.002.069

5941.27	TETE allumeur	1
5937.40	ROTOR allumeur	1
0017513600	COUVERCLE ALLUM	1
0043254500	CAPSULE ALLUM	1
0043237500	FIL ALIMENT ALL	1
5904.13	JEU de pièces avec générateur d'impulsions	1

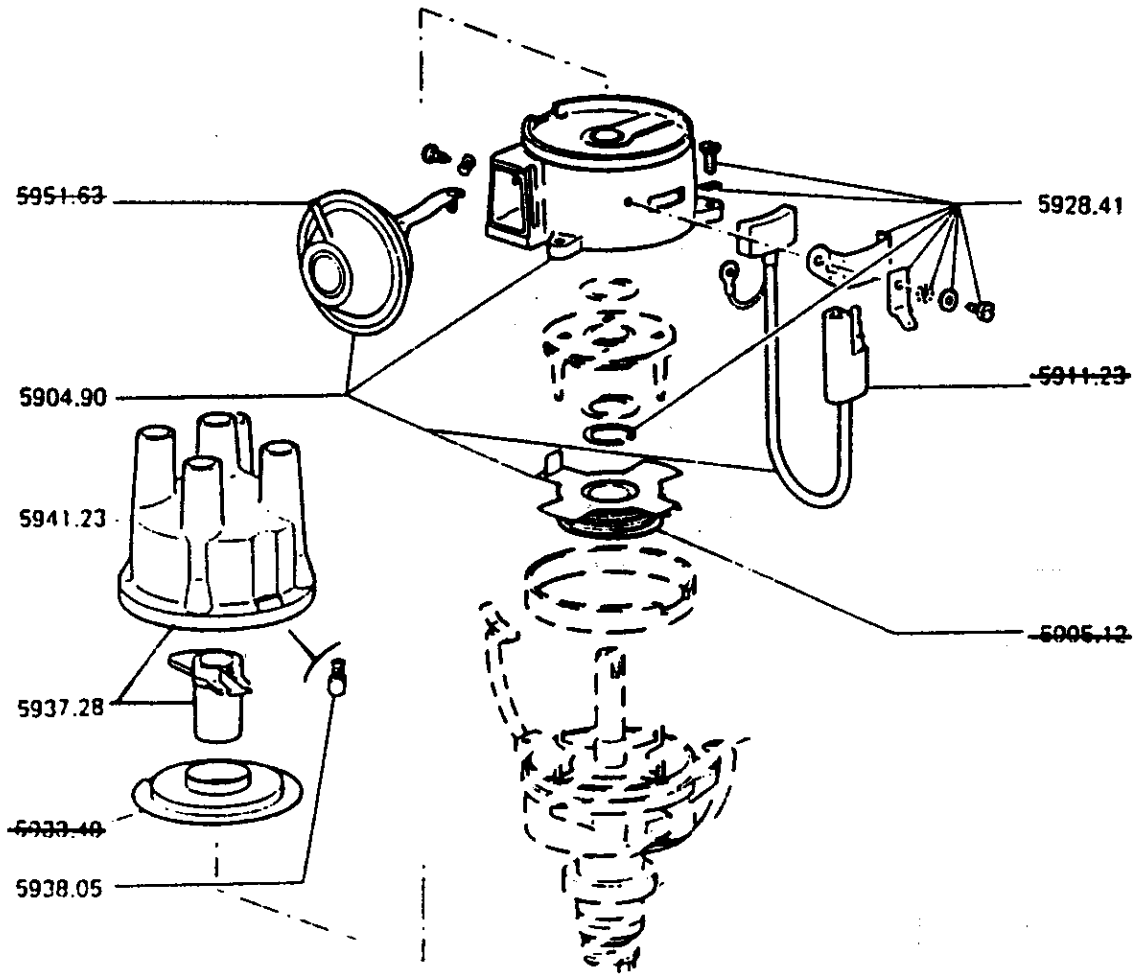

	- 525.405A - 525.405B	
5904.90	MODULE équipé	1
5928.41	JEU de pièces de montage	1
5937.28	ROTOR	1
5938.05	CHARBON	1
5941.23	TETE	1
5940.30	KIT haute tension	1

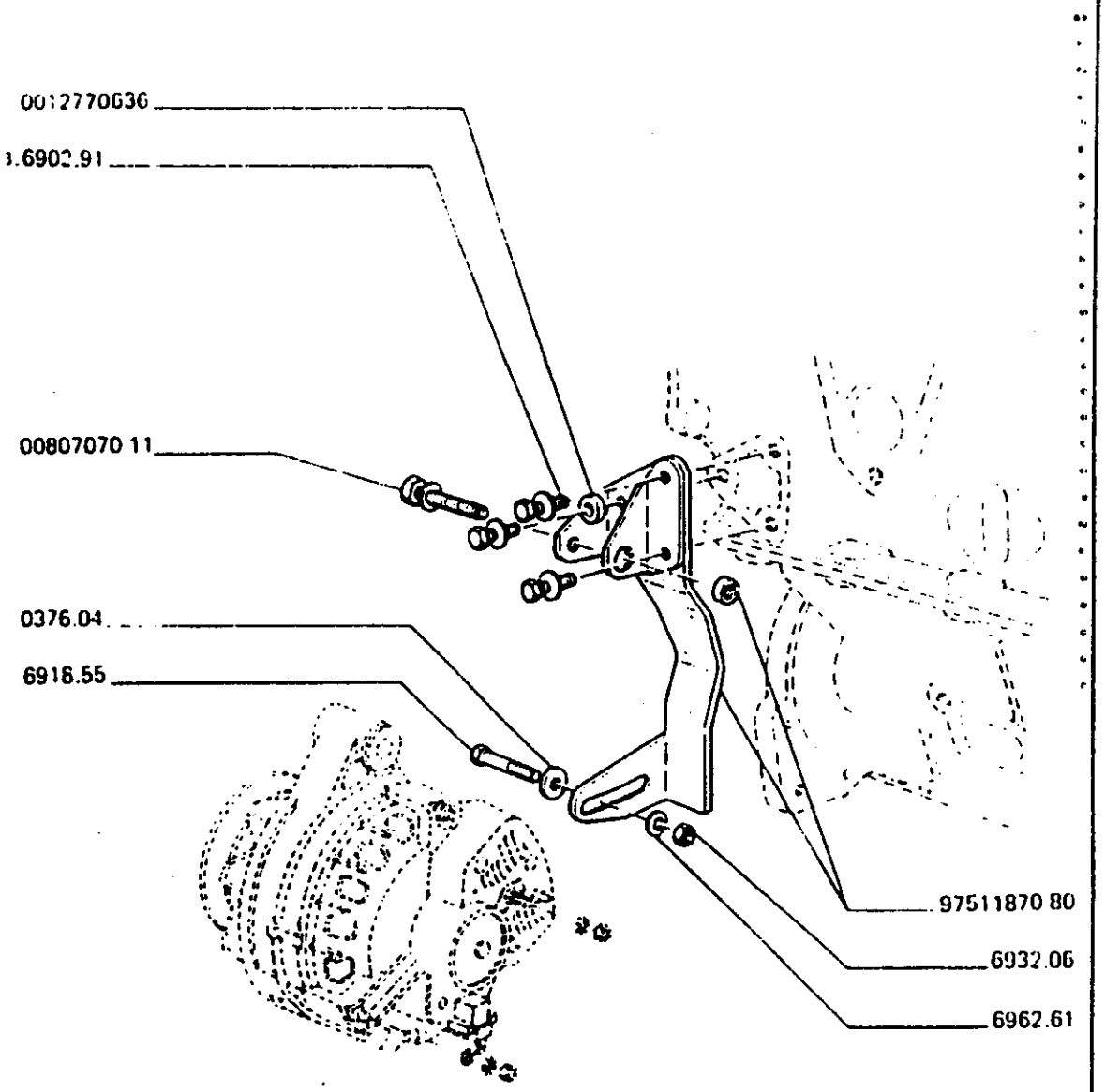

09/86 MUR D31.01

	1592cm³	
9751187080	SUPPORT tendeur	1
0376.04	RONDELLE plate	1
0012770636	RONDELLE	1

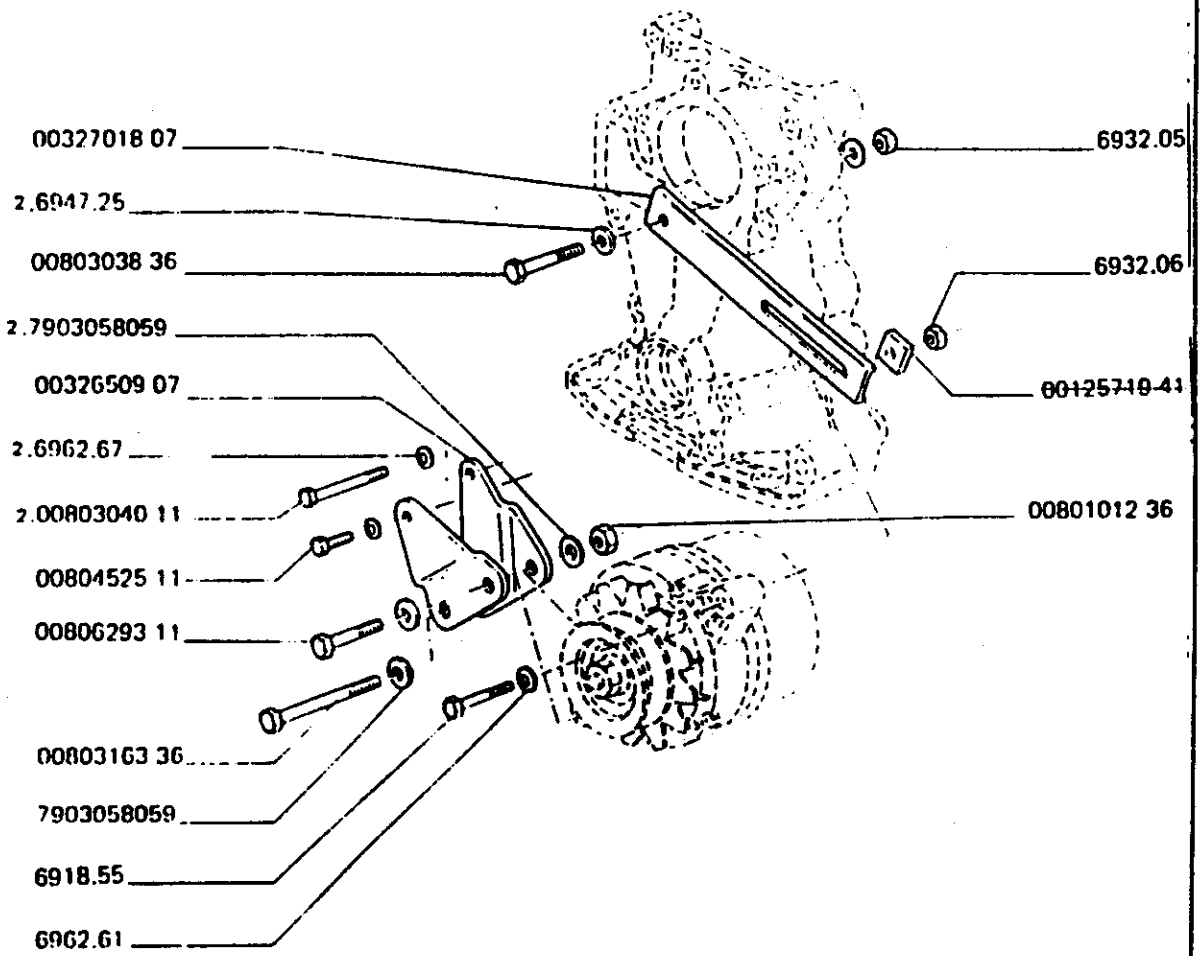

09/86 MUR D31.02

2156cm³

0032701807 TENDEUR altern.....	1	
0032650907 SUPP altern ass.....	1	

030
040

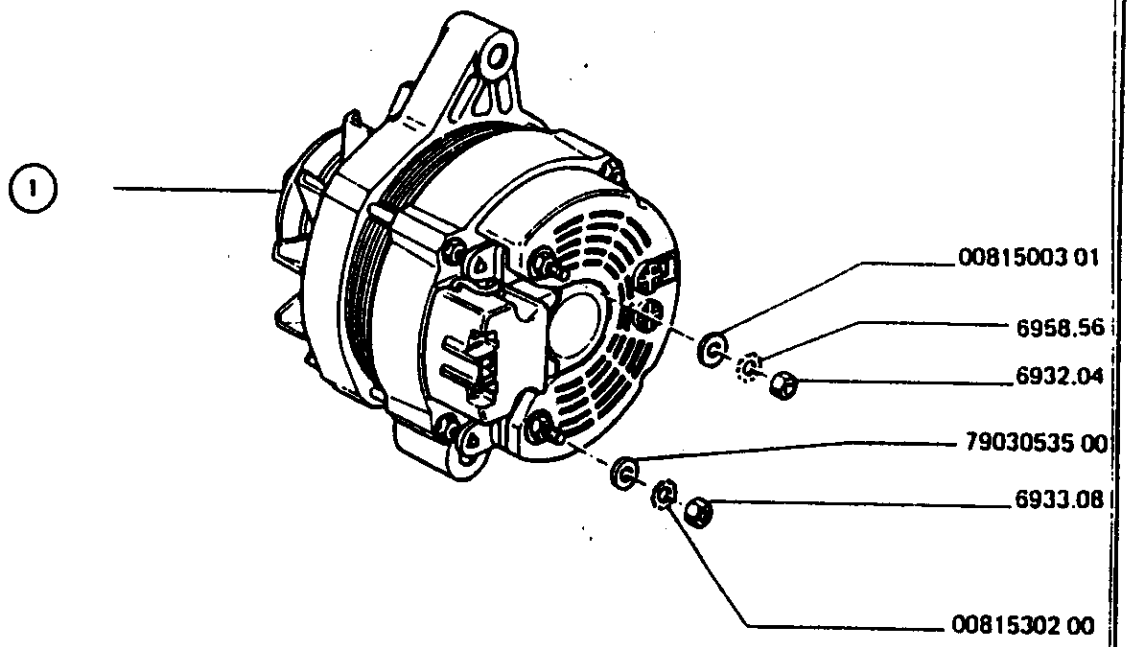

A - 1592cm³ ..... A
B - 2156cm³ ..... B

1 ALTERNATEUR complet :

Marque	Identif.	Est	NE		
SEV-MARCHAL	71.651.302				
DUCELLIER	516.002A				
PARIS-RHONE	A13R203				
DUCELLIER	516.002B 516.002C 516.040A 516.040B 516.040C		5705.22	1	
PARIS-RHONE	A13R262				
BOSCH	0120.489.999 0120.489.182				
PARIS-RHONE	A13N46	5705.60			
DUCELLIER	516.040C	*5705.00			
PARIS-RHONE	A13N10		0043214800		1

09/86 MUR D32.01

(*) N° Provision alternateur usagé.

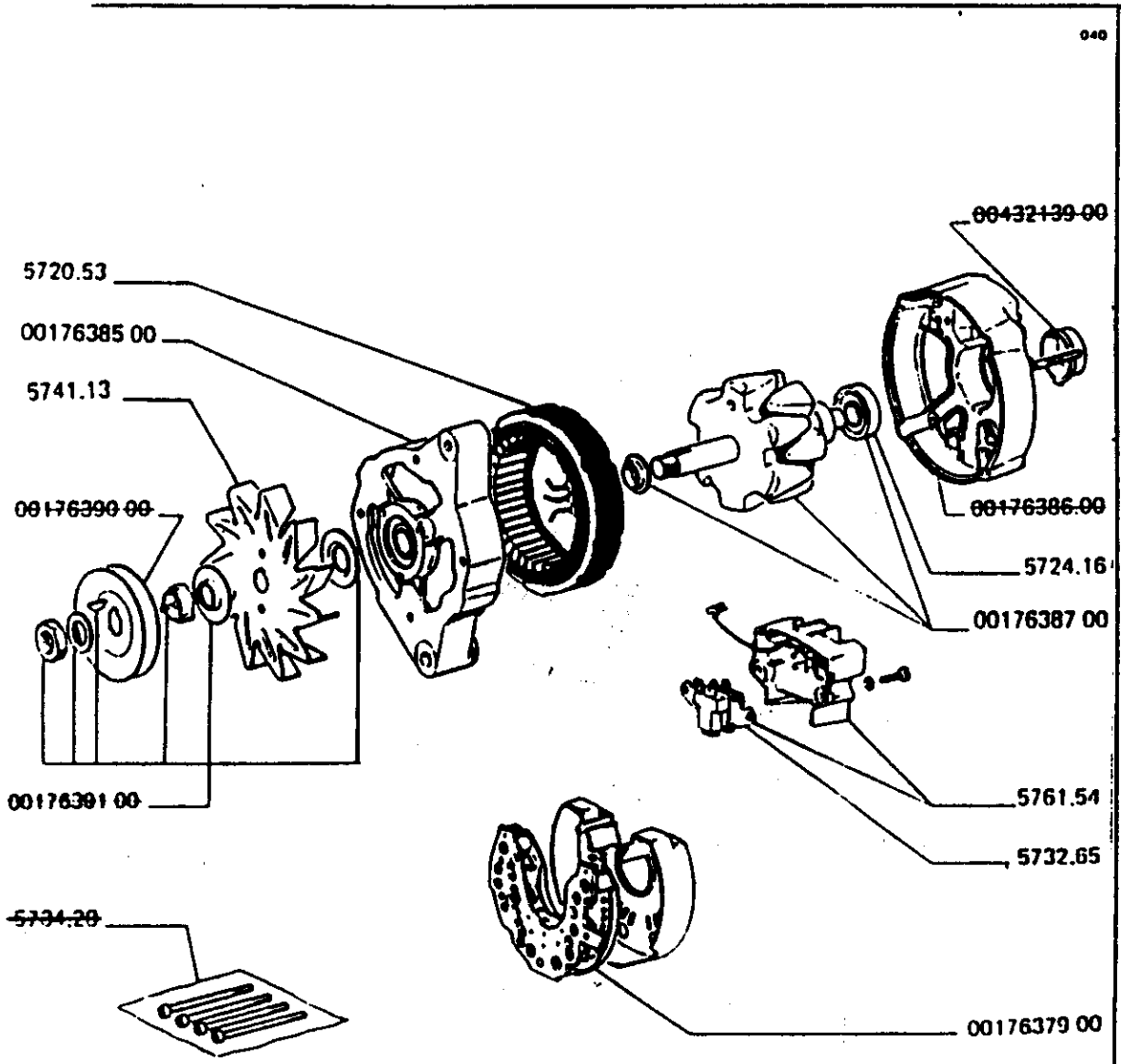

71651302

5724.16	ROULEMENT AR	1
0017638700	ROTOR alternateur	1
5720.53	STATOR alternateur	1
0017638500	FLASQUE AV	1
5741.13	VENTILATEUR alternateur	1
5761.54	REGULATEUR alternateur	1
5732.65	BALAIS alternateur	1
0017637900	PONT de diodes	1

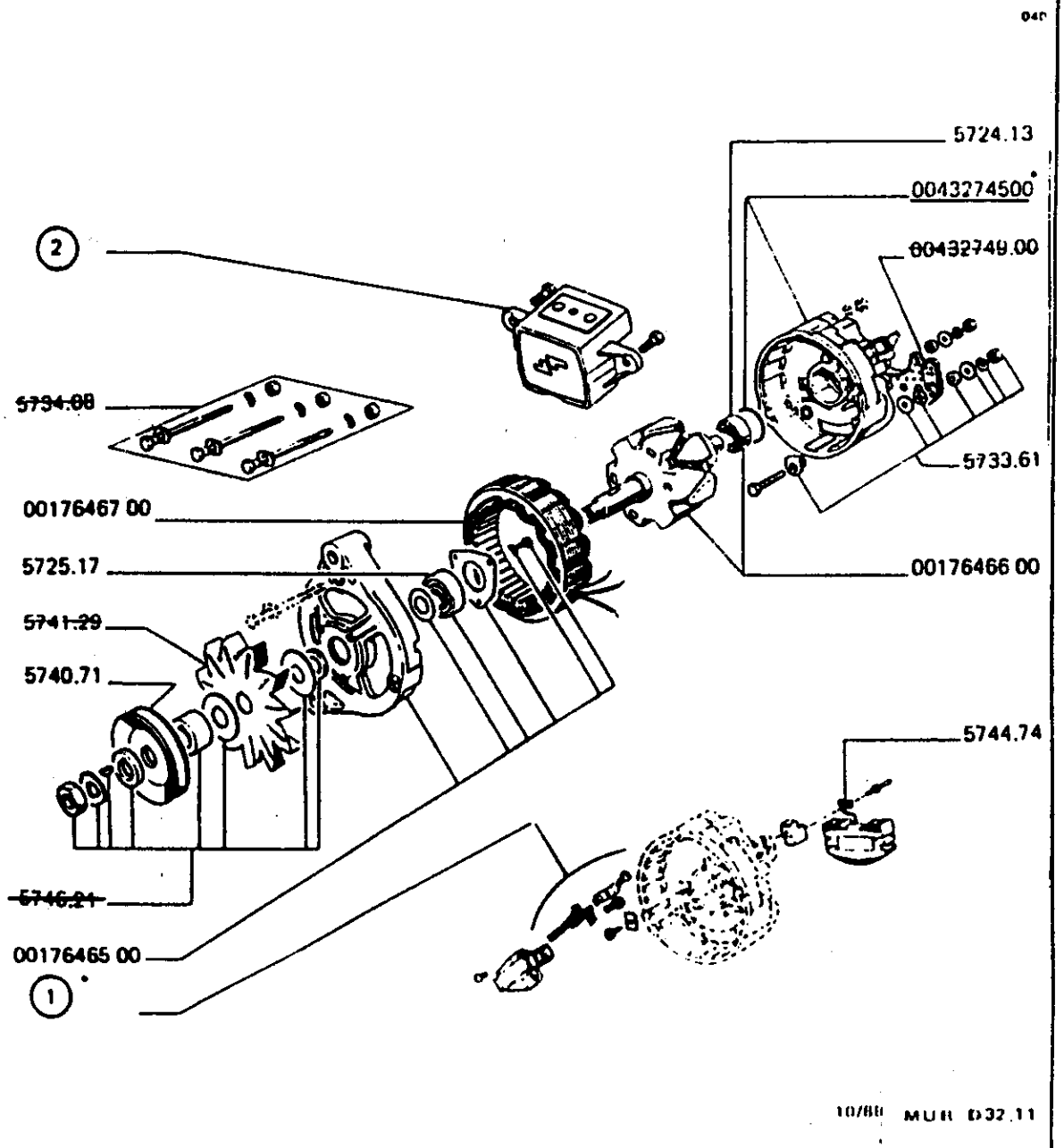

			A	B	C
		A - 516.002A			
		B - 516.002B			
		C - 516.002C			
		D - 516.002D			
	0043274500	FLASQUE AR			
	5724.13	ROULEMENT AR	1	1	1
	0017646600	ROTOR alternateur	1	1	1
	0017646700	STATOR alternateur	1	1	1
	5725.17	ROULEMENT AV	1	1	1
	0017646500	FLASQUE AV	1	1	1
	5740.71	POULIE	1		
	5744.74	PONT de diodes	1	1	1
1		JEU de balais :			
	5728.33	-	1	1	1
	5728.39	-			
2		REGULATEUR :			
	5761.41	-	1	1	1
	0043274600	-	1		

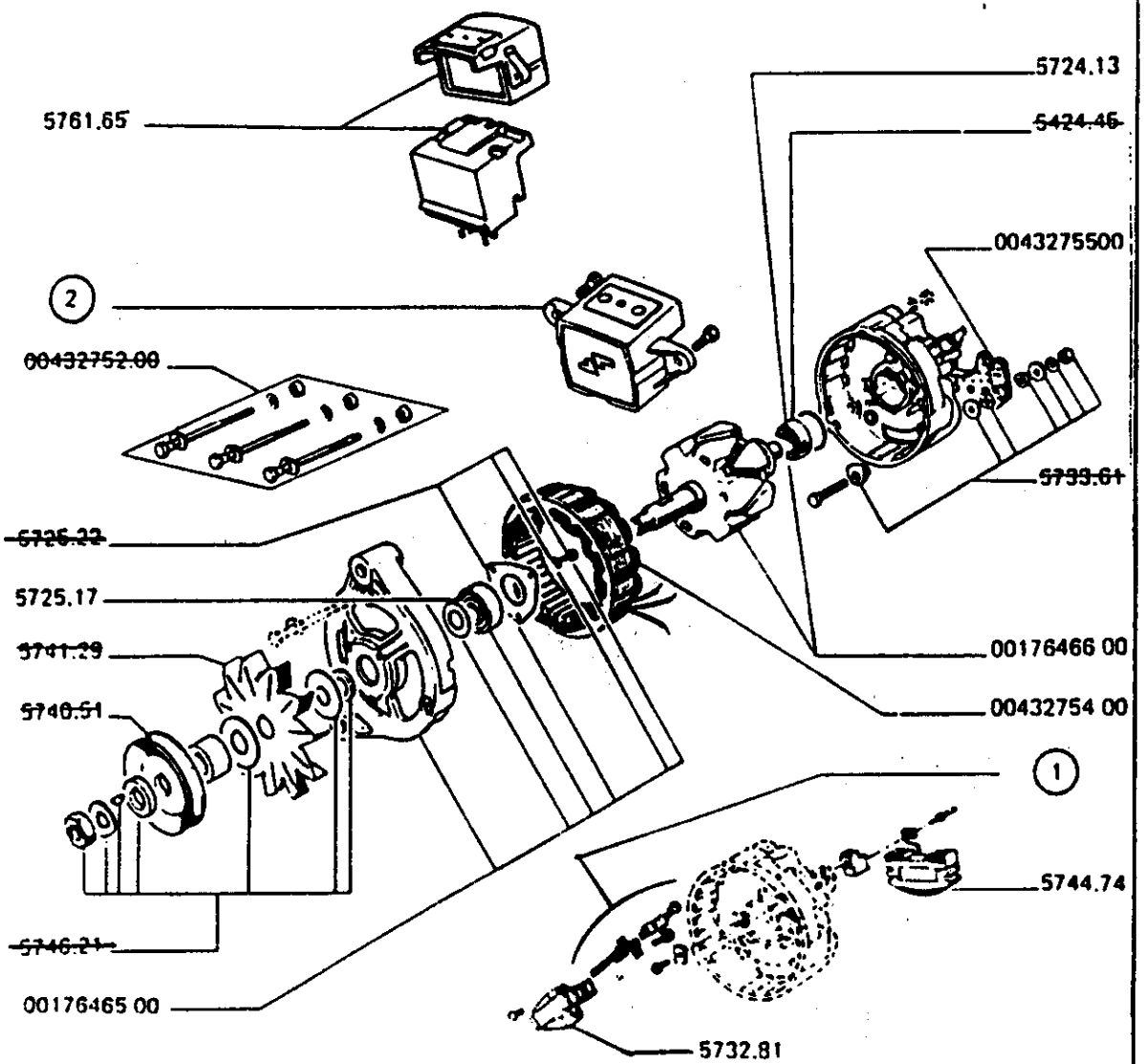

		A - 516.040A	A		
		B - 516.040B - 516.040C		B	
	0043275400	STATOR	1	1	
	0017646600	ROTOR	1	1	
	5744.74	PONT de diodes	1	1	
	5724.13	ROULEMENT AR	1	1	
	0043275500	CAPOT AR	1		
	5725.17	ROULEMENT AV	1	1	
	0017646500	FLASQUE AV	1	1	
1		JEU de balais :			
	5728.35	-	1		
	5728.39	-		1	
	5732.81	PORTE-BALAIS équipé, repère C		1	
2		REGULATEUR :			
	5761.41	-	1		
	0043276100	sauf repère C		1	
	5761.65	REGULATEUR et PORTE-BALAIS, repère C		1	

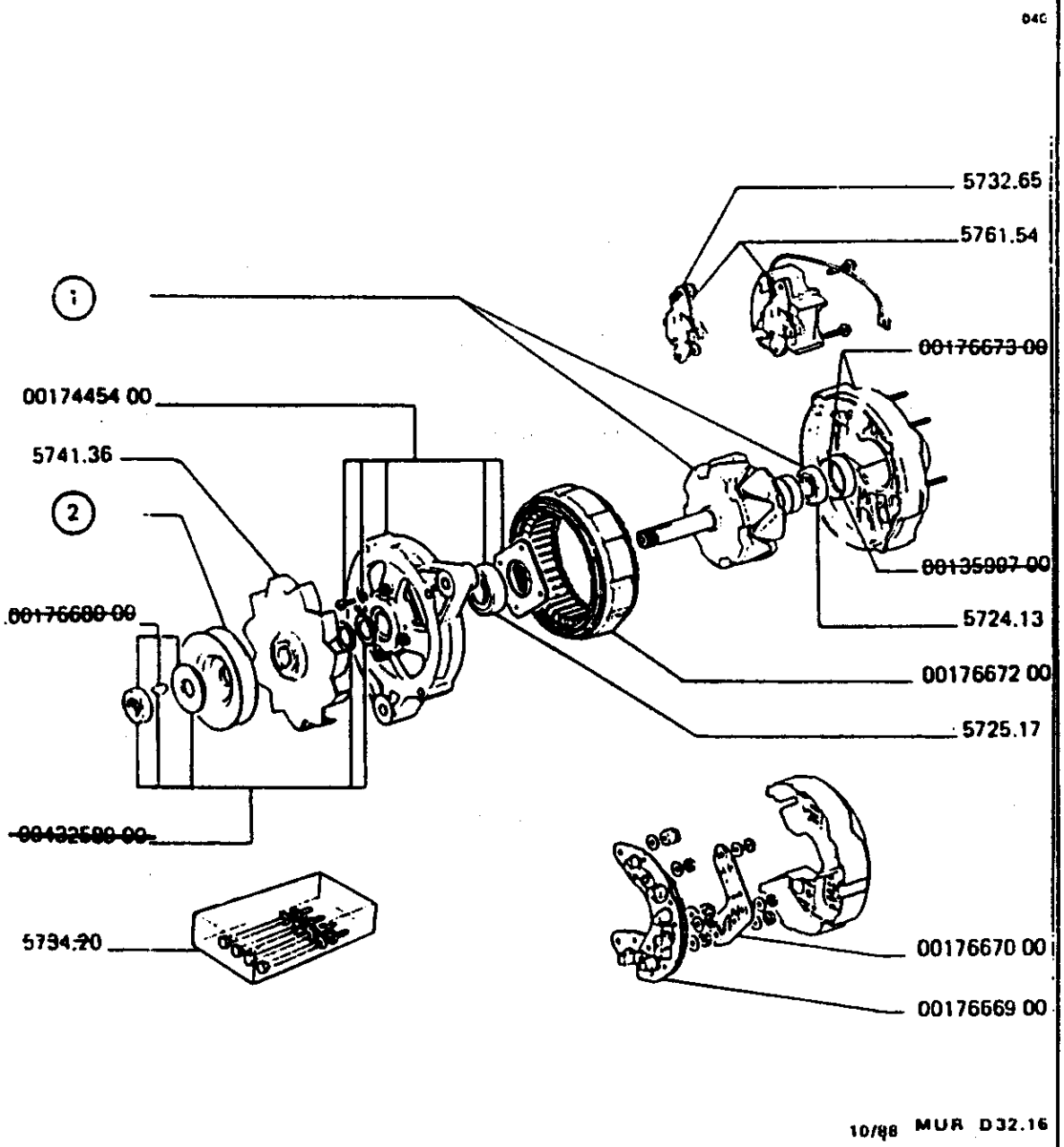

			A	B
		A - A13R203	A	
		B - A13R262		B
	5724.13	ROULEMENT AR	1	1
1		ROTOR :		
	5761.41	-	1	
	0043251900	-		1
	0017667200	STATOR alternateur	1	1
	0017445400	FLASQUE AV	1	1
	5725.17	ROULEMENT AV	1	1
	5741.36	VENTILATEUR alternateur	1	1
2	0043258700	POULIE		1
	5761.54	REGULATEUR alternateur	1	1
	0017667000	PONT de diodes	1	1
	0017666900	PONT de diodes	1	1
	5732.65	BALAIS	1	1

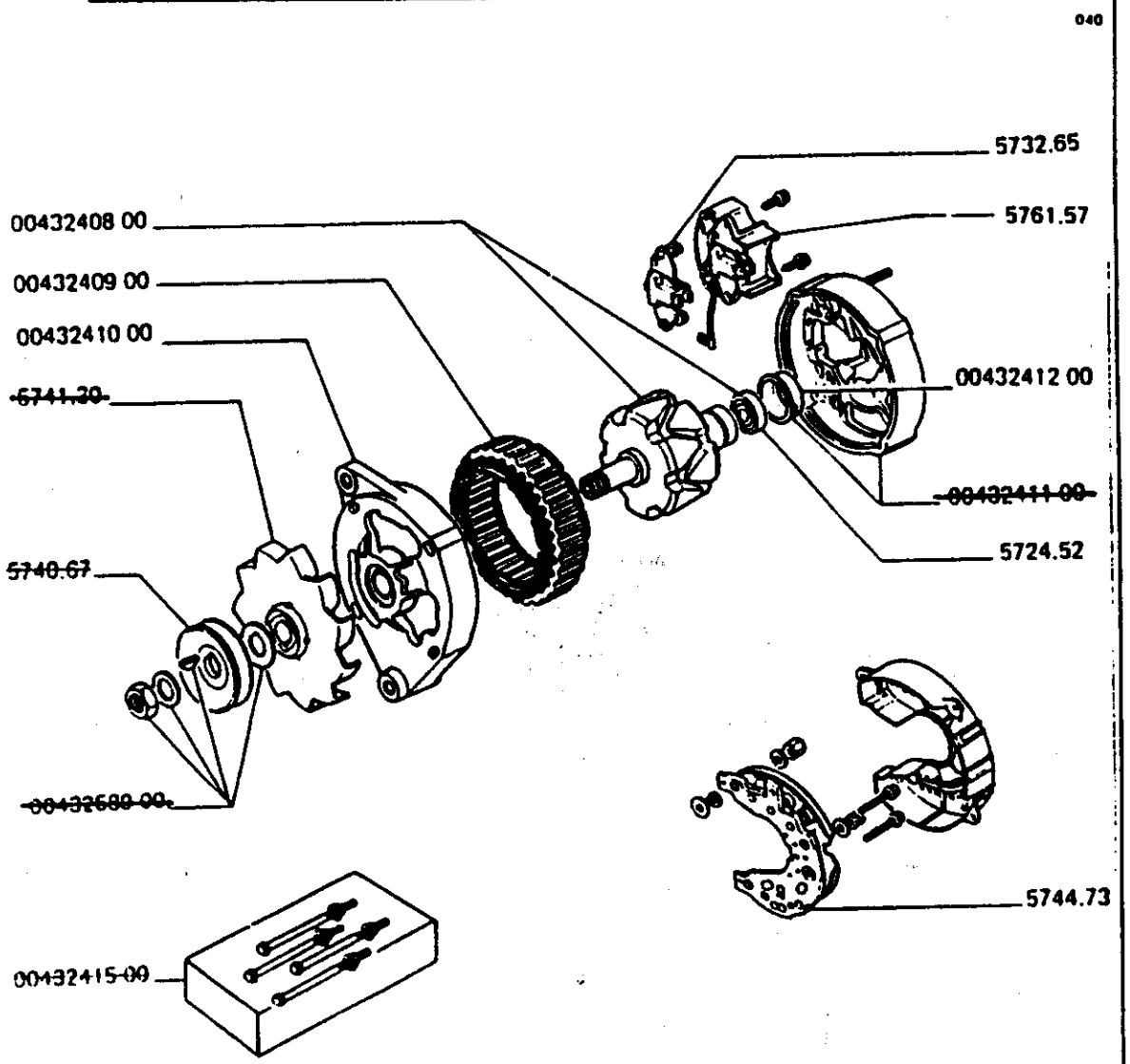

A13N10

5732.65	BALAIS	1
5761.57	REGULATEUR	1
5724.52	ROULEMENT AR	1
0043240800	ROTOR alternateur	1
0043240900	STATOR alternateur	1
0043241000	PALIER AV alternateur	1
5744.73	PONT diodes alternateur	1

10/88 MUR D32.17

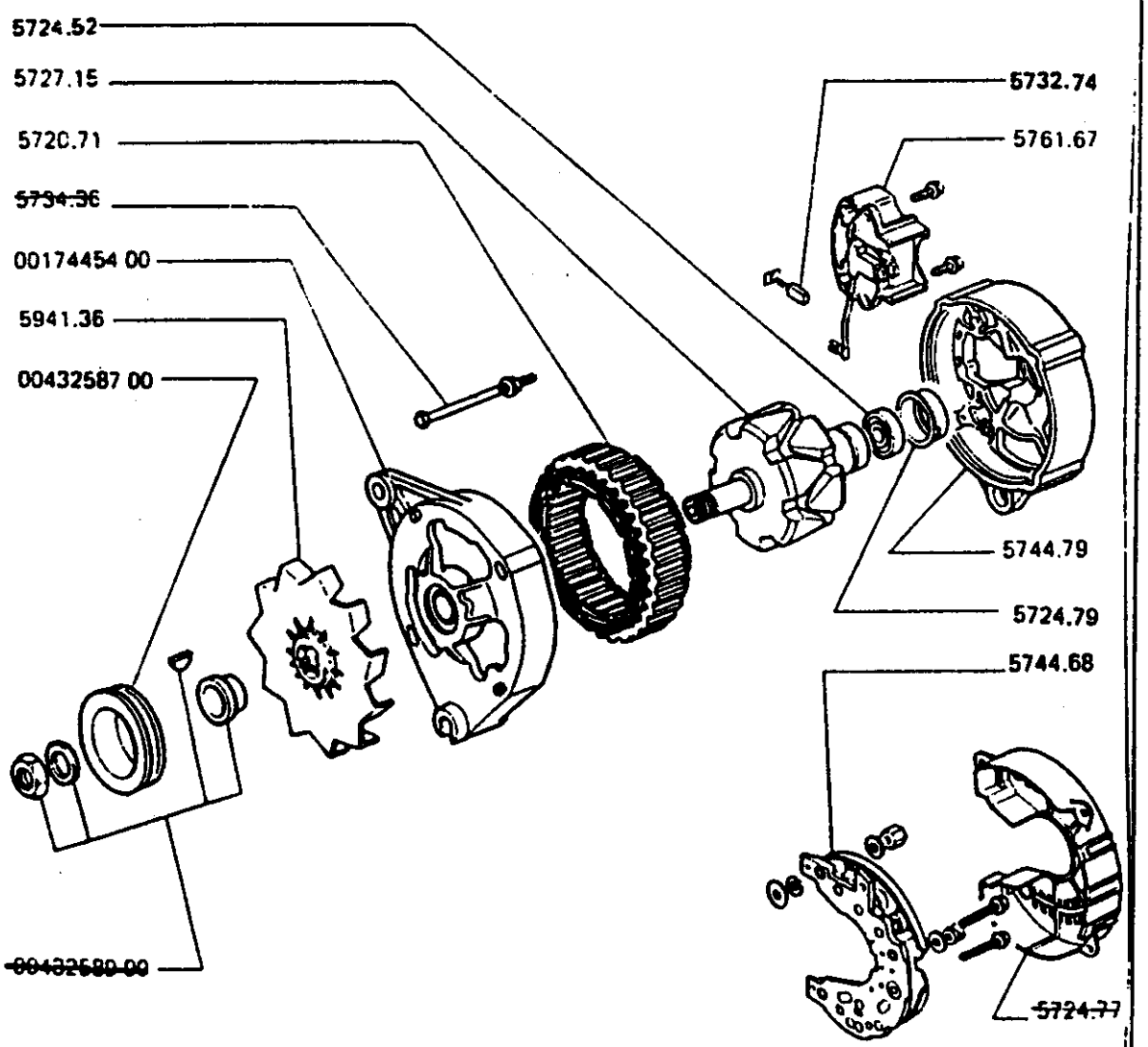

A13N46

5720.71	STATOR	1
5724.52	ROULEMENT côte collecteur	1
5727.15	ROTOR	1
5732.74	JEU de balais	1
	PALIER :	
0017445400	côté commande	1
5744.79	côté collecteur	1
0043258700	POULIE	1
5741.36	VENTILATEUR	1
5744.68	BLOC redresseur	1
5761.67	REGULATEUR	1

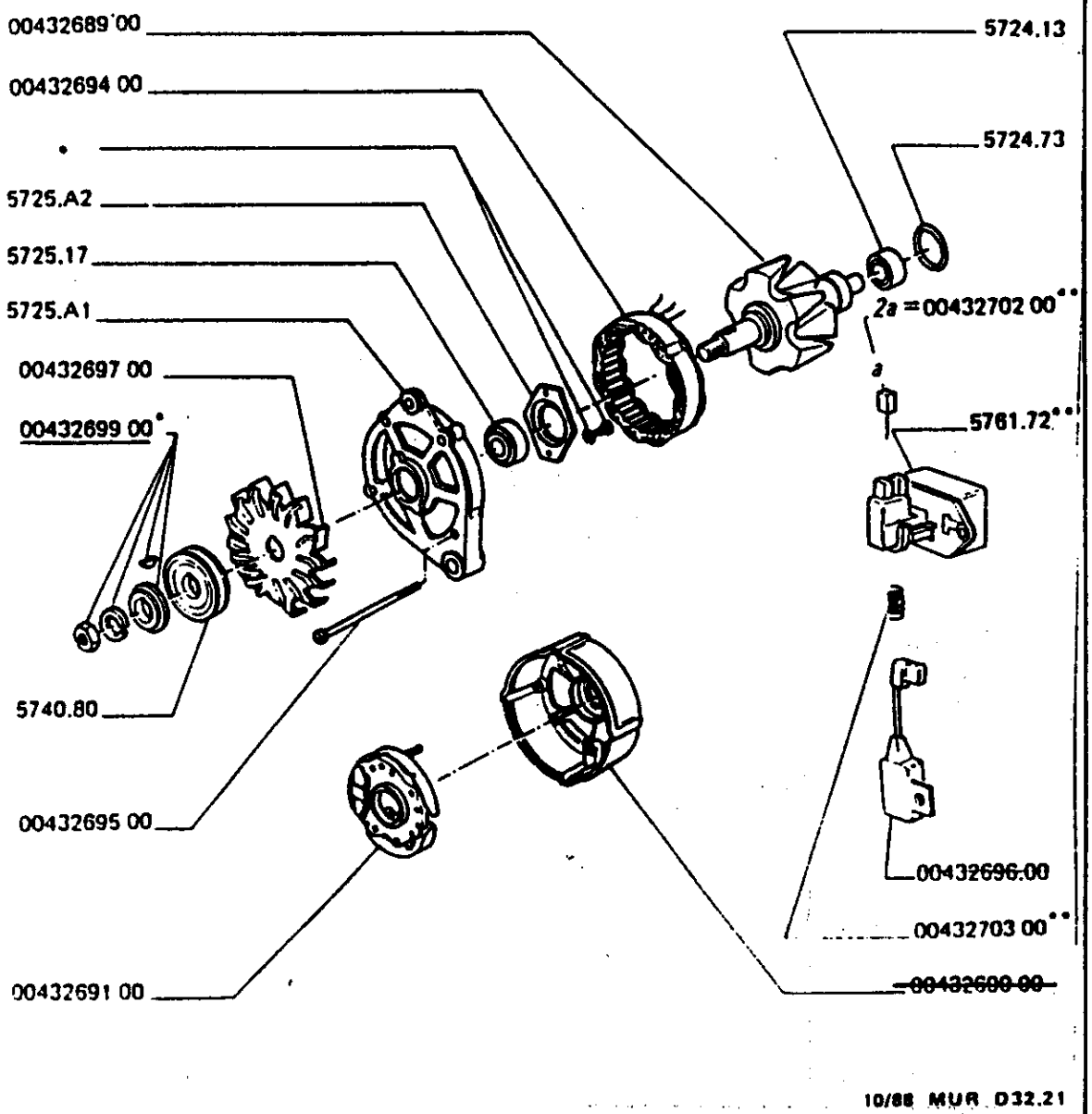

0.120.489.999

0043269100	PONT diodes alternateur	1
5724.73	JOINT torique alternateur	1
5724.13	ROULEMENT AR	1
0043268900	ROTOR alternateur	1
0043269400	STATOR alternateur	1
5725.A2	PLAQUE roulement alternateur	1
5725.17	ROULEMENT AV	1
5725.A1	FLASQUE AV alt	1
0043269700	VENTILATEUR altern	1
5740.80	POULIE alternateur	1
0043269900	KIT fixation poulie	1
0043269500	TIGE ass. alternateur	4
5761.72	REGULATEUR alternateur	1
0043270200	JEU balais alternateur	1
0043270300	RESSORT balai alternateur	1

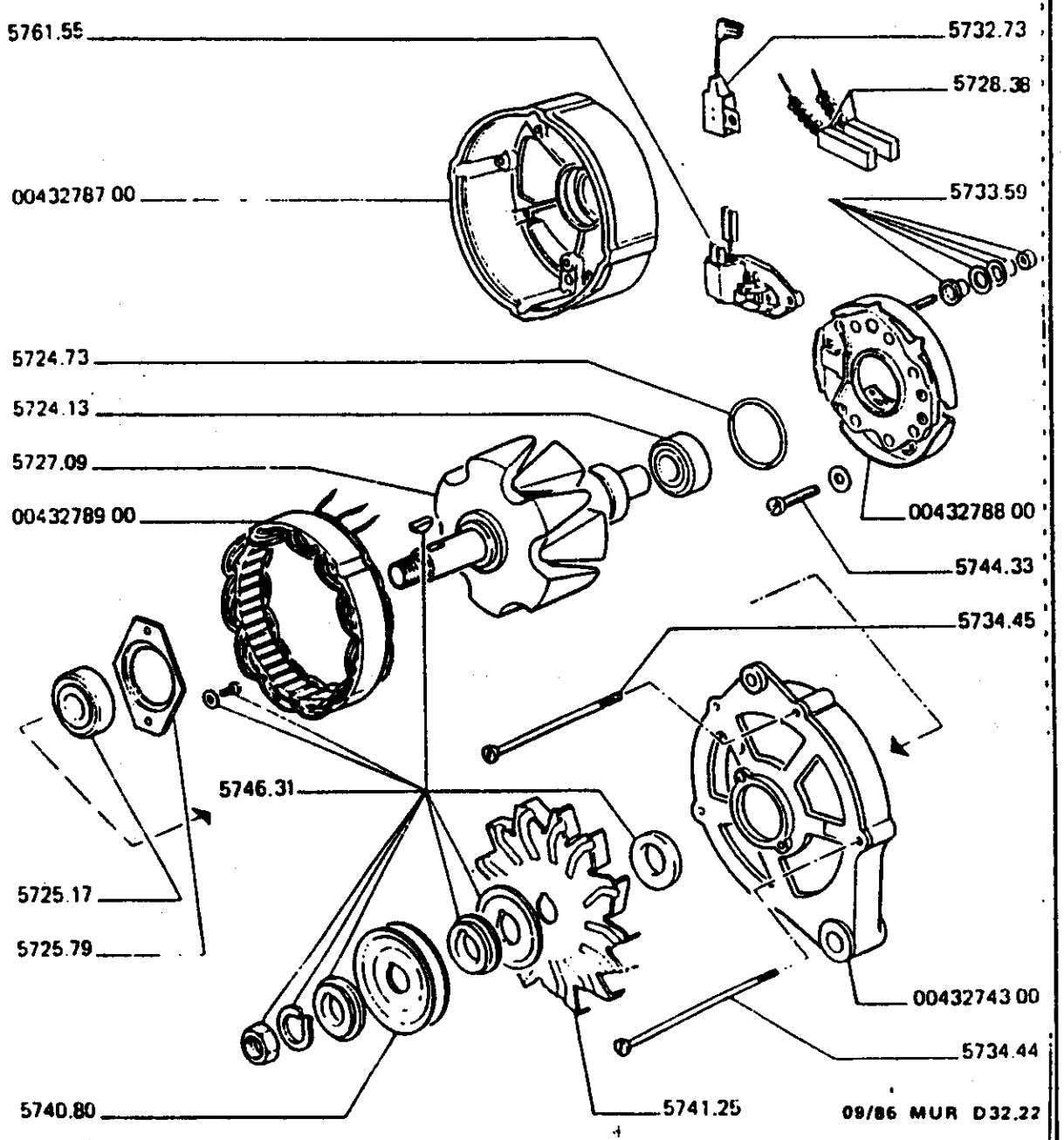

0.120.489.182

5740.80	POULIE alternateur	1
0043274300	FLASQUE AV	1
0043278700	FLASQUE AR	1
0043278800	PONT diodes	1
0043278900	STATOR	1
5724.13	ROULEMENT AR	1
5724.73	JOINT torique	1
5725.17	ROULEMENT AV	1
5725.79	PLAQUE roulement	1
5727.09	ROTOR	1
5728.38	JEU de balais	1
5732.73	CONDENSATEUR	1
5733.59	JEU de pièces borne	1
5734.44	JEU tiges ass.	3
5734.45	TIGE ass.	1
5741.25	VENTILATEUR	1
5744.33	VIS fixation port diodes	1
5746.31	JEU de pièces fixation poulie	1
5761.55	REGULATEUR	1

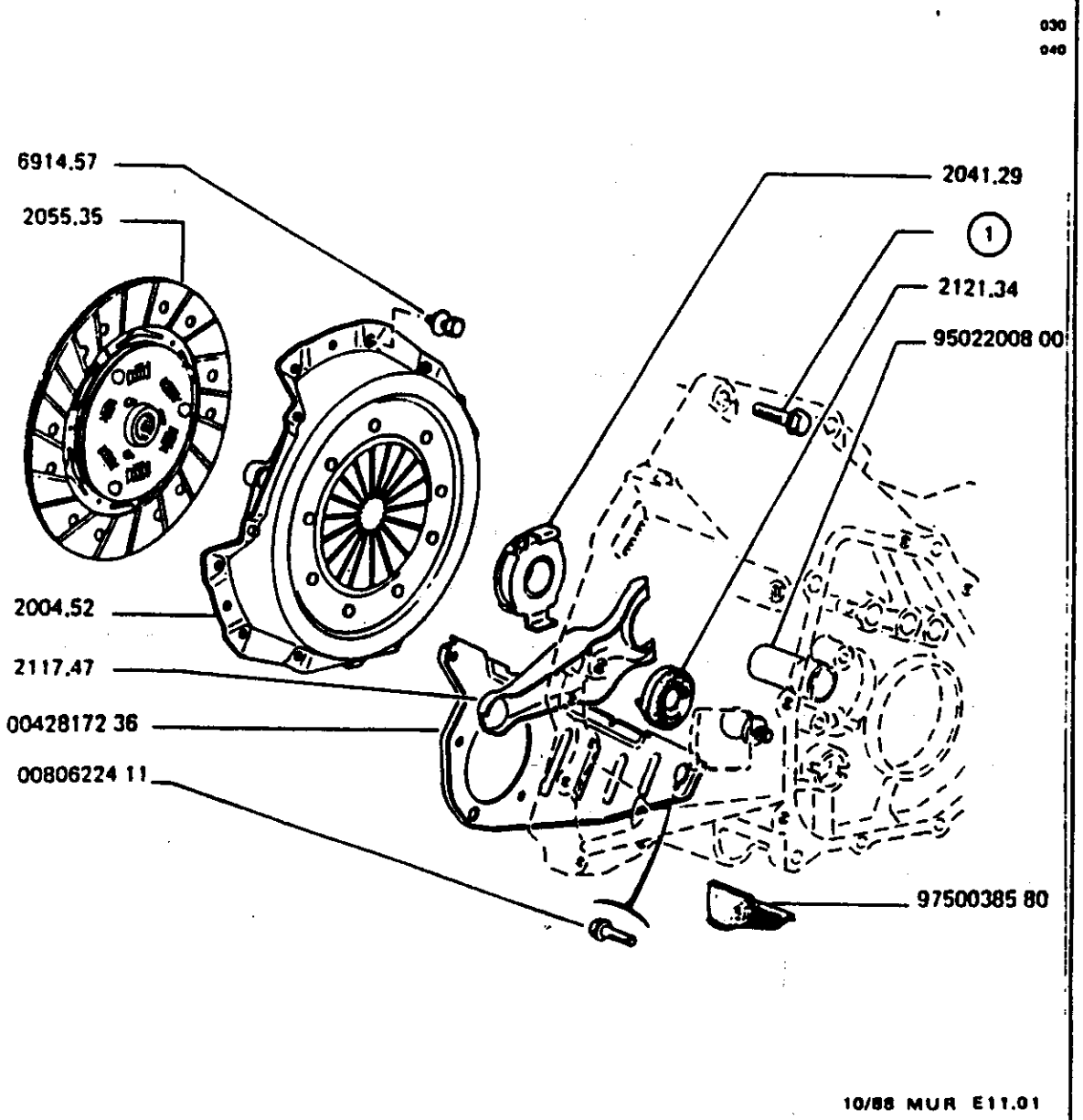

		1592cm³				
	2055.35	DISQUE embrayage	1			
	2004.52	MECANISME embrayage	1			
	2117.47	FOURCHETTE embrayage	1			
	0042817236	TOLE protection	1			
	2041.29	BUTEE embrayage	1			
	2121.34	CAPUCHON étanch.	1			
	9502200800	GUIDE butée	1			
	9750038580	OBTURATEUR	1			
1		VIS :				
	6922.24	-	2			
	0080629211	-	2			

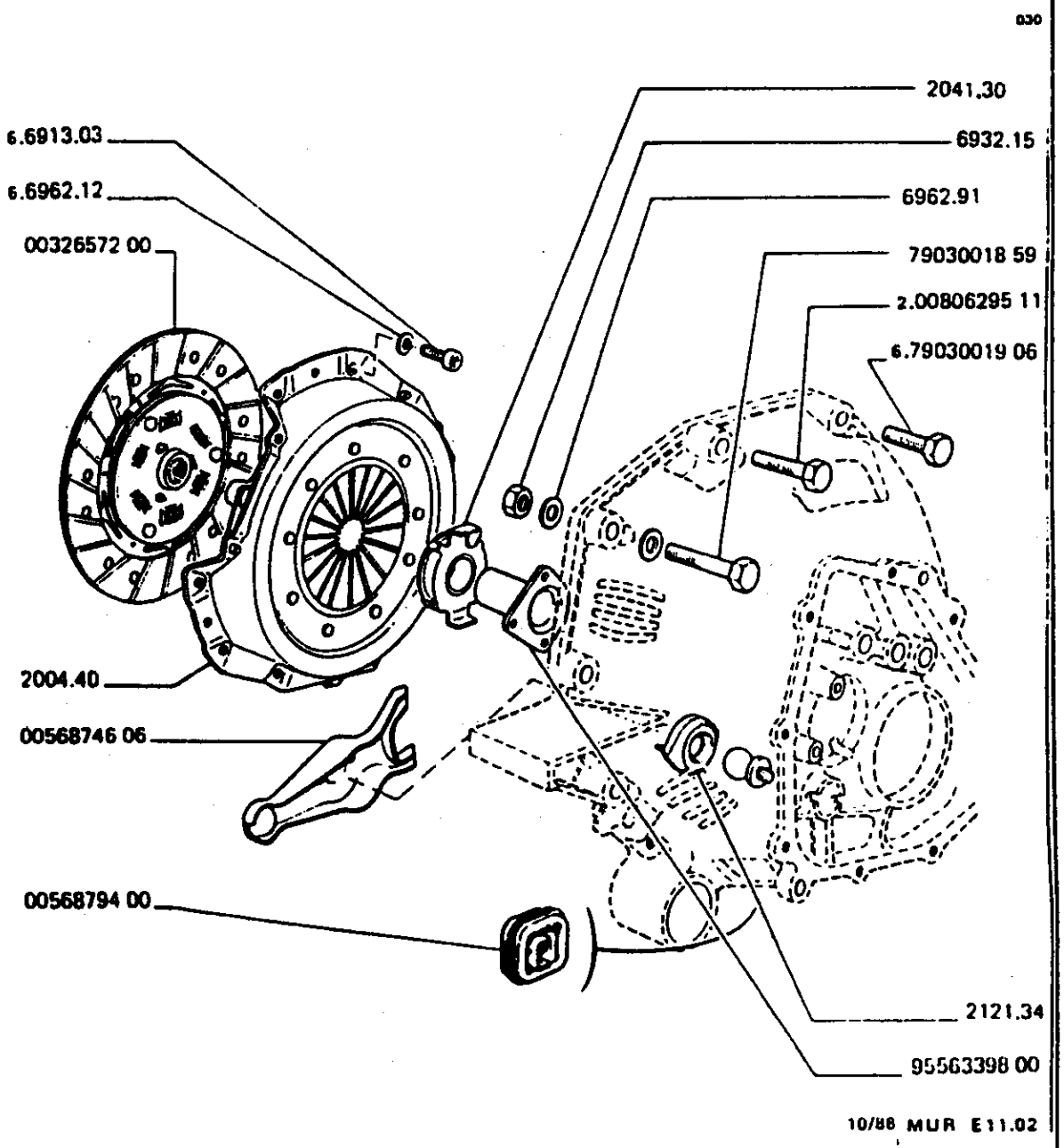

2156cm³

0032657200	DISQUE EMBRAYAG	1
2004.40	MECANISME embr.	1
2117.45	FOURCHETTE embrayage	1
2121.35	SOUFFLET étanchéité	1
9556339800	GUIDE BUTEE	1
2121.34	CAPUCHON étanchéité	1
2041.30	BUTEE embrayage	1

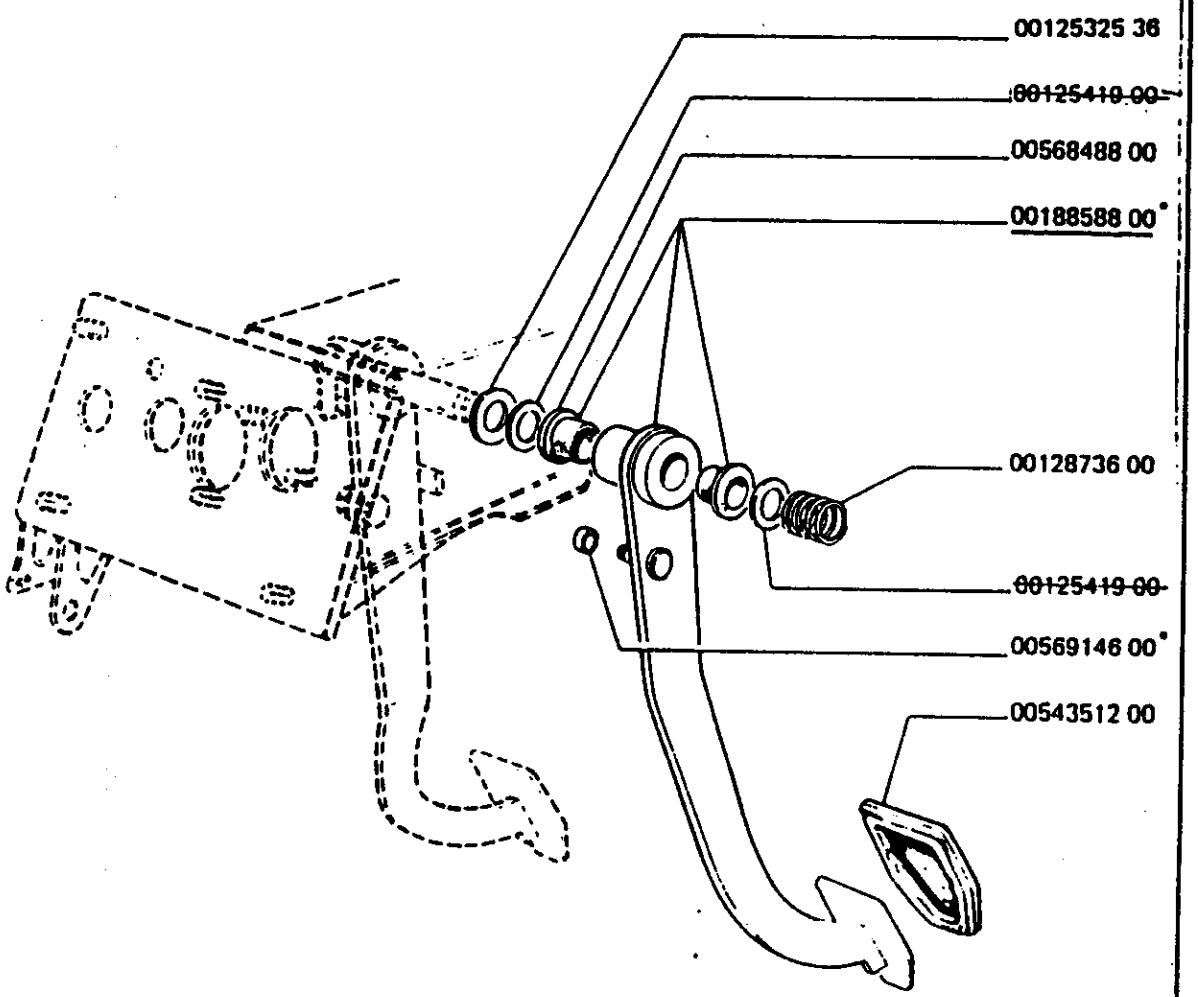

09/86 MUR E31.01

0018858800 PEDALE embrayag.	1
0012532536 RONDELLE appui.	1
0056848800 BAGUE moyeu.	2
0012873600 RESSORT pedales.	1
0056914600 PALIER articul.	1
0054351200 COUVRE patin.	1

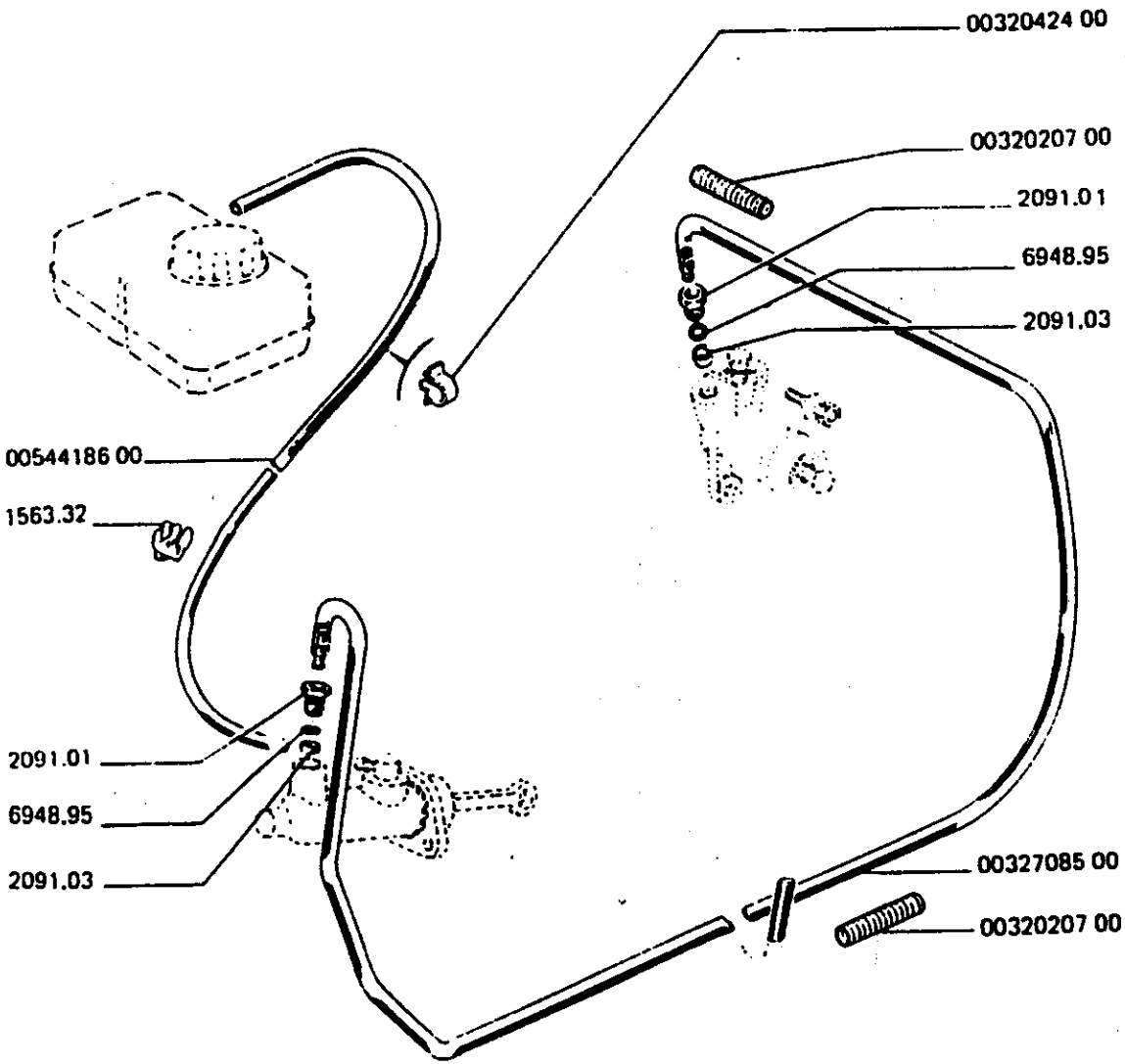

0054418600	TUBE liaison	1
1563.32	SUPPORT simple	1
2091.01	ECROU raccord	2
2091.03	BAGUE étanchéité	2
0032020700	GAINE protect	1
0032042400	AGRAFE	1
0032708500	TUBE de liaison	1

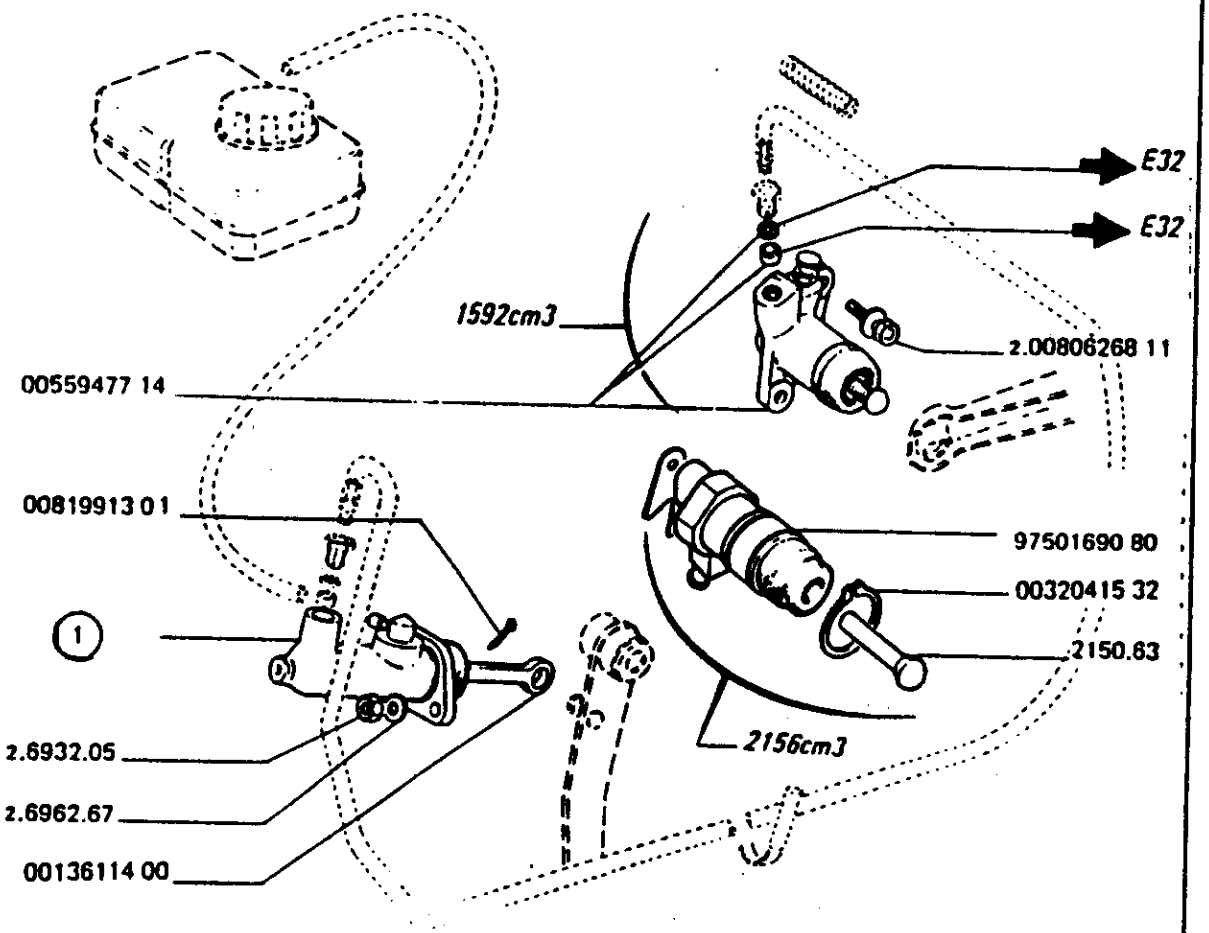

09/86 MUR E33.01

		A	B
	A - 1592cm³		
	B - 2156cm³		
0055947714	RECEPTEUR embra.	1	
9750169080	RECEPTEUR embr.		1
0032041532	ANNEAU arret		1
2150.63	TIGE de poussée récepteur d'embrayage		1
1	CYLINDRE émetteur :		
0030579500	-	1	
0032772100	-		1
0013611400	TIGE de poussée de cylindre emetteur	1	1
0081991301	GOUPILLE fendue	1	1

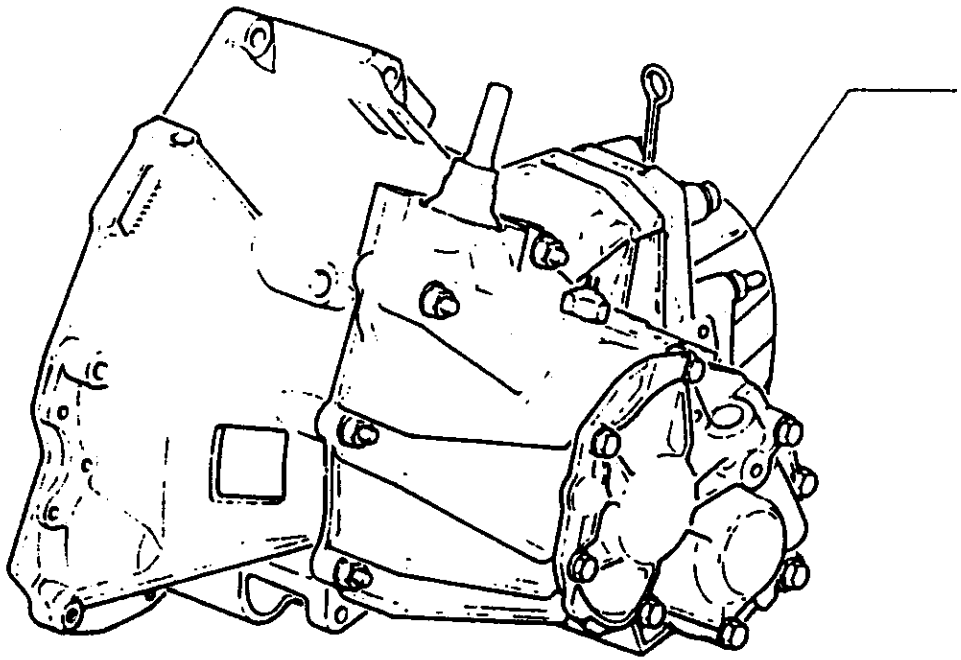

10/82 MUR F01.01

030						
040						
050						
060						
070						
080	1	ENSEMBLE boite pont :				
				Identif.	N°	
090						
(1) 100		1592cm³	13x62	506 511 2GE14	9557364000	1
110						
120						
130						
140				2GE16 →| N° B.V 0749		
150						
160						
170						
180				2GE16 |→ N° B.V 0750	2200.P1	1
190						
200						
210						
220		2156cm³	14x61	510 →| MOD 82	9557364300	1
230						
240						
250				2GE15 |→ MOD 82		
260						
270						
280				2GE17 |→ MOD 82		
290						
300						

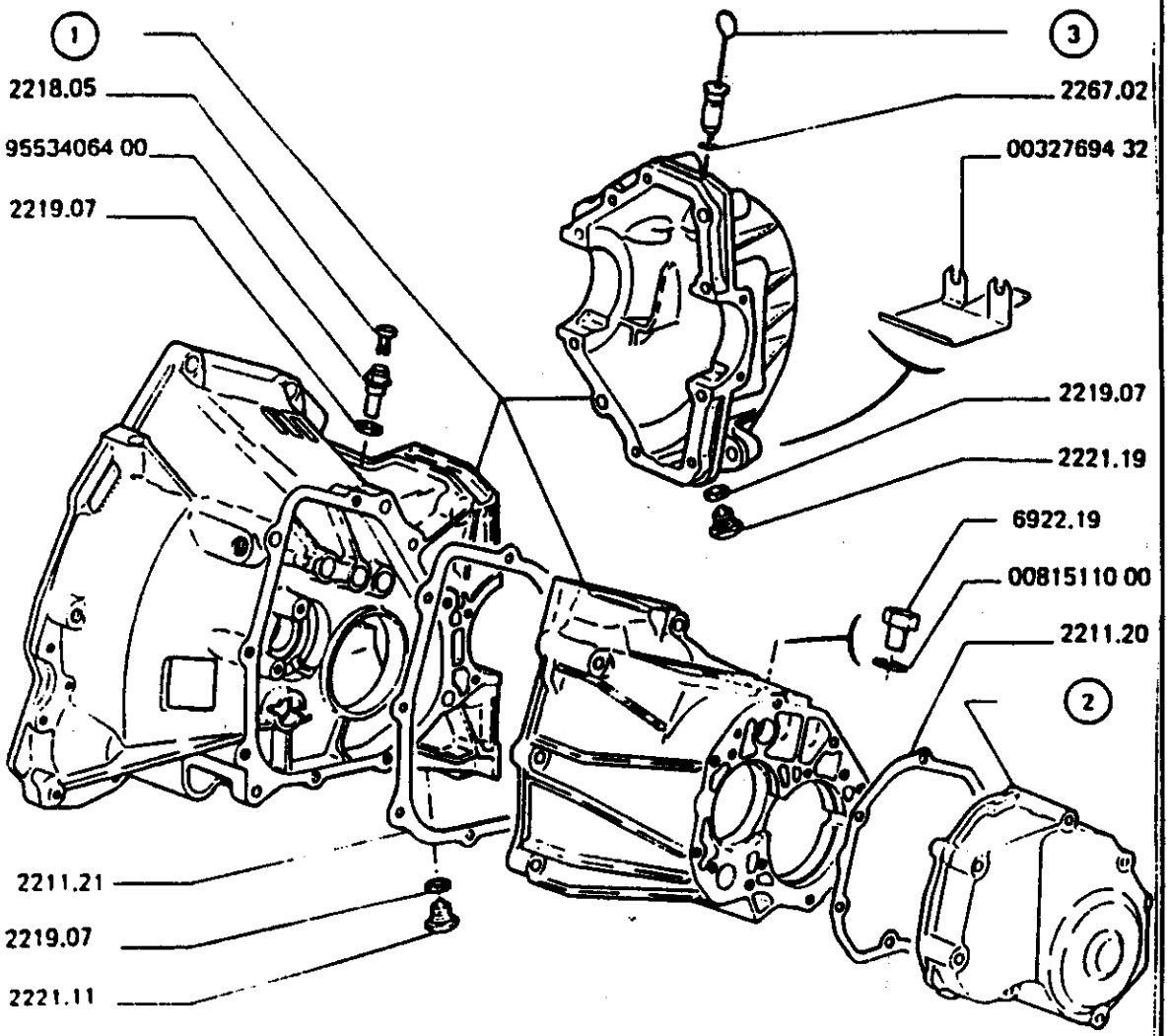

1		CARTER boite vitesse ass. :	
	9790001000	13x62	1
	9790002100	14x61	1
2		COUVERCLE AR de B.V. :	
	9502202100	506 - 510 - 2GE14 - 2GE15	1
	9556796000	511 - 2GE16 - 2GE17	1
	2211.20	JOINT couvercle AR	1
	2211.21	JOINT carter B.V.	1
	2219.07	JOINT bouchon	3
	2221.11	BOUCHON vidange	1
	0081511000	JOINT de vis	2
	9553406400	BOUCHON remplissage	1
	2218.05	PROTECTEUR bouchon	1
	2221.19	BOUCHON vidange	1
	2267.02	JOINT torique de jauge	1
3		JAUGE d'huile :	
	9502202400	1592cm³	1
	9558601380	2156cm³	1
	0032769432	CARTER protection	1

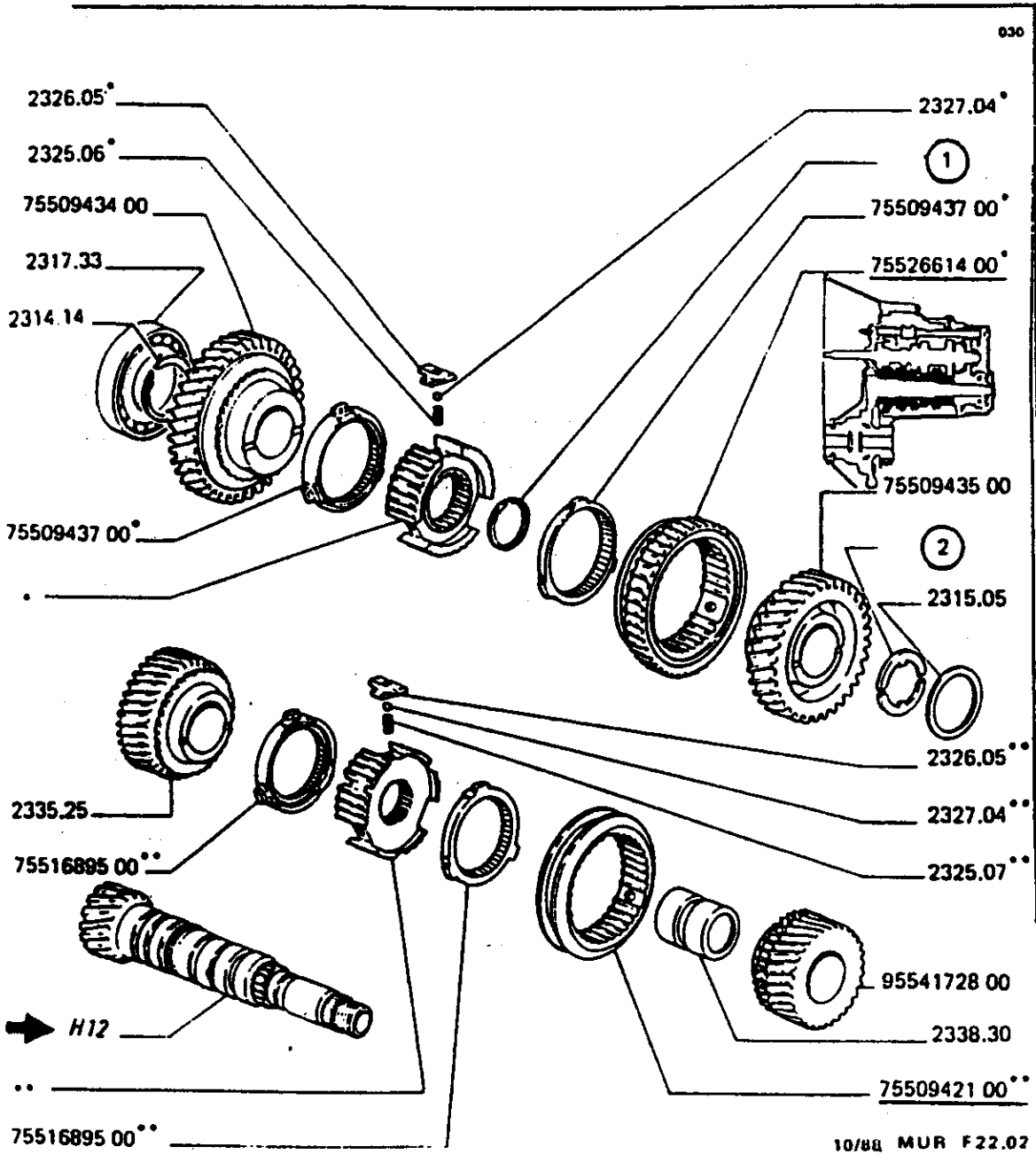

→ 506/000202

2317.33	ROULEMENT				1
2314.14	SEGMENT arrêt				1
7550943400	PIGNON 1ère				1
7550943700	BAGUE synchro ① - ②				2
2327.04	BILLE synchro				6
2326.05	DOIGT synchro				6
7552661400	SYNCHRO ① - ②				1
1	CALE de réglage :				
→ N°	1,37 2314.15	1,40 2314.16	1,43 2314.17		1
→ N°	1,46 2314.18	1,49 2314.19	1,52 2314.20		1
→ N°	1,55 2314.21	1,58 2314.22	1,61 2314.23		1
→ N°	1,64 2314.24	1,67 2314.25			1
7550943500	PIGNON 2ème				1
2	CALE de réglage :				
→ N°	2,44 2314.26	2,47 2314.27	2,50 2314.28		2
→ N°	2,53 2314.29	2,56 2314.30	2,59 2314.31		2
→ N°	2,62 2314.32	2,65 2314.33	2,68 2314.34		2
2315.05	RONDELLE retenue				1
2335.25	PIGNON 3ème				1
7551689500	BAGUE synchro ③ - ④				2
2325.07	RESSORT synchro ③ - ④				3
7550942100	SYNCHRO ③ - ④				1
2338.30	ENTRETOISE				1
9554172800	PIGNON ④				1
2325.06	RESSORT synchro ① - ②				3

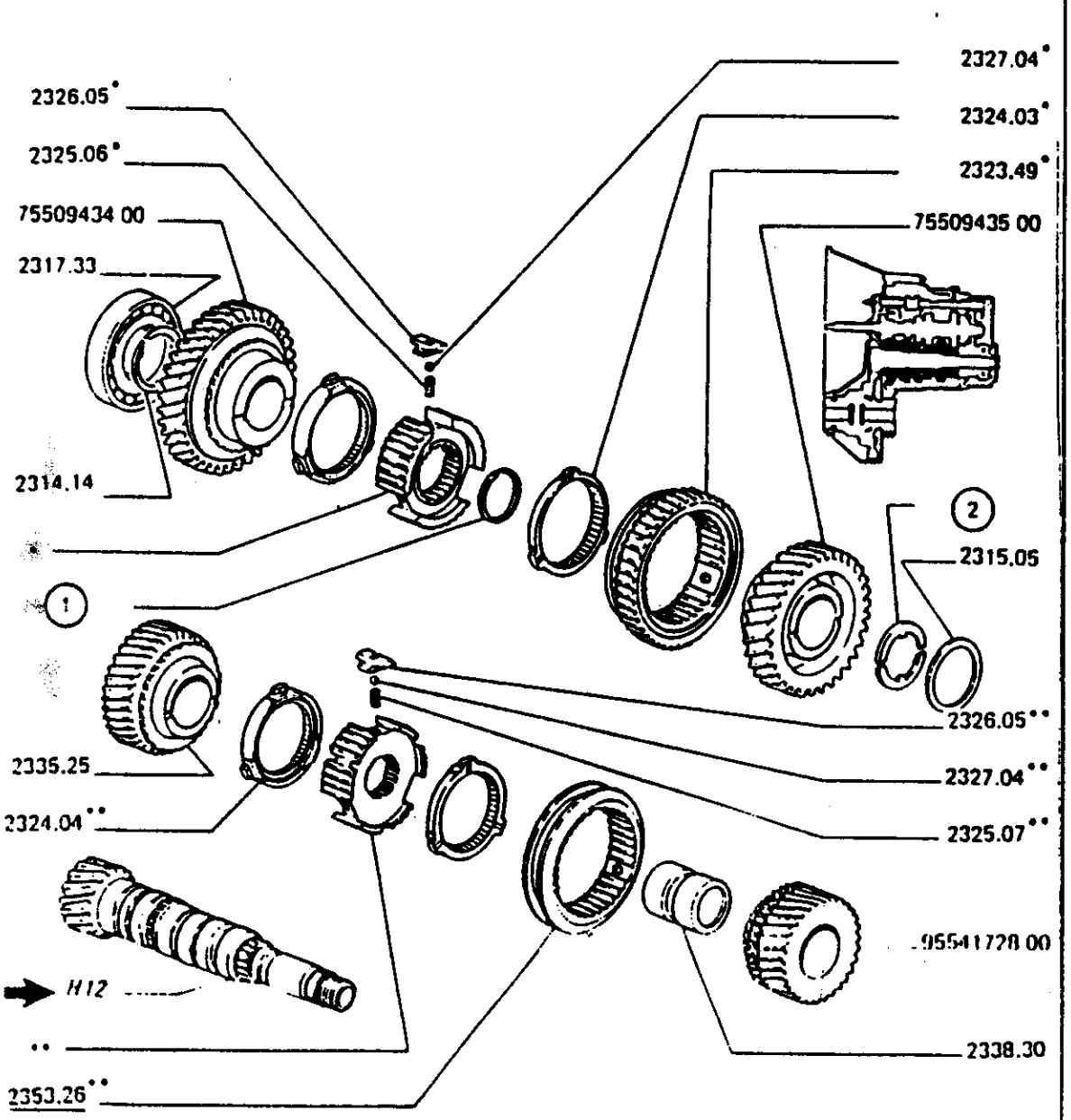

→ 506/000203
2GE14 - 2GE15 - 2GE16 - 2GE17

	2317.33	ROULEMENT roulx			1
	2314.14	SEGMENT arrêt roulement			1
	7550943400	PIGNON ①			1
	2324.03	BAGUE synchro ① - ②			2
	2325.06	RESSORT synchro			3
	2327.04	BILLE synchro			6
	2326.05	DOIGT synchro			6
	2323.49	SYNCHRO ① - ②			1
1		CALE de réglage :			
	1,37 N° 2314.15	1,40 2314.16	1,43 2314.17		1
	1,46 N° 2314.18	1,49 2314.19	1,52 2314.20		1
	1,55 N° 2314.21	1,58 2314.22	1,61 2314.23		1
	1,64 N° 2314.24	1,67 2314.25			1
	7550943500	PIGNON ②			1
2		CALE de réglage :			
	2,44 N° 2314.26	2,47 2314.27	2,50 2314.28		2
	2,53 N° 2314.29	2,56 2314.30	2,59 2314.31		2
	2,62 N° 2314.32	2,65 2314.33	2,68 2314.34		2
	2315.05	RONDELLE retenue			1
	2335.25	PIGNON ①			1
	2324.04	BAGUE synchro ① - ④			2
	2325.07	RESSORT synchro ① - ④			1
	2353.26	SYNCHRO ① - ④			1
	2338.30	ENTRETOISE			1
	9554172800	PIGNON ④			1

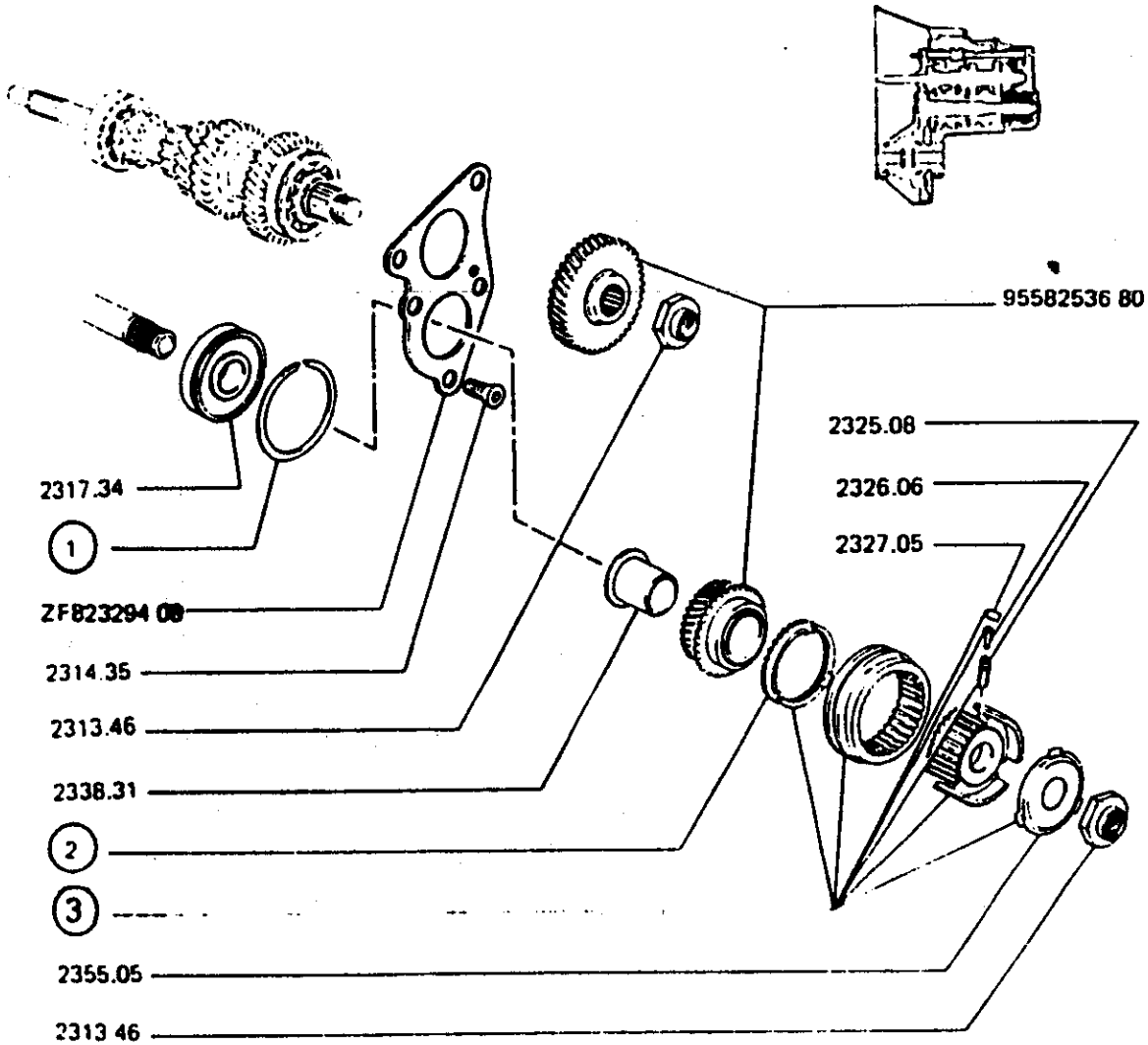

09/86 MUR F22.04

BOITE de VITESSE LANCIA 506-510-2GE14-2GE15

	2317.34	ROULEMENT A/			1
1		SEGMENT arrêt :			
	⊸‖⊷ N°	1,41 2318.66	1,46 2318.67	1,51 2318.68	1
	⊸‖⊷ N°	1,56 2318.69	1,61 2318.70	1,66 2318.71	1
	⊸‖⊷ N°	1,71 2318.72	.....	.....	1
	ZF82329408	PLAQUETTE arrêt roulement			1
	2314.35	VIS			5
	2338.31	ENTRETOISE			1
2	◁ a.	BAGUE synchro ⑤			1
3	◁ a.	SYNCHRO ⑤ assemblé			1
	2325.08	RESSORT synchro			3
	2326.06	POUSSOIR synchro			3
	2327.05	ROULEAU synchro			3
	2355.05	DISQUE synchro			1
	2313.46	ECROU blocage			2
	9558253680	ENSEMBLE pignon ⑤ 45 x 33 ▲▲▲ : - 506-510-2GE14-2GE15 ⟶| 1/82 environ, montage avec roulement 28 x 67-27, ◁ b			1
		- 2GE14-2GE15	⟶ 1/82 environ, montage avec roulement 28 x 67-28,2		1

a) -|► Toutes les pièces special ⌐¬ colonne A ou B figurant sur la page F22.15.
b) ⊹ 1 roulement 2373.07.

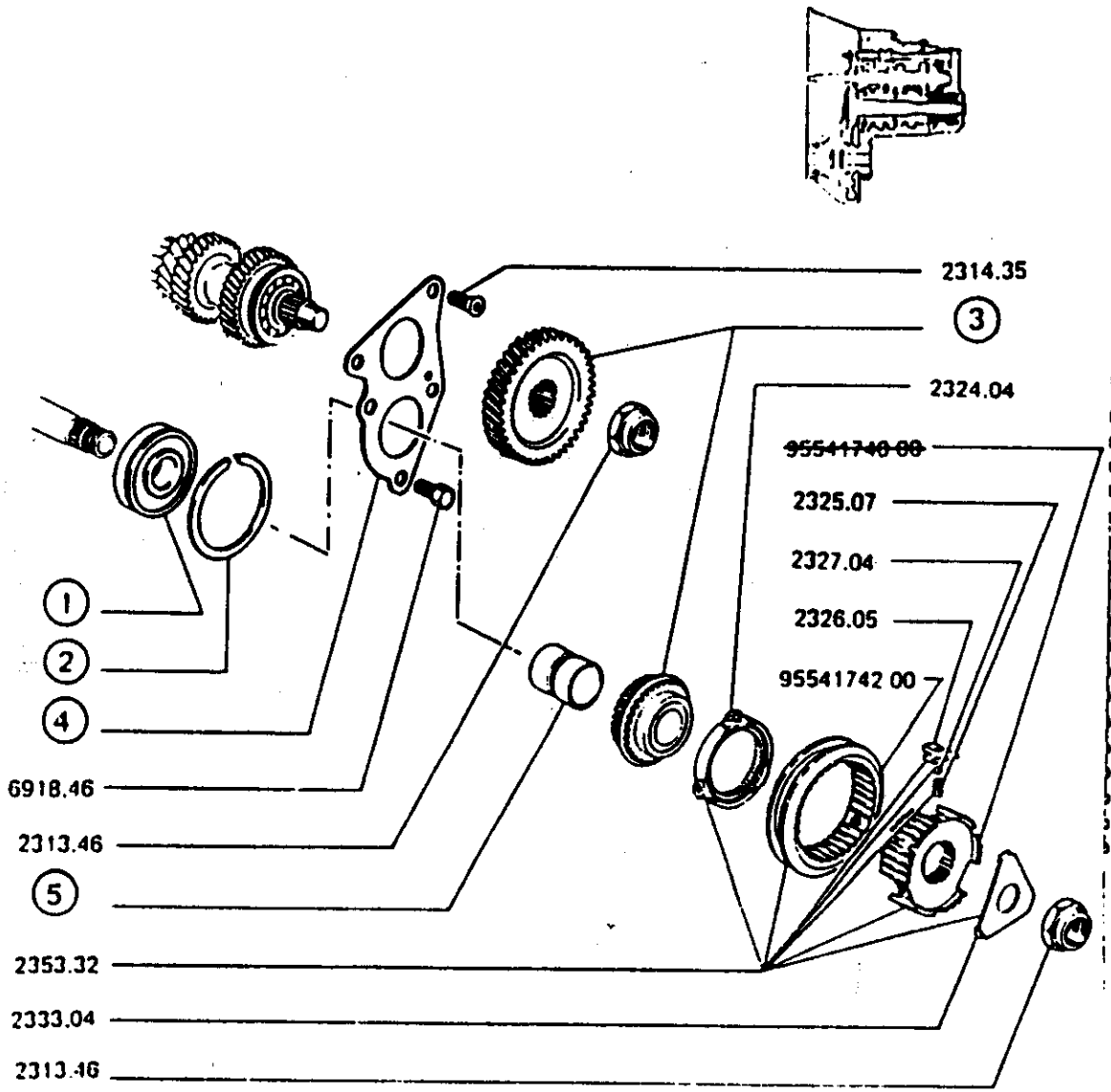

10/88 MUR F22.05

BOITE de VITESSE CITROEN 511-2GE16-2GE17

1		ROULEMENT Δ/ :				
	2317.34	511; 2GE16 → 0749; 2GE17 → 9049....				1
	2317.46	2GE16 ↦ 0750; 2GE17 ↦ 9050.....				1
2		SEGMENT arrêt :				
	⊸⊷ N°	1,41 2318.66	1,46 2318.67	1,51 2318.68		1
	⊸⊷ N°	1,56 2318.69	1,61 2318.70	1,66 2318.71		1
	⊸⊷ N°	1,71 2318.72	.....	.....		1
	2314.35	VIS.....				3
	2324.04	BAGUE synchro ⑤				1
	9554174200	PIGNON baladeur.....				1
	2325.07	RESSORT synchro.....				3
	2327.04	BILLE synchro.....				3
	2326.05	DOIGT synchro.....				3
	2333.04	DISQUE synchro.....				1
	2313.46	ECROU blocage.....				2
	2353.32	SYNCHRO ⑤ assemblé				1
3		ENSEMBLE pignon ⑤ 45x33 ▲▲▲, ⊲⊳ a				
	9558253780	511; 2GE16 → 0749; 2GE17 → 9049....				1
	2344.84	2GE16 ↦ 0750; 2GE17 ↦ 9050.....				1
4	2313.59	PLAQUETTE arrêt roulement.....				1
5		ENTRETOISE :				
	2338.32	511; 2GE16 → 0749; 2GE17 → 9049...				1
	2338.37	2GE16 ↦ 0750; 2GE17 ↦ 9050.....				1

a) + Pour BV 511 et BV 2GE16 → 0011, montage avec roulement 28x67-27 : 1 roulement 2373.07.

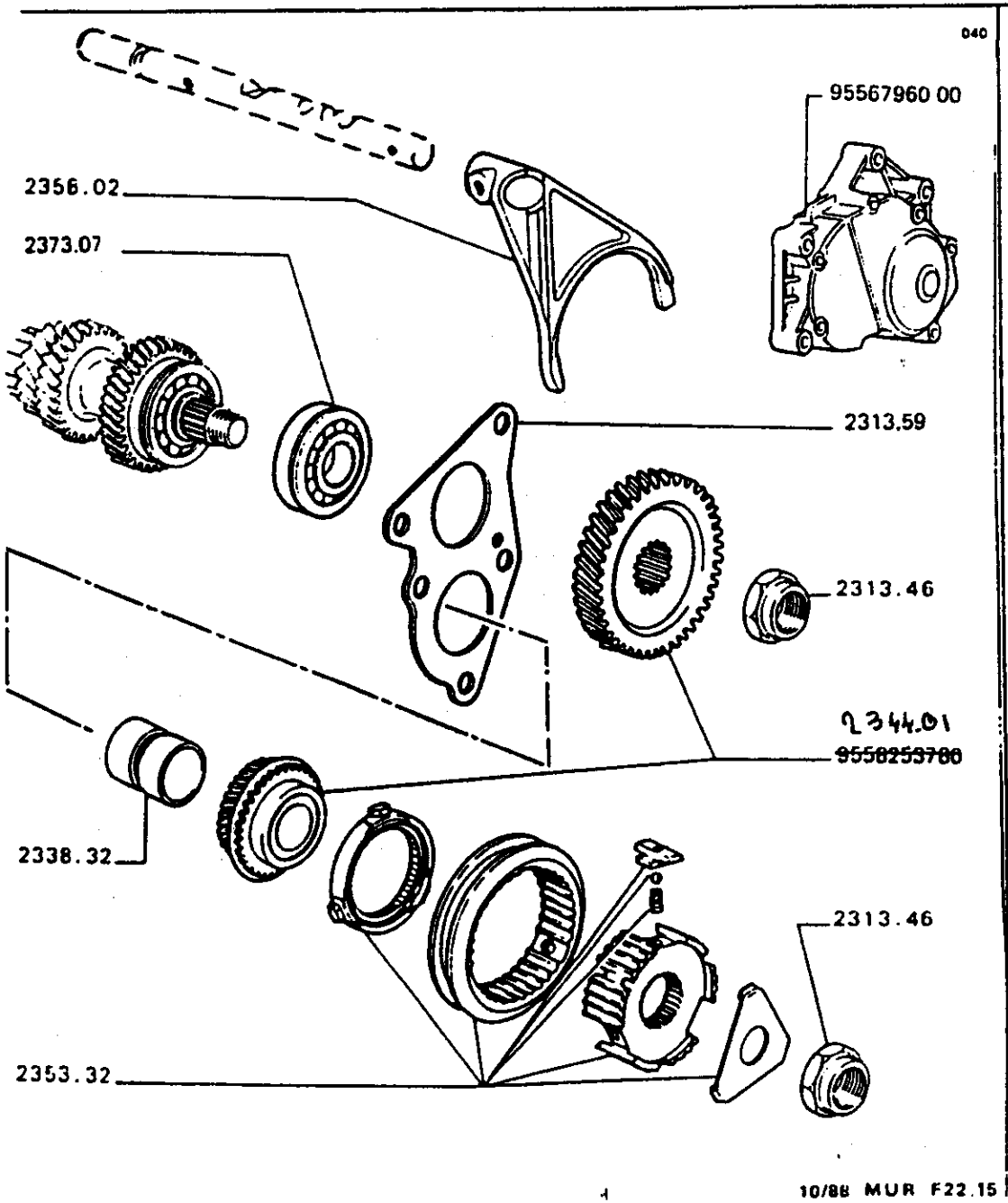

PIECES SPECIALES ⊓⊓ pour BOITE de VITESSE LANCIA 506-510-2GE14-2GE15

	A - 506-510-2GE14-2GE15 ⟶| 1/82 environ, montage avec un roulement 28x67-27	A	
	B - 2GE14-2GE15 |⟶ 1/82 environ, montage avec un roulement 28x67-28,2		B
2313.59	PLAQUE d'arrêt roulement	1	
2373.07	ROULEMENT 28x67-28,2	1	
2313.46	ECROU à jupe 22x1,50	2	2
2338.32	ENTRETOISE	1	1
2344.01 ~~9558253780~~	ENSEMBLE pignons ⓢ 45x33 ▲▲▲	1	1
2353.32	SYNCHRONISEUR assemblé ⓢ	1	1
2558.02	FOURCHETTE ⓢ	1	1
9556796000	COUVERCLE ⅋ de boite	1	1

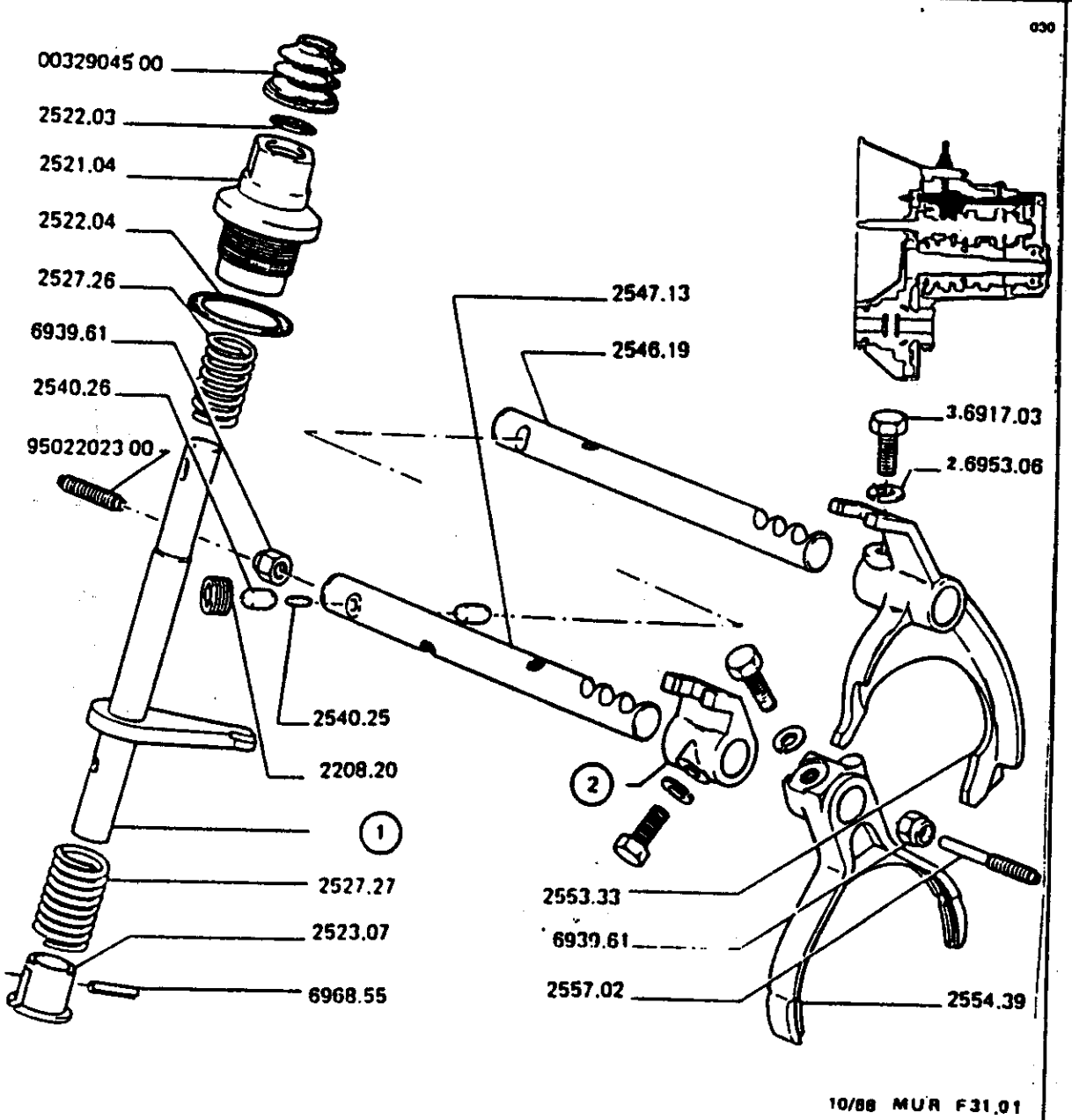

	0032904500	CAPUCHON		1
	2522.03	JOINT torique		1
	2521.04	BAGUE sup selec		1
	2522.04	JOINT bague selec		1
	2527.26	RESSORT rappel ① - ②		1
1	ARBRE de SELECTION :			
	Validités		N°	
	→ MOD 82	506 - 510 511	9502202500	1
	→ MOD 82	2 GE 14 2 GE 15 2 GE 16 2 GE 17	9549885800	1
	2527.27	RESSORT rapp ②		1
	2523.07	BAGUE inf selec		1
	9502202300	VIS butée		1
	2547.13	AXE fourchette		1
	2208.20	BOUCHON verrouil		1
	2540.26	VERROU sécurité		2
	2540.25	PLONGAT axe		1
2	RELAIS ① - ④ :			
	Validités		N°	
	→ MOD 82	506 - 510 511	7544885500	1
	→ MOD 82	2 GE 14 2 GE 15 2 GE 16 2 GE 17	2549.13	1
	2554.39	FOURCHETTE select		1
	2557.02	VIS butée		1
	2553.33	FOURCHETTE select		1
	2546.19	AXE fourchette		1

BOITE de VITESSES MECANIQUE - FOURCHETTES de COMMANDE, AXES, DOIGTS de VERROUILLAGE, SELECTION BILLES

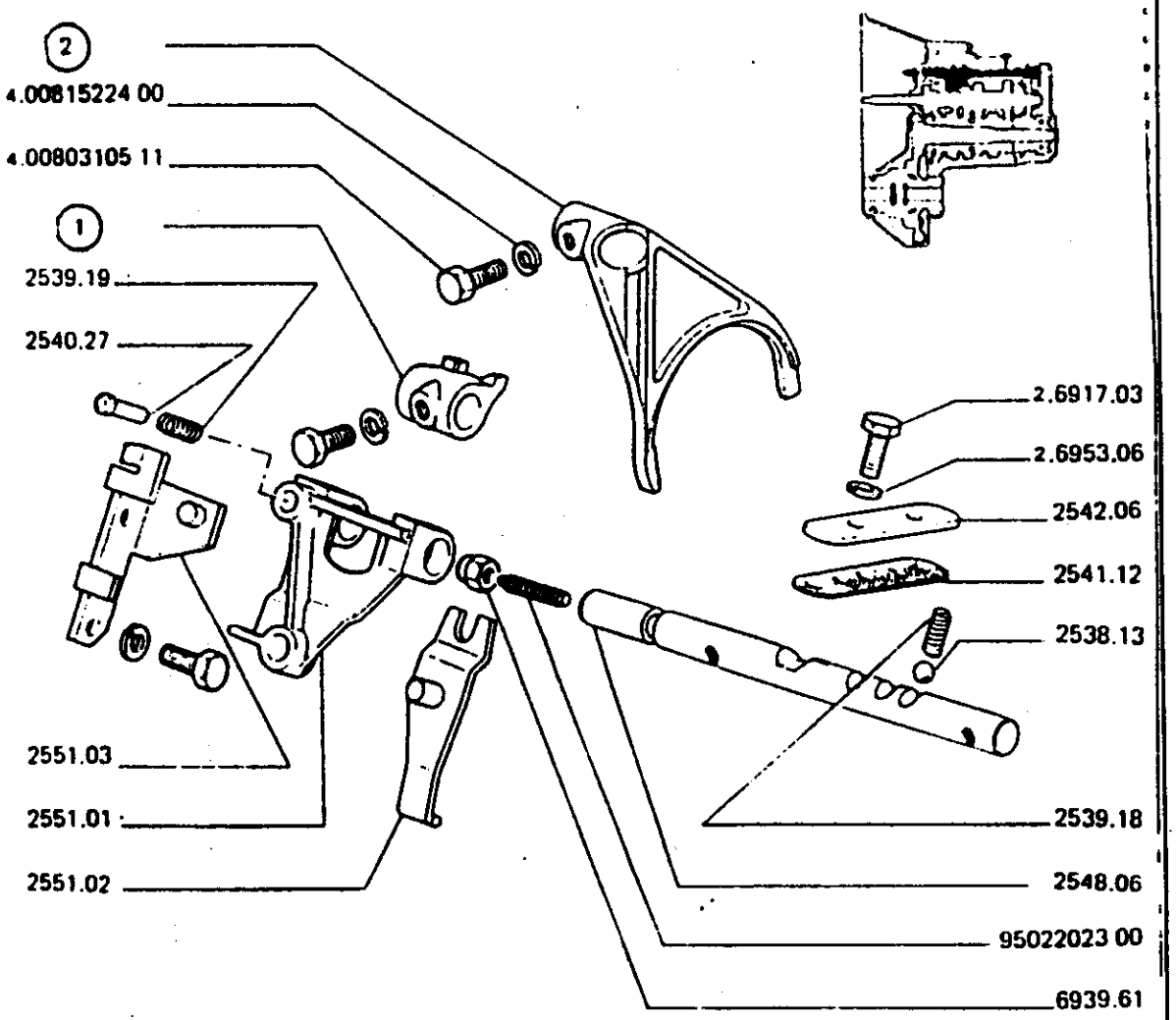

	2551.03	SUPPORT levier	1
	2551.01	SUPPORT commande Ⓡ	1
1		RELAIS Ⓖ - Ⓡ :	
	9555434000	506 - 510 - 511	1
	2550.12	2GE14 - 2GE15 - 2GE16 - 2GE17	1
	2539.19	RESSORT	1
	2540.27	AXE verrouillage	1
	9502202300	VIS butée	1
	2548.06	AXE fourchette	1
	2538.13	BILLE	3
	2539.18	RESSORT billage	3
	2541.12	JOINT de plaque	1
	2542.06	PLAQUETTE fermeture	1
	2551.02	LEVIER renvois	1
2		FOURCHETTE de Ⓢ :	
	2555.30	506-510-2GE14-2GE15	1
	9556795600	511-2GE16-2GE17	1

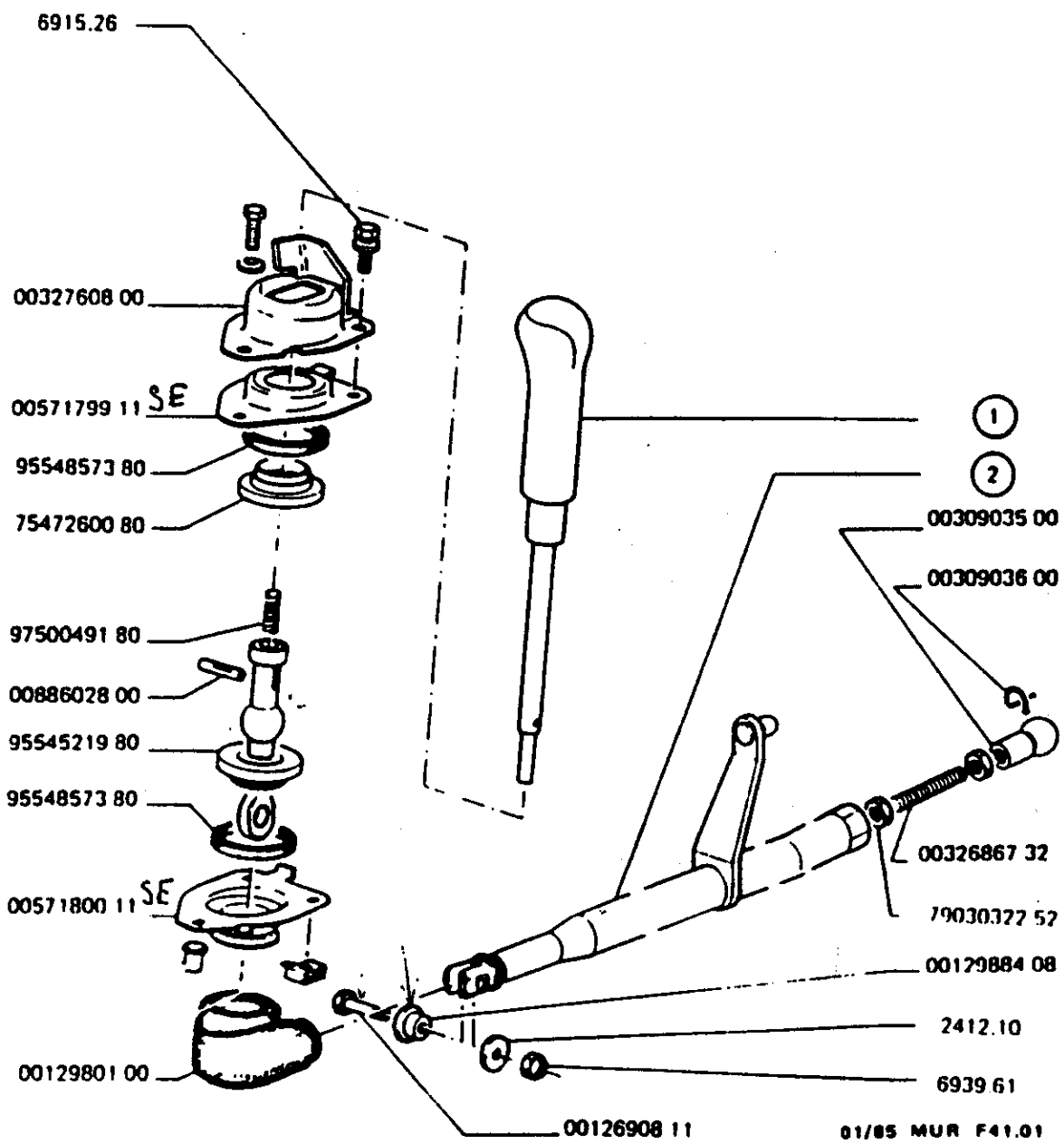

506 - 510 - 511

1 LEVIER de commande de vitesses :

0032557300	sauf [a]	1
0032706700	[a]	1
0032760800	GRILLE ass.	1
0057179911	BOITIER superie.	1
9554857380	JOINT torique	2
7547260080	SIEGE de rotule	1
9750049180	RESSORT interdi.	1
9554521980	LEVIER inferieu.	1
0088602800	GOUPILLE cannel.	1
0057180011	BOITIER inferie	1
0012980100	SOUFFLET tube	1

2 TUBE de commande de vitesses :

Validité		Nº	
1592cm³	sauf [a]	0032640007	1
	[a]	0032793107	1
2156cm³	sauf [a]	0032843607	1
	[a]	0032843707	1

0012690811	VIS speciale	1
0012988408	TOURILLON tube	1
2412.10	RONDELLE plate	1
0032686732	TIGE de reglage	1
0030903500	BOITIER a rotul	1
0030903600	EPINGLE securit	1

BOITE de VITESSES MECANIQUE - LEVIER de VITESSES, POMMEAUX, SOUFFLET, GRILLE, RESSORTS, CAGES de ROTULES

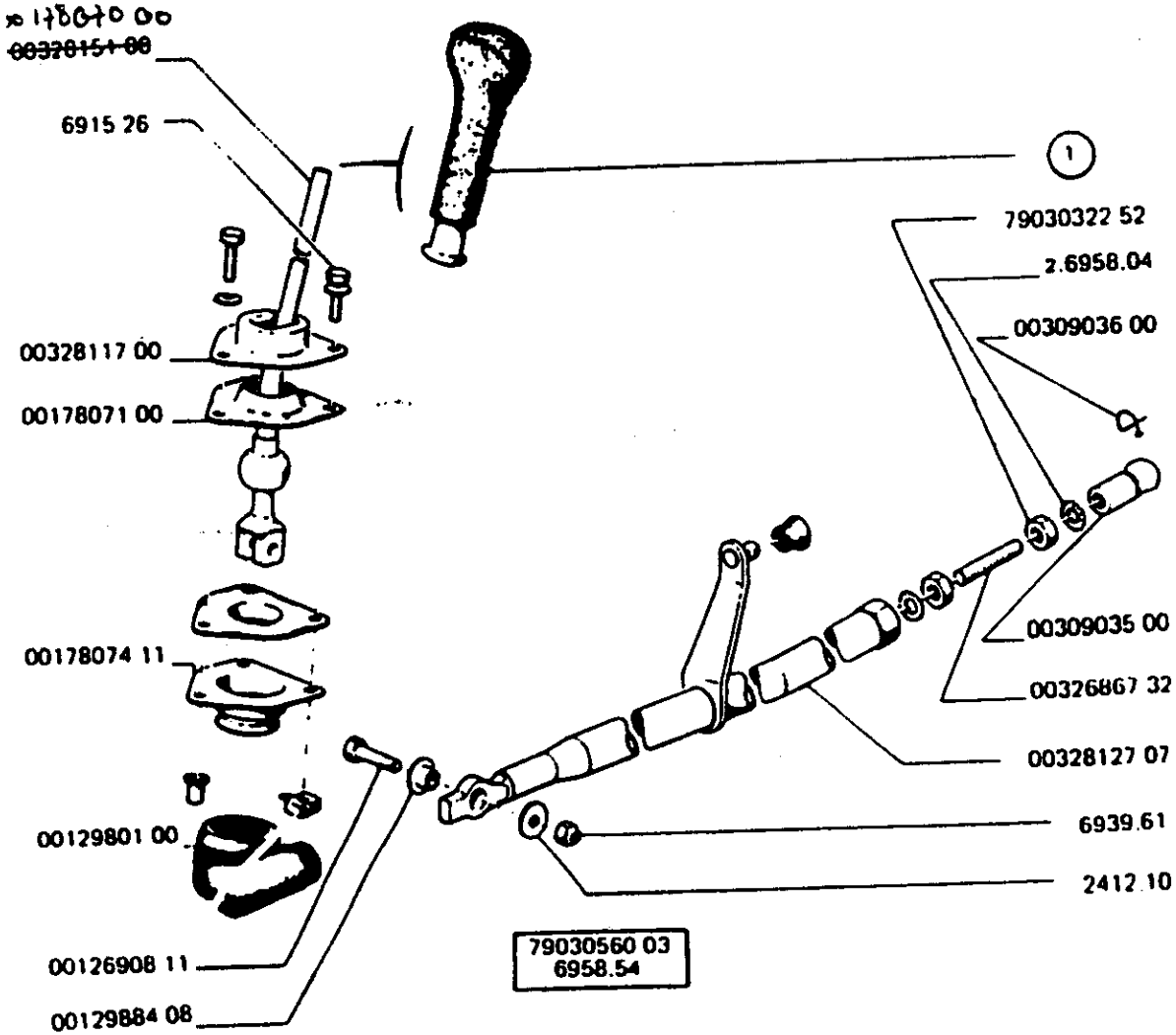

01/85 MUR F41.02

2GE14 - 2GE15 - 2GE16 - 2GE17

1 POMMEAU :

Validités	Identif.	N°		
sauf [B]	marron	0032819200		1
	noir	0032829500		1
[B]	marron	0032819400		1
	noir	0032829600		1

~~0032815100~~ LEVIER cde vit. 00178070 00 — 1
0032811700 GRILLE — 1
0017807100 CAGE de rotule — 2
0017807411 CUVETTE inf. — 1
0012980100 SOUFFLET tube — 1

0032812707 TUBE de commande — 1

0012690811 VIS spéciale — 1
0012988408 TOURILLON tube — 1
2412.10 RONDELLE plate — 1

0032686732 TIGE de réglage — 1
0030903500 BOITIER à rotule — 1
0030903600 EPINGLE securite — 1

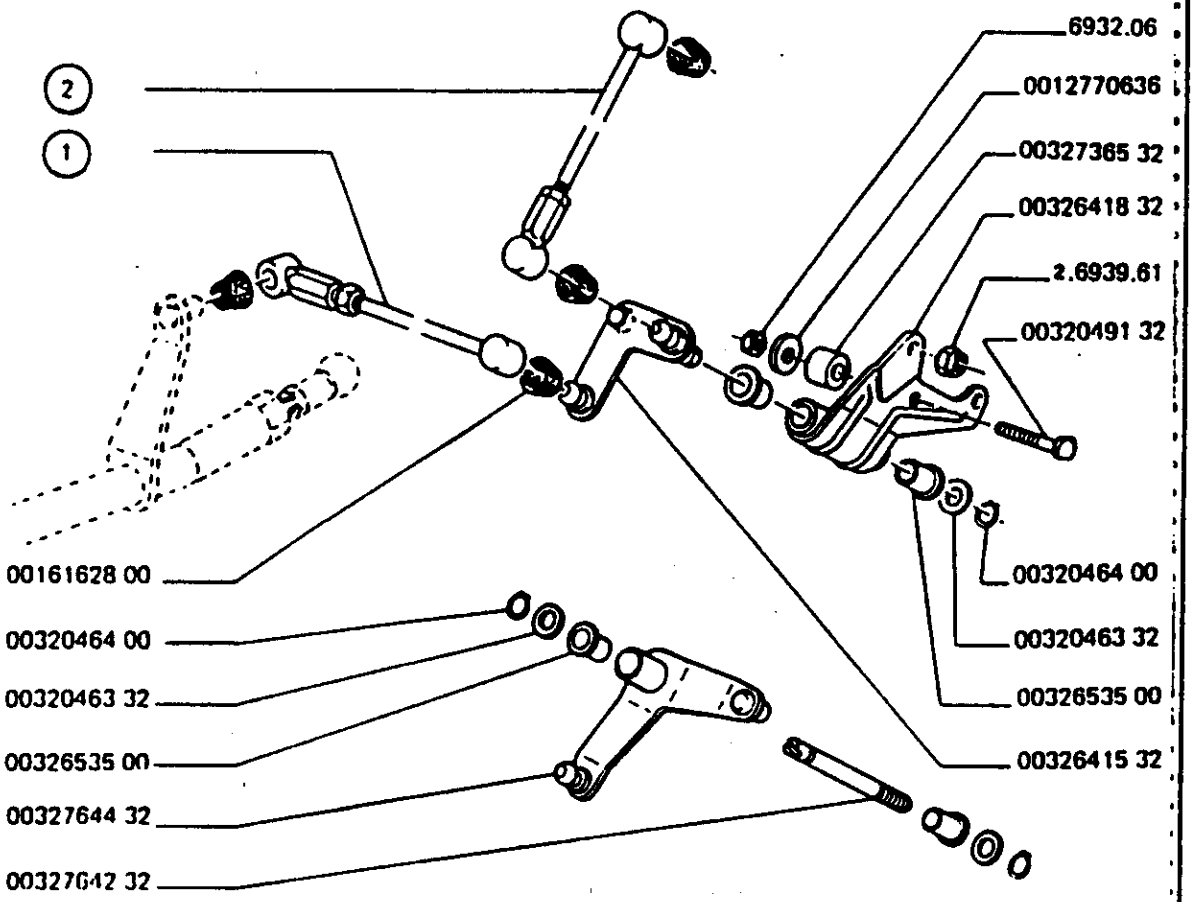

09/86 MUR F41.06

	A - Montage 1592cm³	A				
	B - Montage 2156cm³		B			
	0016162800 CAPUCHON etanch.	4	4			
1	BIELLETTE de sélection horizontale :					
	0032646000 -	1				
	0032693800 -		1			
2	BIELLETTE de sélection verticale :					
	0032642600 -	1				
	0032693600 -		1			
	0032641532 LEVIER ass.	1				
	0032641832 RELAIS select.	1				
	0032653500 BAGUE epaulee.	2	2			
	0032046332 RONDELLE.	1	2			
	0032046400 CIRCLIPS	1	2			
	0032049132 VIS special m8.	1				
	0032736532 ENTRETOISE	1				
	0012770636 RONDELLE.	1				
	0032764432 LEVIER relais		1			
	0032764232 AXE de relais		1			

BOITE de VITESSES MECANIQUE - LEVIER de VITESSES, POMMEAUX, SOUFFLET, GRILLE, RESSORTS, CAGES de ROTULES,

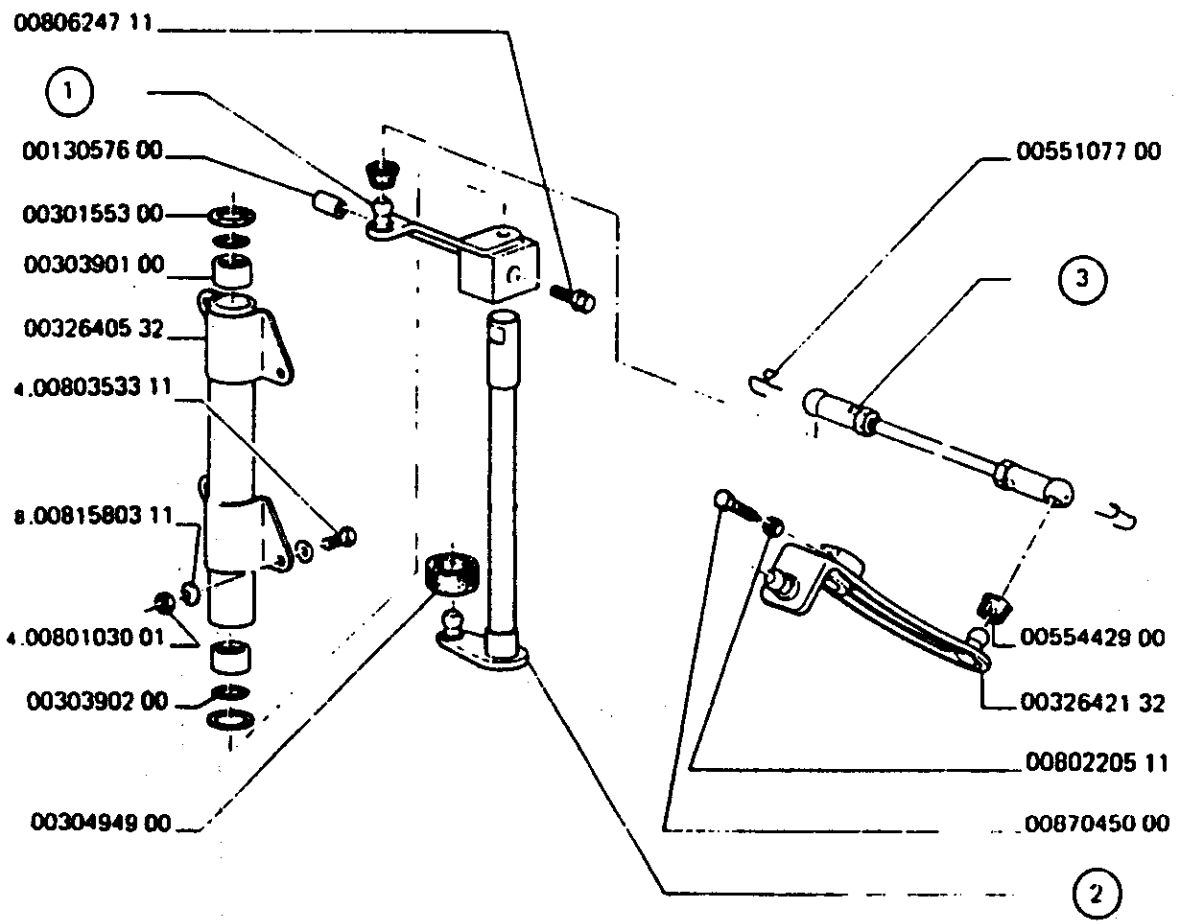

10/82 MUR F41.07

0030155300 RONDELLE teflon	2
0030390200 JOINT torrique	2
0030390100 ROULT aiguille	2
0032640532 RELAIS	1
① LEVIER relais :	
0032641232 1592cm³	1
0032693132 2156cm³	1
0013057600 CLAVETTE	1
② ARBRE de relais :	
- ⟶I MOD 82	
0032640932 1592cm³	1
0032692932 2156cm³	1
-I⟶ MOD 82	
0032812132 -	1
0055442900 CAPUCHON etanch	2
③ BIELLETTE de selection :	
0032642400 1592cm³	1
0032693400 2156cm³	1
0055107700 EPINGLE securit	2
0032642132 LEVIER cde ass	1
0030494900 CAPUCHON d'etancheite	1
0087045000 VIS	1

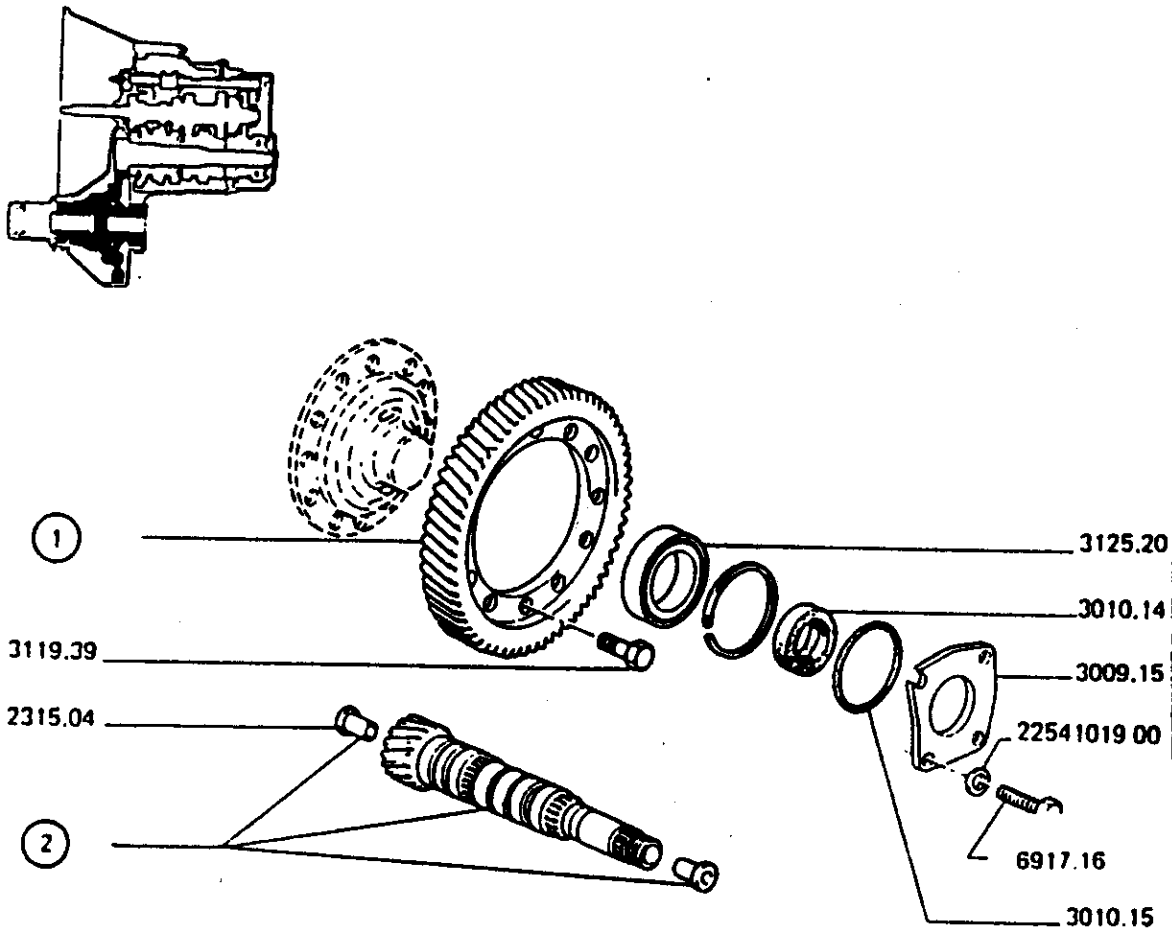

09/86 MUR H12.01

1		COURONNE de différentiel :	
	9549884500	13 x 62	1
	7546502600	14 x 61	1
	3119.39	VIS fix. couronne	12
	3125.20	ROULEMENT différentiel 46 x 75-18	1
	3010.14	BAGUE étanchéitée	1
	3010.15	JOINT torique	2
	3009.15	CHAPEAU roult	2
	2254101900	RONDELLE plate	8
	2315.04	EMBOUT d'arbre	2
2		ARBRE :	
	9549884600	13 x 62	1
	9554690500	14 x 61	1

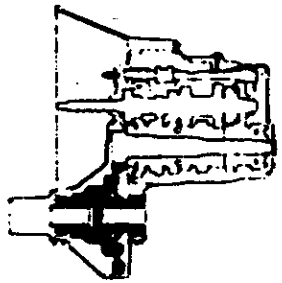

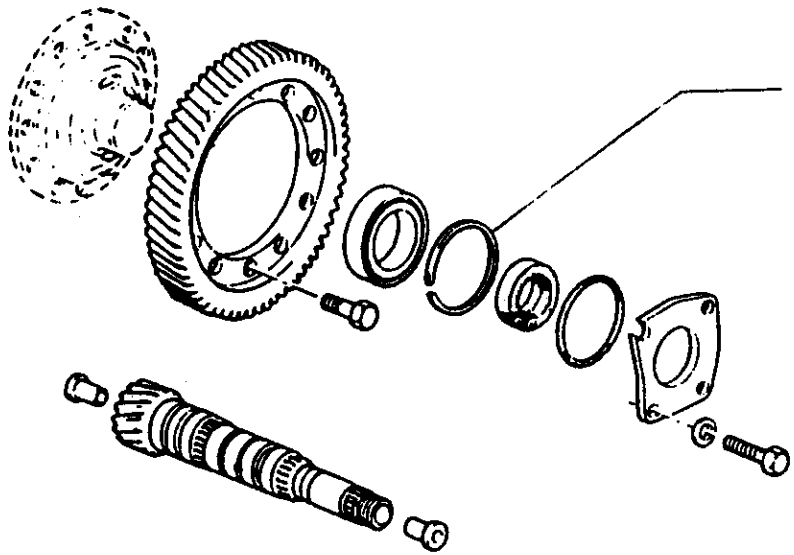

10/82 MUR H12.02

1		CALE de réglage, →‖← :	
	3126.77	4,25	-
	3126.78	4,30	-
	3126.79	4,35	-
	3126.80	4,40	-
	3126.81	4,45	-
	3126.82	4,50	-
	3126.83	4,55	-
	3126.84	4,60	-
	3126.85	4,65	-
	3126.86	4,70	-
	3126.87	4,75	-
	3126.88	4,80	-
	3126.89	4,85	-
	3126.90	4,90	-
	3126.91	4,95	-
	3126.92	5,00	-
	3126.93	5,05	-
	3126.94	5,10	-
	3126.95	5,15	-
	3126.96	5,20	-
	3126.97	5,25	-
	3126.98	5,30	-
	3126.99	5,35	-
	3127.06	5,40	-
	3127.07	5,45	-
	3127.08	5,50	-
	3127.09	5,55	-
	3127.10	5,60	-
	3127.11	5,65	-

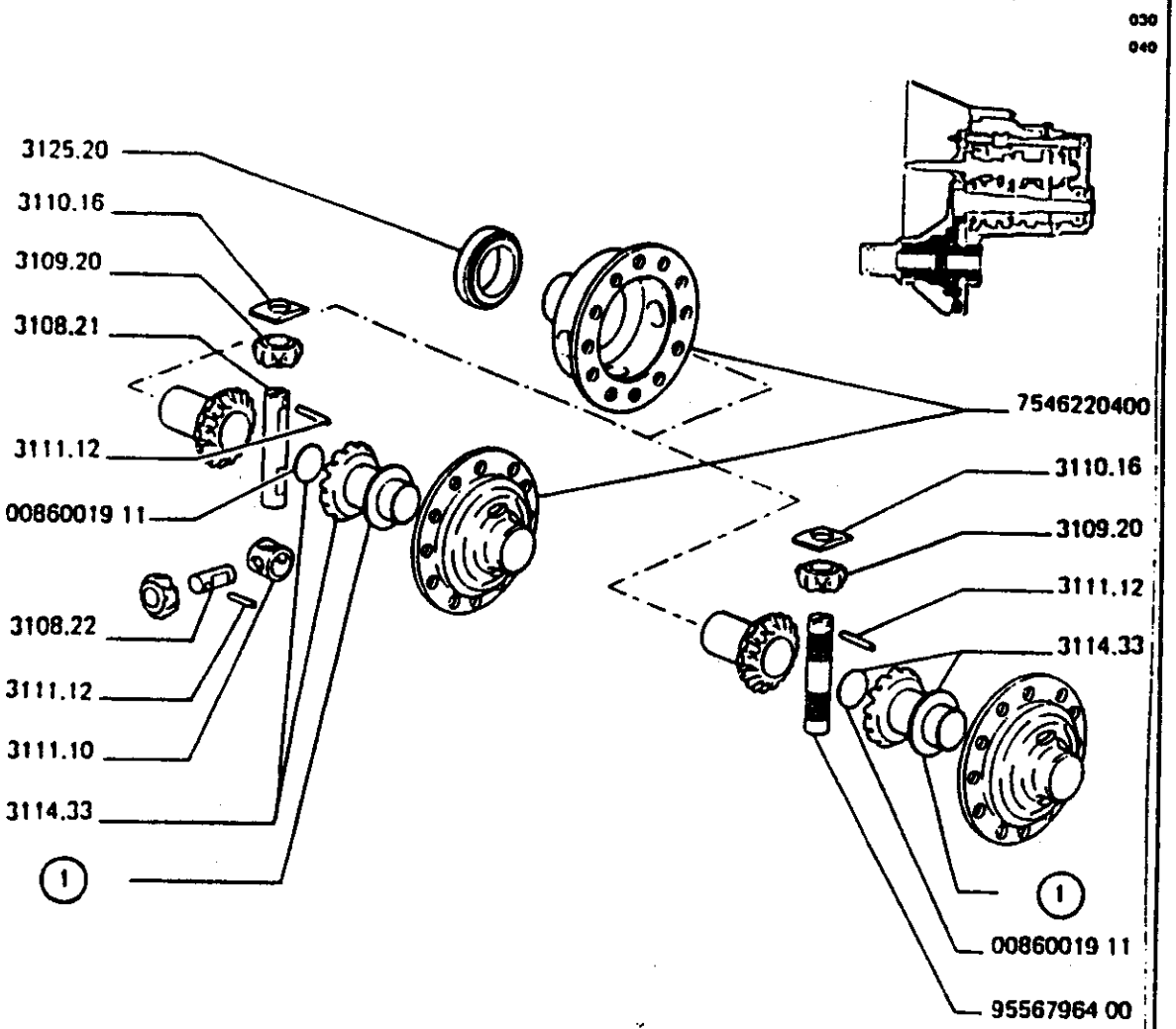

		A	B
	A - ⊣⊢ MOD 82	A	
	B - ⊢⊣ MOD 82		B
7546220400	BOITIER differentiel	1	1
3125.20	ROULEMENT differentiel	1	1
3114.33	PLANETAIRE ass.	2	2
0086001911	BOUCHON cuvette	2	2
1	RONDELLE d'appui :		

⊣⊢ N°	1,52 3115.17	1,58 3115.18	1,64 3115.19	.	.
⊣⊢ N°	1,70 3115.20	1,76 3115.21	1,82 3115.22	.	.

3110.16	BUTEE satéllite	4	2
3109.20	PIGNON satéllite	4	2
3108.21	AXE porte satéllite	1	
3111.12	GOUPILLE	3	1
3111.10	CROISILLON diff.	1	
3108.22	AXE porte satel.	2	
9556796400	AXE porte satel.		1

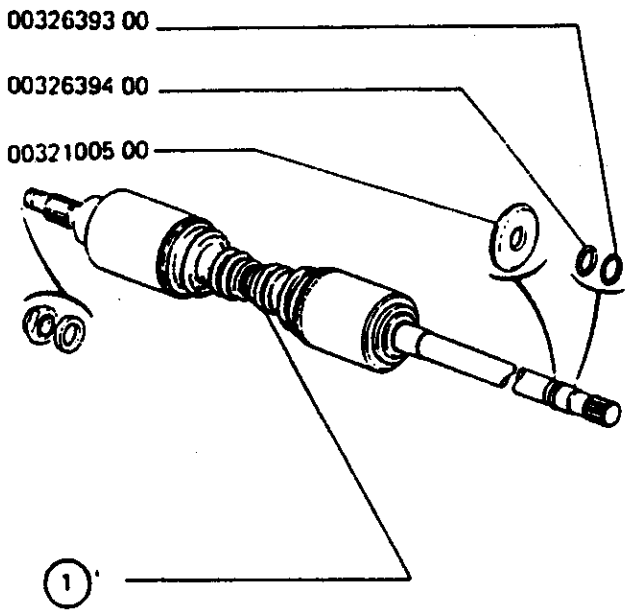

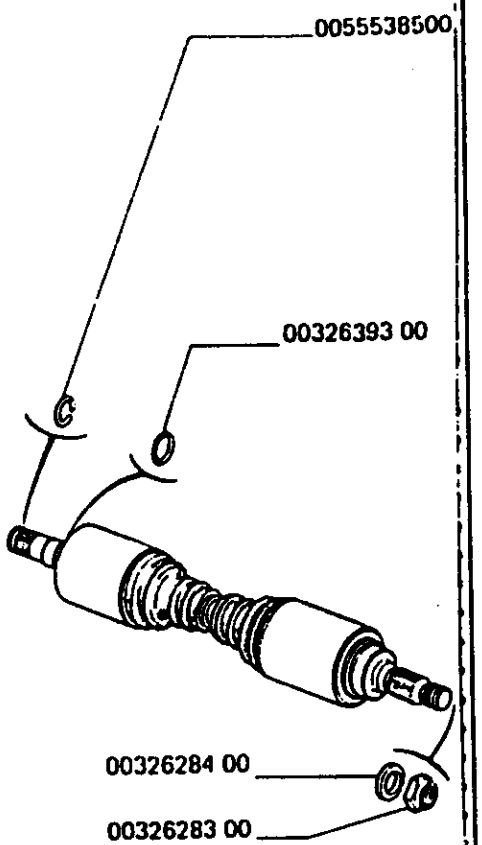

09/86 MUR J12.01

A - 1592cm³
B - 2156cm³

1 ARBRE transmission :

	Longueur	N° NE		A	B
◇▶	959	0032637000		1	
◇▶	598	0032637100		1	
◇▶	1020	0032709300			1
◇▶	557	0032666500			1

		A	B
0032628400	RONDELLE moyeu	2	2
0032628300	ECROU moyeu rou	2	2
0032100500	RONDELLE protec	1	1
0032639300	JOINT torique	2	2
0032639400	JOINT plastique	1	1
0055538500	JONC métallique	1	1

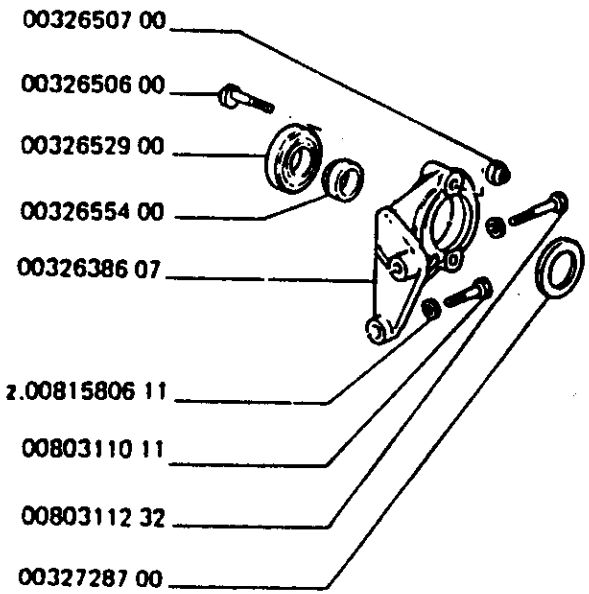

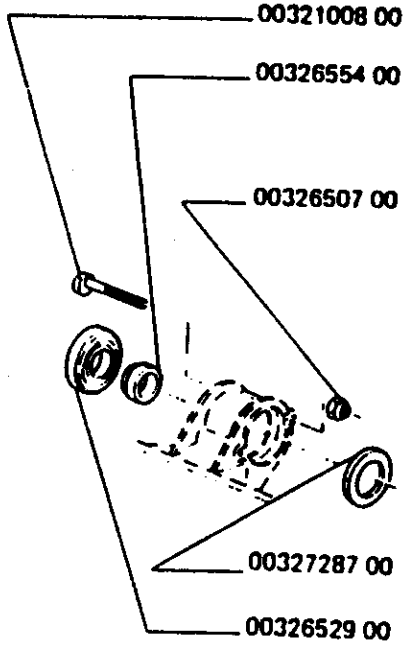

	A	B
A - Montage 1592cm³	A	
B - Montage 2156cm³		B
0032638607 PALIER transmis.	1	
0032655400 FRETTE	1	1
0032652900 ROULT transmis	1	1
0032650600 VIS de blocage	2	
0032650700 ECROU blocage	2	2
0032728700 DEFLECTEUR	1	1
0032100800 VIS de blocage		2

10/82 MUR J12.02

SUSPENSION - ROUES - AMORTISSEURS AVANT, PROTECTEURS, RESSORTS HELICOIDAUX, SILENTBLOCS,

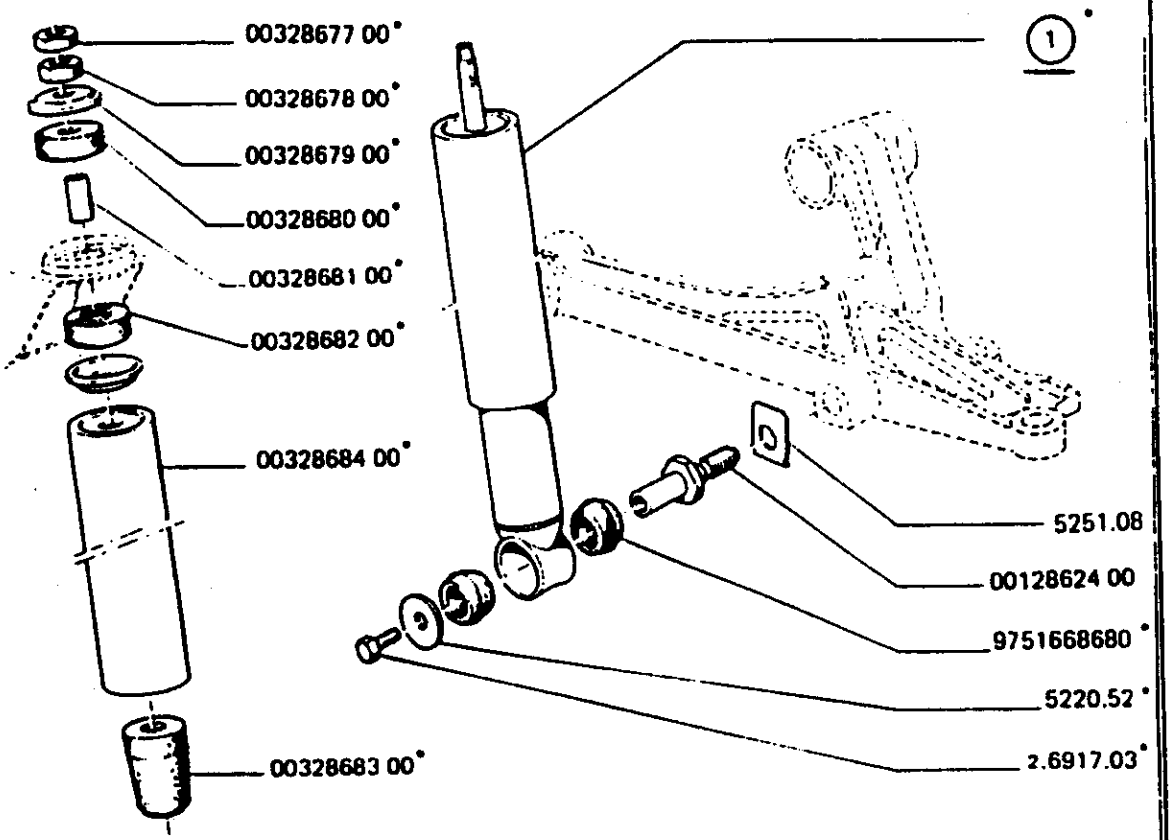

10/88 MUR K11.01

1		KIT amortisseur Δ/ :	
	0032541900	1592cm³	2
	0032835300	2156cm³	2
	5251.08	RONDELLE	2
	0012862400	AXE FIX AMORTIS	2
	9751668680	BAGUE élastique	4
	5220.52	RONDELLE plate	2
	0032868300	BUTE COMPRESSIO	2
	0032868400	PROTECT AMORTIS	2
	0032867900	COUPELLE AMORTI	4
	0032868200	TAMPON ELASTIQU	2
	0032868100	ENTRETOISE	2
	0032868000	TAMPON ELASTIQU	2
	0032867800	ECROU 10X100	2
	0032867700	CONTRE ECROU	2

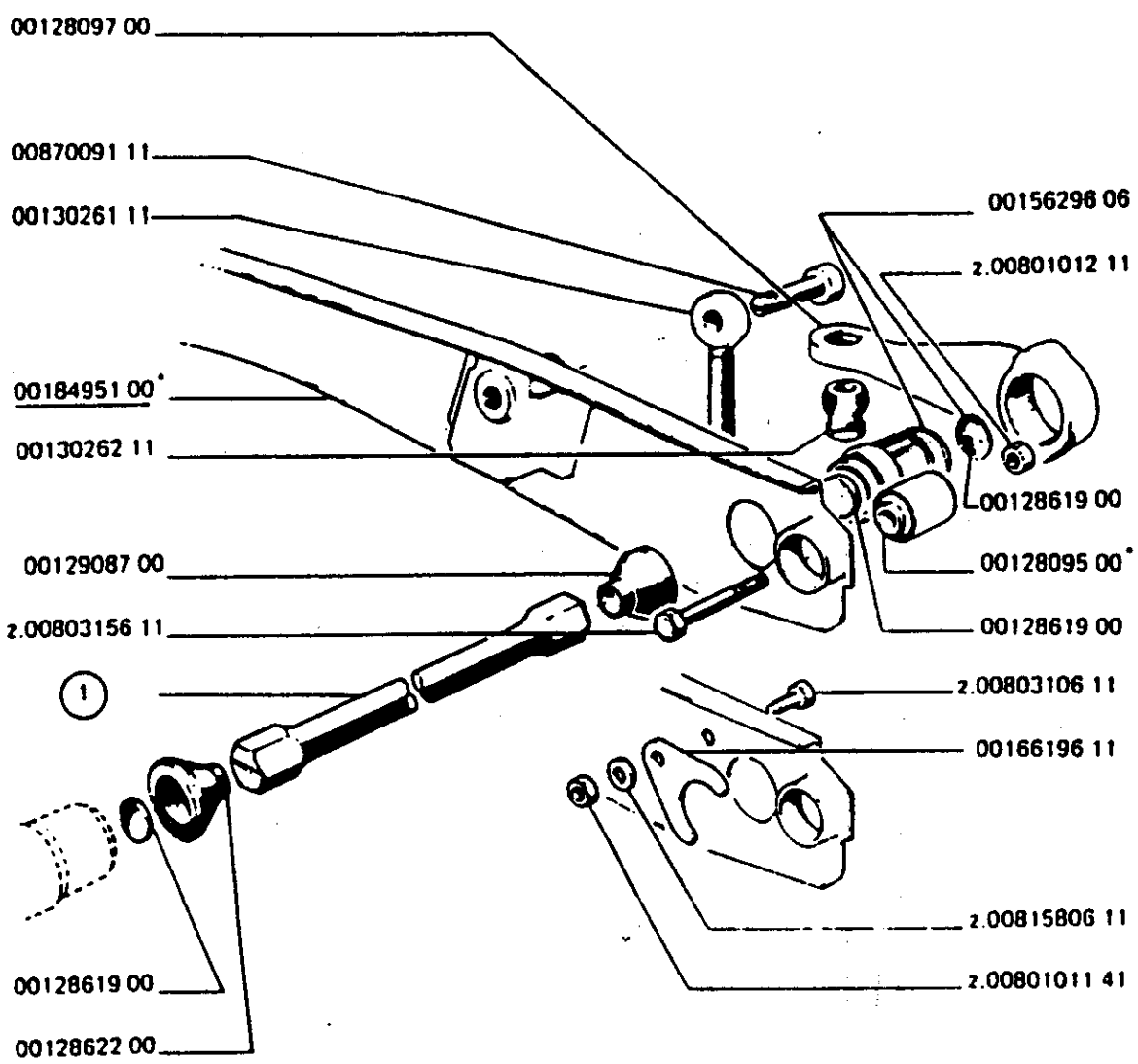

0018495100	TRAVERSE ancrag.	1
0012809700	LEVIER reglage	2
0015629606	DOUILLE ancrage	2
0012861900	PASTILLE anti-bruit	3
0013026211	ECROU de reglag.	2
0012908700	COUPELLE etanch	2

① BARRE de torsion :

Validité	Identif.	N°	
1592cm³	◆	0032539607	1
	◆	0032539507	1
2156cm³	◆	0032797807	1
	◆	0032797907	1

0012862200	PROTECT embout	2
0012809500	ARTICUL elastiq	2
0016619611	ETRIER de douil	2
0013026111	TIRANT suspensi	2
0087009111	VIS th	2

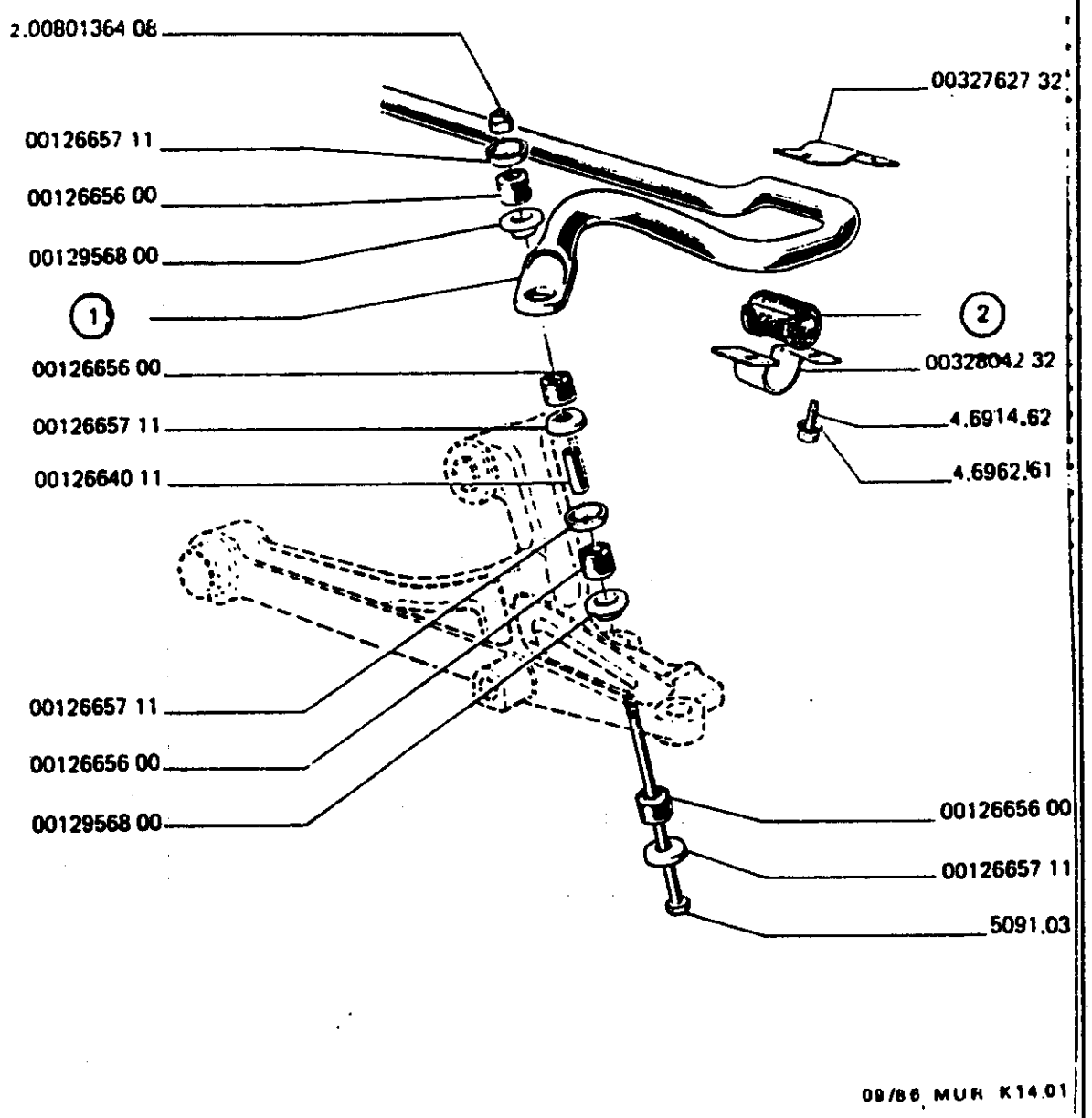

1	**BARRE stabilisatrice AV :**	
	0032539807 1592cm³ Ø 21	1
	0032809207 2156cm³ Ø 22	1
2	**PALIER de barre :**	
	0032540800 1592cm³	2
	0032807700 2156cm³	2
	0032762732 CALE palier → C.02827	2
	0032804232 BRIDE barr stab	2
	5091.03 VIS	2
	0012665711 COUPELLE amort	8
	0012665600 BAGUE caoutch	8
	0012956800 RONDELLE appui	4
	0012664011 ENTRETOISE	2

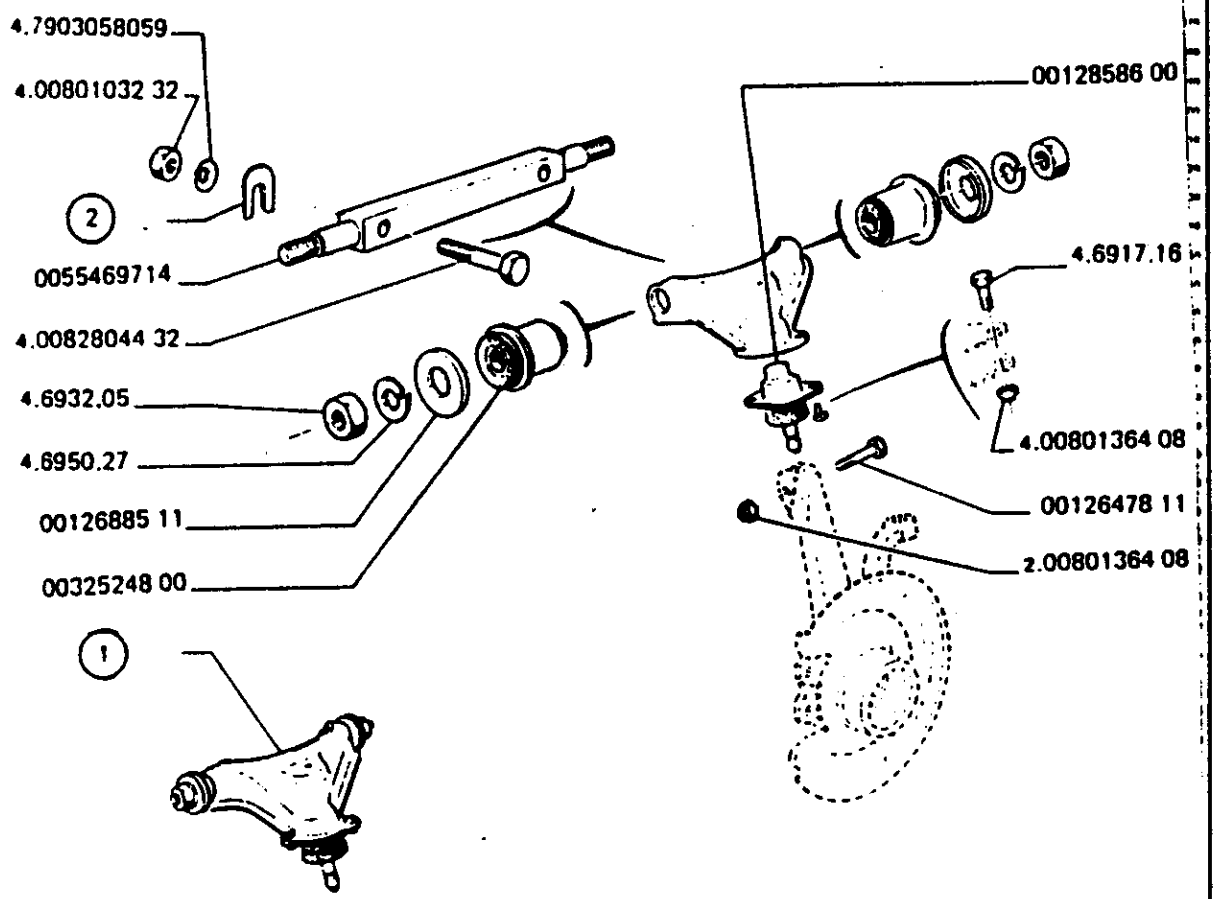

09/86 MUR K21.01

1	BRAS suspension :				
	0032524600 ◆				1
	0032524700 ◆				1
	0012688511 CUVETTE de bagu.				4
	0032524800 ARTICUL elastiq.				4
	0012858600 ROTULE bras sus.				2
	0012647811 VIS.				2
	0055469714 AXE bras suspension.				2
2	CALE de réglage :				
	⇹‖⇹ N°	0,5 0012745000	1,00 0012745100	1,5 0012745200	-

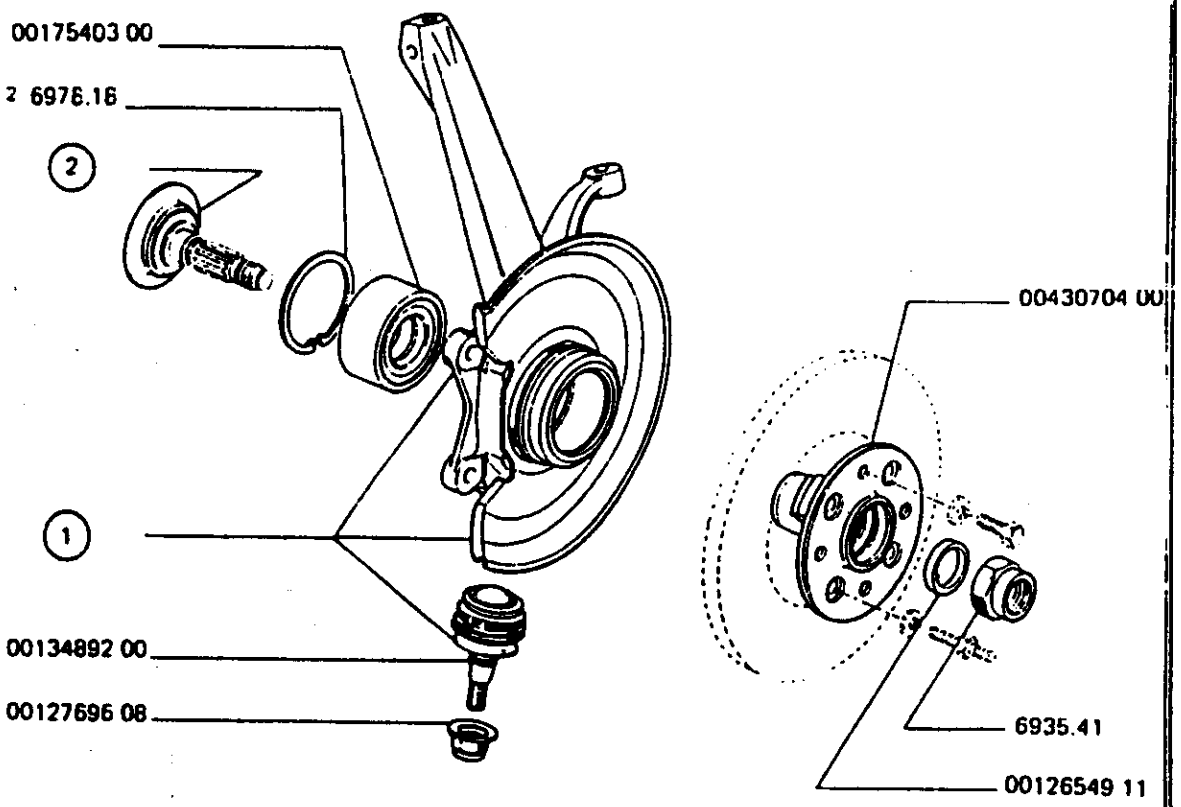

030						
040						
	1		PIVOT de fusée :			
		0018774800	◁▷	1		
		0018774700	◀▷	1		
		0017540300	KIT ROULT PIVOT	2		
	2		FUSEE :			
		0030912600	◁▷	1		
		0030912500	◀▷	1		
		0043070400	MOYEU de roue	2		
		0013489200	ROTUL PIVOT FUS	2		
		0012769608	ECROU NYLSTOP	2		
		0012654911	RONDELLE MOYEU	2		

10/88 MUR K22.01

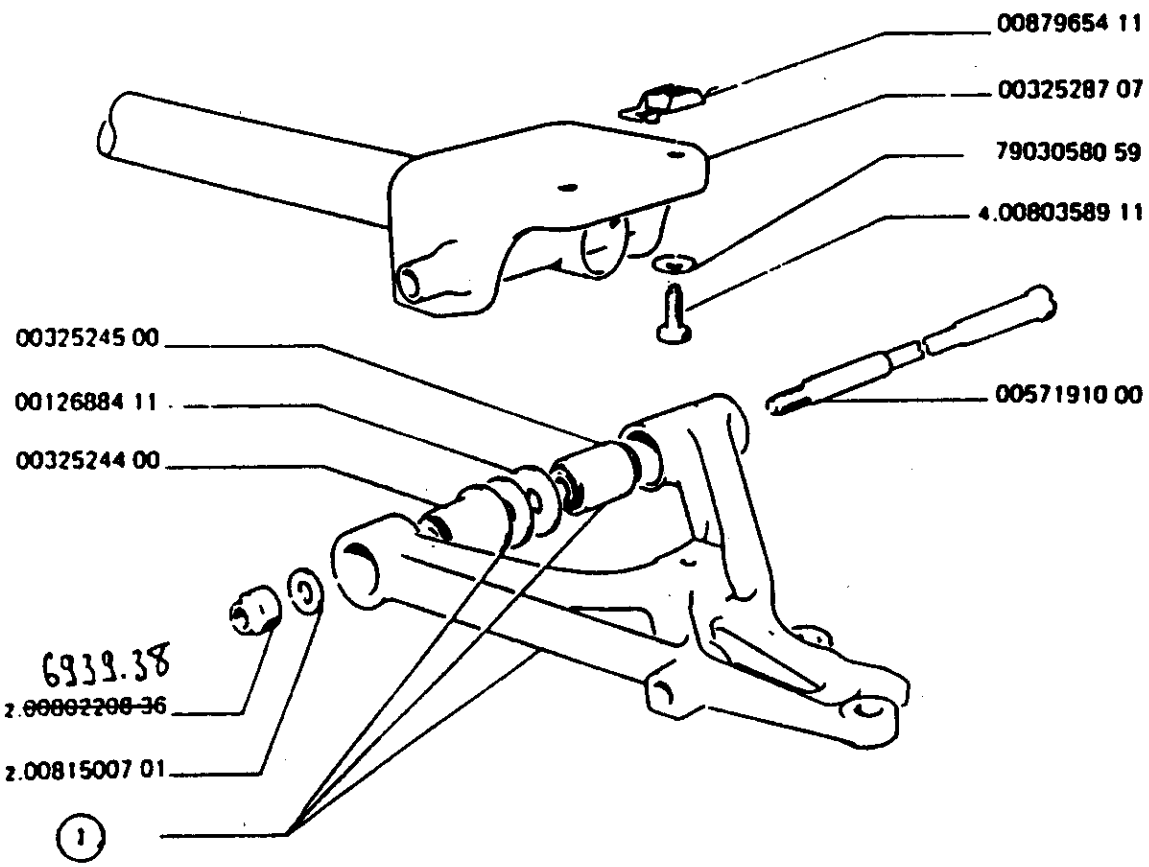

01/85 MUR K23.01

1		BRAS inférieur de suspension :	
	0032886400 ◇		1
	0032886500 ◇		1
	0032524400	ARTICUL elastiq	2
	0012688411	RONDELLE appui	2
	0032524500	ARTICUL elastiq	2
	0057191000	AXE bras inf	2
	0032528707	TRAVERS inf	1
	0087965411	ECROU en cage	4

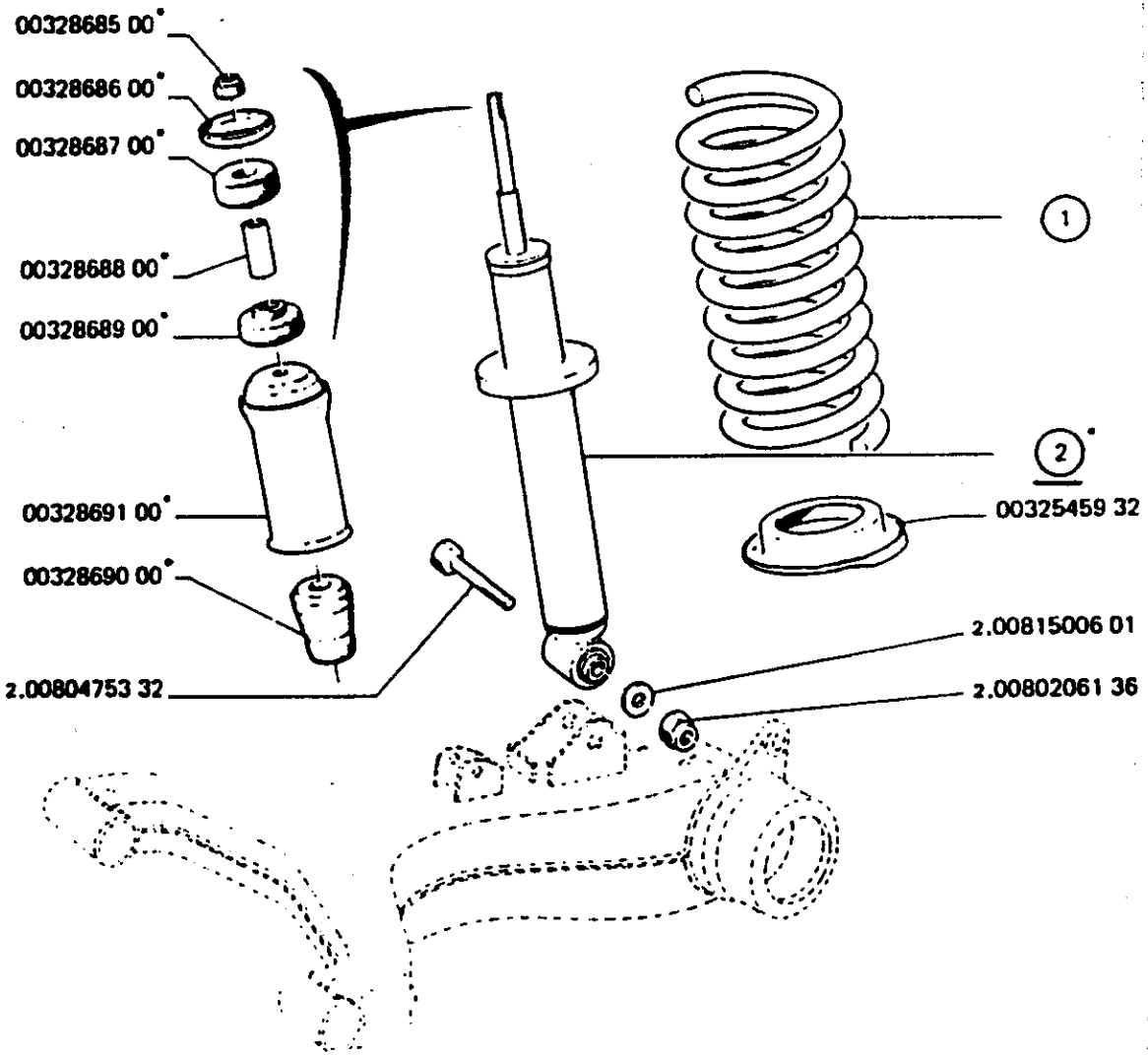

10/82 MUR K41.01

	①	RESSORT AR :			
		- 1592cm³			
0032729800	◇▶		1		
0032852300	◇▶		1		
		-2156cm³			
0032739400	RESSORT ar		2		
0032545932	COUPELLE inf		2		
	②	KIT amortisseur AR :			
0032542700	1592cm³		2		
0032727014	2156cm³		2		
0032869000	BUTEE dynamique		2		
0032869100	PROTECT amortis		2		
0032868900	TAMPON elastiqu		2		
0032868800	ENTRETOIS amort		2		
0032868700	TAMPON elastiqu		2		
0032868600	COUPELLE sud		2		
0032868500	ECROU 10 x 100		2		

SUSPENSION - ROUES - BARRES STABILISATRICES ARRIERE,SILENTBLOCS,ETRIERS de FIXATION

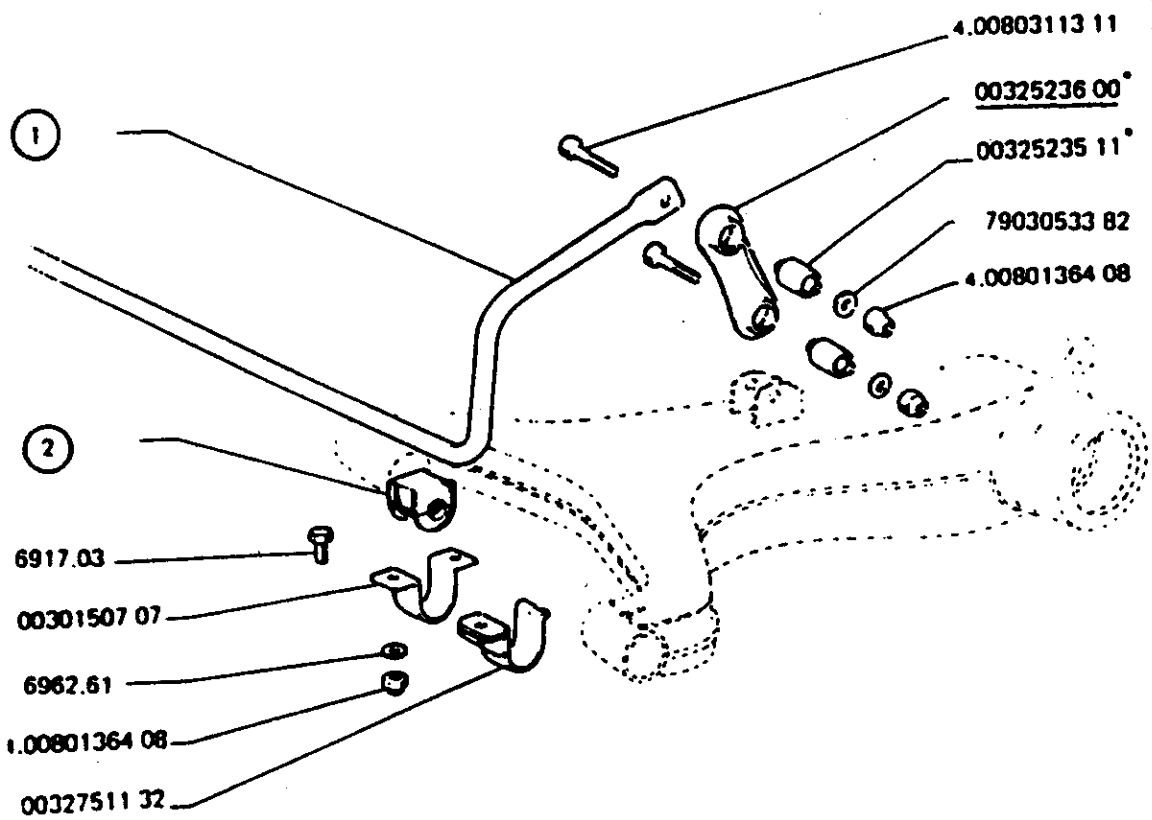

01/85 MUR K44.01

1	BARRE stabilisatrice Ø :	
	0032731407 1592cm³ Ø 16	1
	0032809307 2156cm³ Ø 19	1
	0032523600 BIELLETTE ass	2
	0032523511 ARTICUL elastiq	4
2	PALIER de barre stabilisatrice :	
	0032810100 1592cm³	2
	0032806600 2156cm³	2
	0030150707 BRIDE de barre ⟶ MOD 81	2
	0032751132 SUPP palier ⟼ MOD 81	2

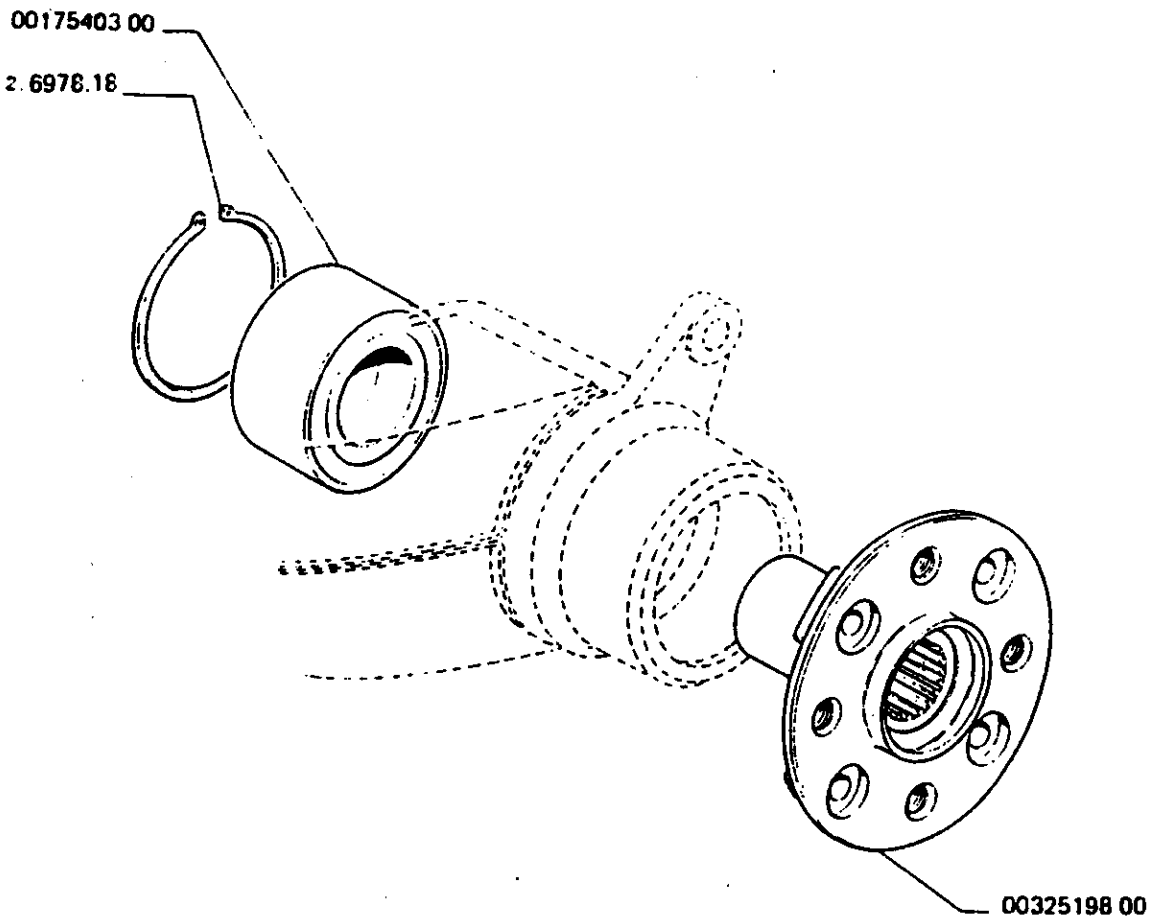

09/86 MUR K62.01

0032519800 MOYEU roue ar	2
0017540300 KIT roult pivot	2

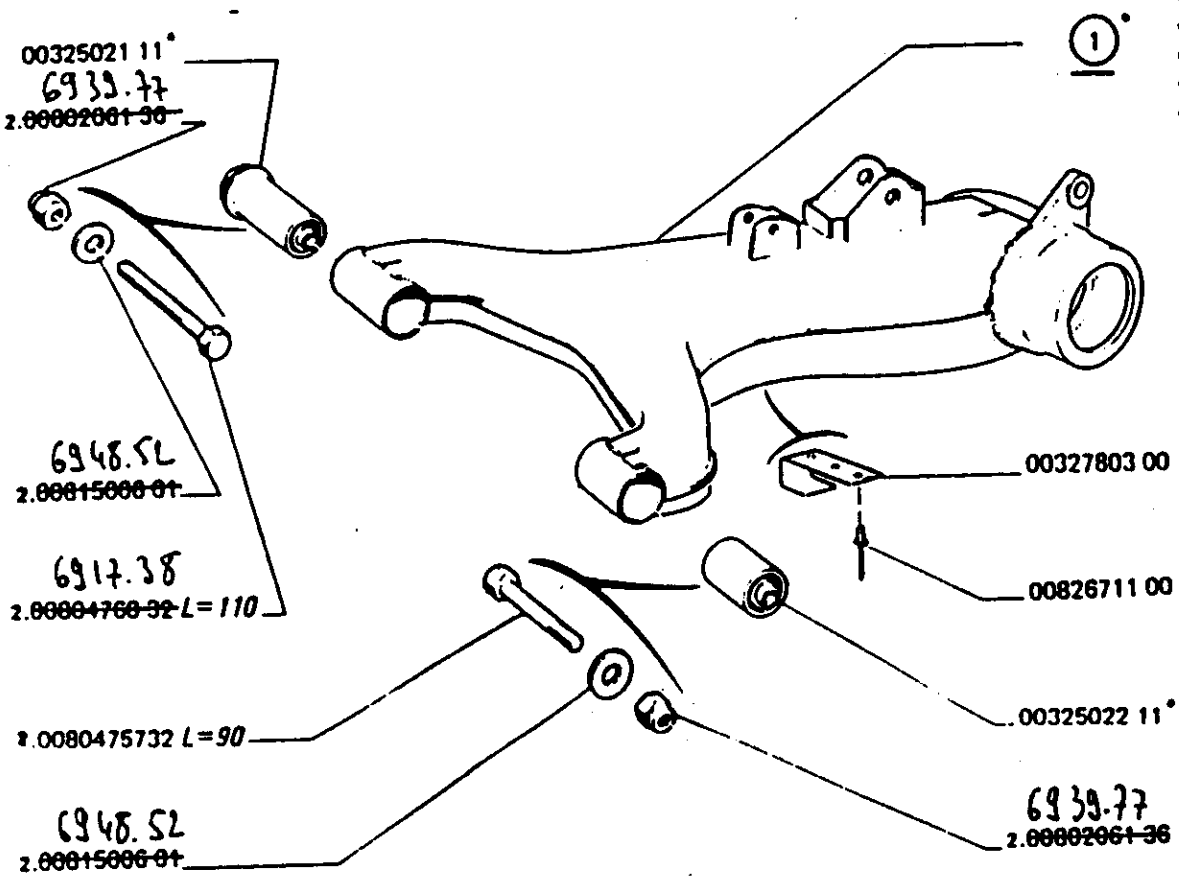

10/82 MUR K53.01

① BRAS suspension AR :

Validité	Identif.	N°		
1592cm³	◆▶	0032502000	.....	1
	◀◆	0032501900	.....	1
2156cm³	◆▶	0032795800	.....	1
	◀◆	0032795900	.....	1

0032502211	ARTICUL elastiq.	2
0032502111	ARTICUL elastiq.	2
0032780300	PATTE maintien	1
0082671100	RIVET d=3,2	1

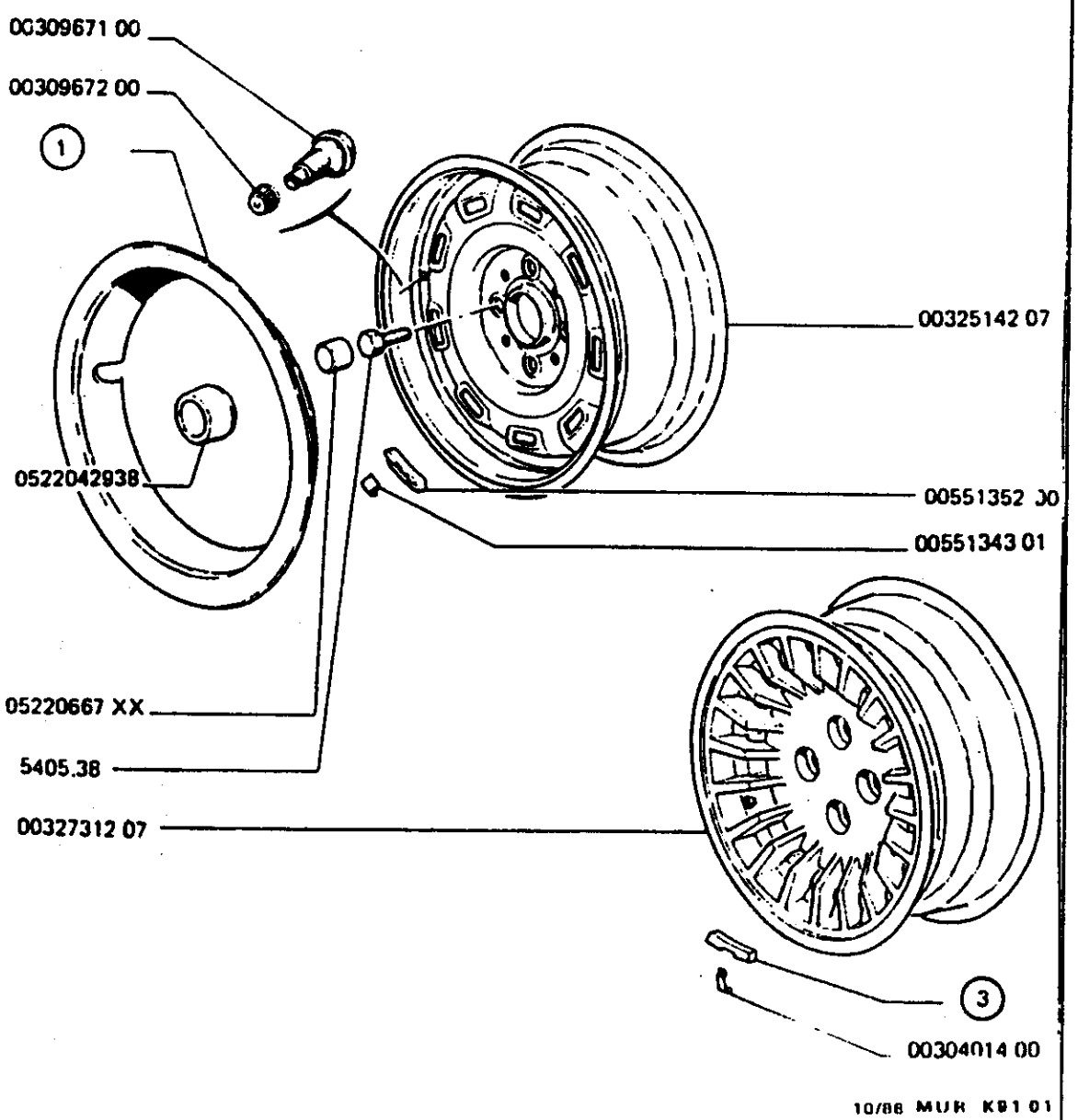

	0032514207	ROUE TOLE	5
1		ENJOLIVEUR de roue :	
	0032514900	brillant	4
	0032899400	Mat	4
	0522042938	CABOCHON	4
	5405.38	VIS fix roue	16
	05220667XX	CACHE VIS	16
	0030967100	VALVE	5
	0030967200	BOUCHON VALVE	5
2		MASSE d'équilibrage :	
	0055135200	50g	-
	0032731207	ROUE aluminium	5
	0030401400	RESSORT MASSE	-
3		MASSE d'équilibrage :	
	0030400000	15g	-
	0030400100	20g	-
	0030400300	30g	-

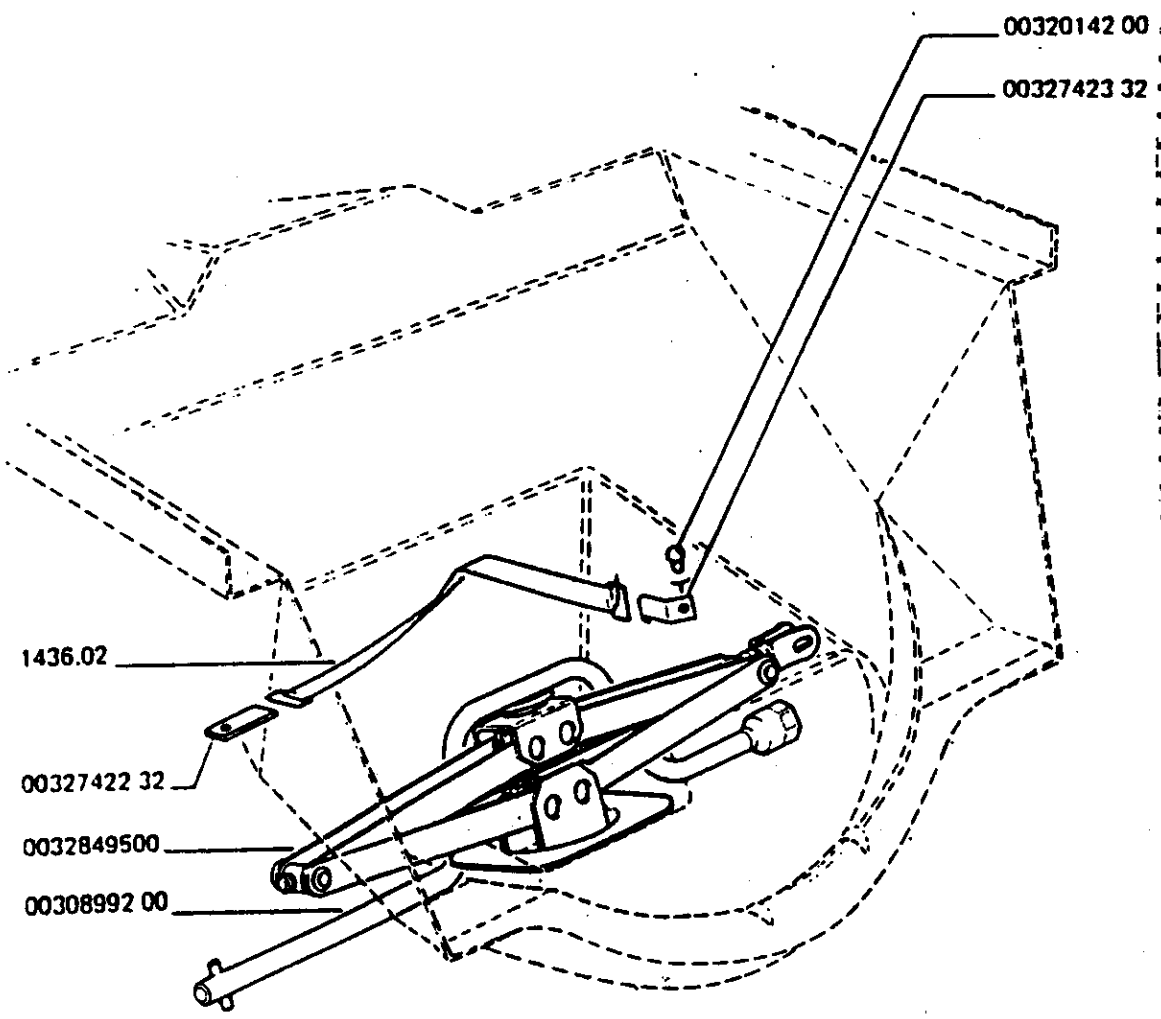

09/86 MUR K94.01

0032849500 CRIC		1
0030899200 MANIVELLE cric		1
Montage pour D		
0032742232 PATTE mobile		1
1436.02 ATTACHE vase		1
0032742332 CROCHET		1
0032014200 RIVET rupture		1

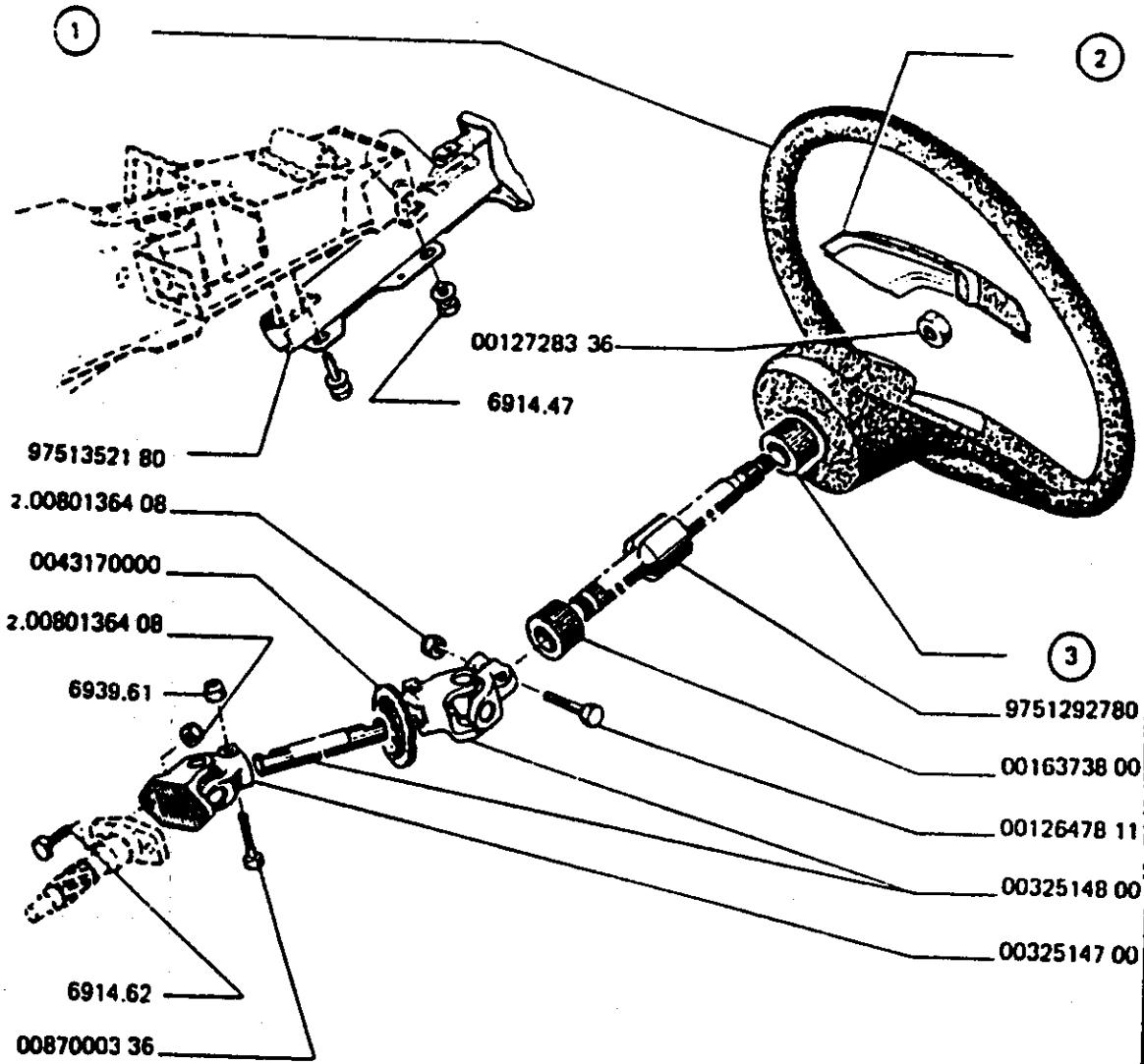

1		VOLANT de direction :			
	0032676400	marron	1		
	0032826400	noir	1		
2		ENJOLIVEUR de volant :			
	0032723800	marron	1		
	0032826600	noir	1		
	0012728336	ECROU bas h	1		
3		BAGUE :			
	0016373800	⟶I C.01200	1		
	0013752100	I⟶ C.01201	1		
	9751292780	TIGE supérieure de direction, ◁ a	1		
	0016373800	BAGUE TIGE DIA	1		
	0032514800	TIGE INF DIRECT	1		
	0012647811	VIS fixation rotule	2		
	0043170000	JOINT étanchéité	1		
	0032514700	CARDAN DIRECT	1		
	0087000336	VIS TH	1		
	9751352180	COLONNE direct	1		

(1) + 2 bagues 0013752100.

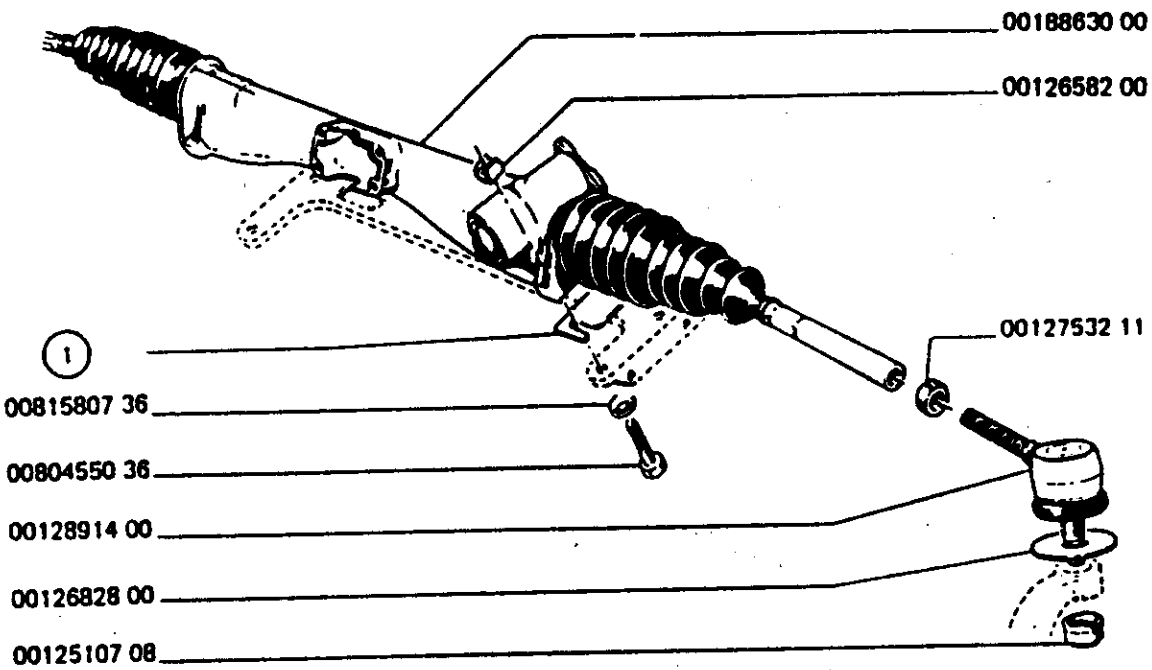

10/82 MUR L21.01

0018863000 ENS direction	1	
0012753211 ECROU blocage	2	
0012891400 ROTULE directio	2	
0012682800 RONDELLE protec	2	
0012510708 ECROU special	2	
1 CALE de REGLAGE :		
0012874100 ⊸‖⊷ 0,5	1	
0012874200 ⊸‖⊷ 1,00	1	
0017795200 ⊸‖⊷ 3,00	1	
0012658200 ECROU rapid	4	

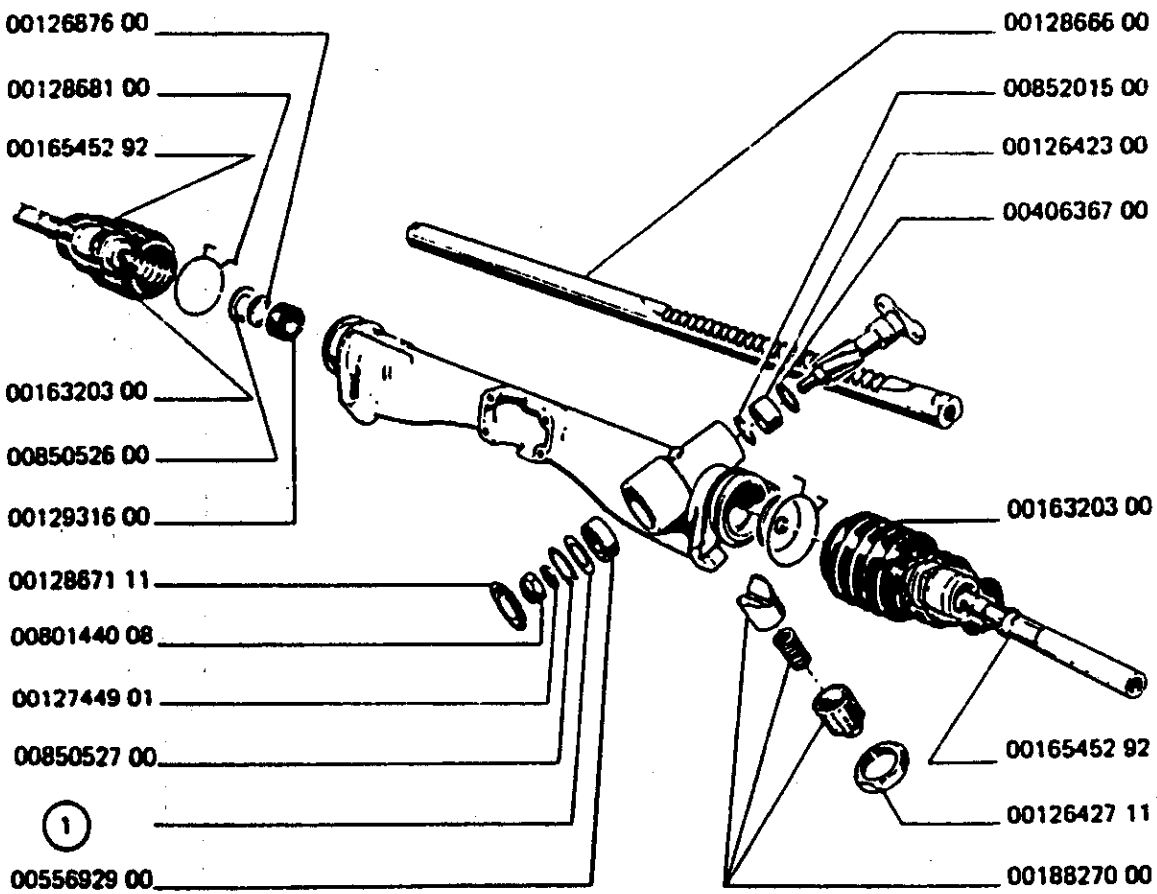

10/82 MUR L21.02

0012866600	CREMAIL direct	1
0016545292	ROTULE cremaill	2
0016320300	SOUFFLET protec	2
0012931600	BAGUE rattrapag	1
0012687600	RONDELLE	1
0085052600	ANNEAU elastiqu	1
0012868100	JONC	2
0040636700	JOINT etanchei	1
0012642300	BAGUE frottemen	1
0085201500	ANNEAU elastiqu	1
0055692900	ROULT a billes	1
1	CALE de REGLAGE :	
0012709500	⊸‖⊷ 0,05	1
0012709600	⊸‖⊷ 0,10	1
0012709700	⊸‖⊷ 0,15	1
0085052700	CIRCLIPS	1
0012744901	RONDELLE plate	1
0012867111	OBTURAT logemen	1
0018827000	ENS rattrap jeu	1
0012642711	CONTRE ecrou	1

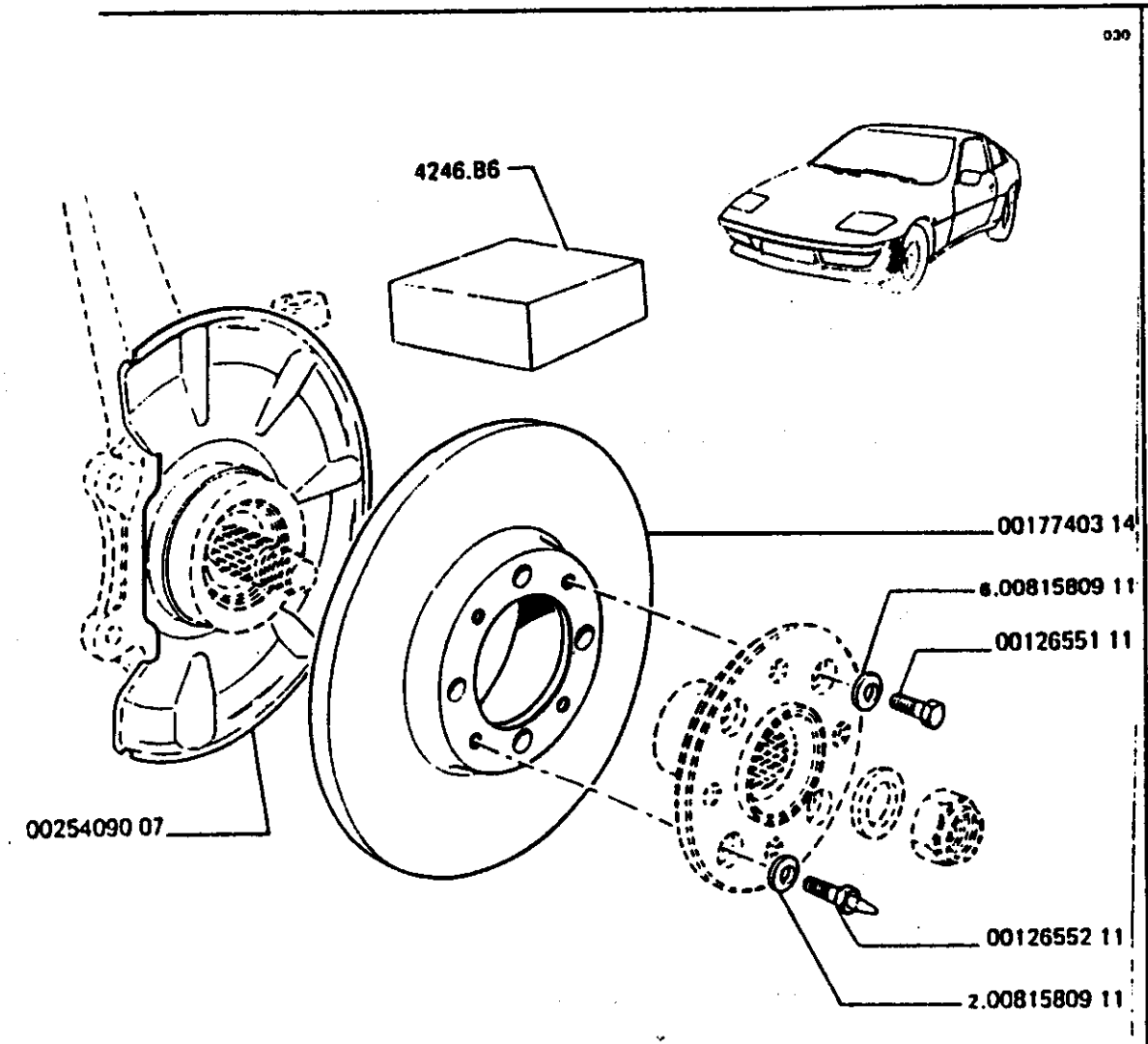

0025409007	DEFLECTEUR	2
0017740314	DISQUE	2
■4246.B6	KIT «PRO» de disques	1
0012655111	VIS FIX DISQUE	6
0012655211	VIS CENTRAGE	2

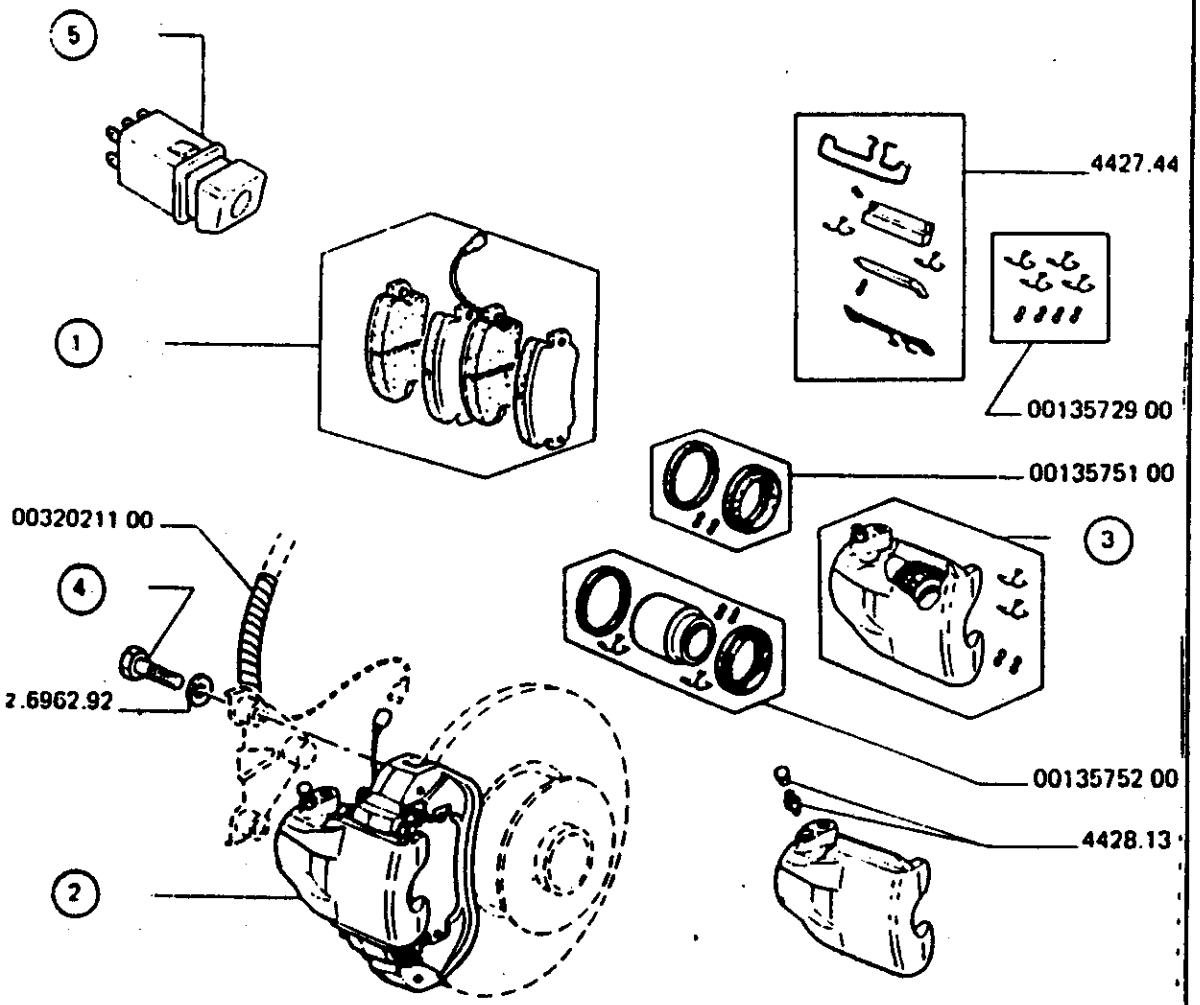

09/86 MUR M15.01

			A	B
		BENDIX		
		A - 1592cm³	A	
		B - 2156cm³		B
1		JEU de plaquettes :		
	0032698700	Ferodo 596	1	
	0032800100	Ferodo 675 → MOD 82		1
	0032863400	Ferodo 675-2 → MOD 82		1
	0032021100	GAINE spiralee	1	1
2		ETRIER :		
	0032518400	◁▷	1	1
	0032518500	◁▷	1	1
3		NECESSAIRE :		
	0013573900	◁▷	1	1
	0013574000	◁▷	1	1
4		VIS :		
	0080630711	◁▷	2	2
	4427.44	KIT ⌐ étrier	1	1
	0013572900	KIT access plaq	1	1
	0013575100	KIT ⌐ étrier	2	2
	0013575200	KIT ⌐ étrier	2	2
	4428.13	VIS de purge	2	2
5		TEMOIN :		
	0030969000	-	1	
	0032808500	-		1

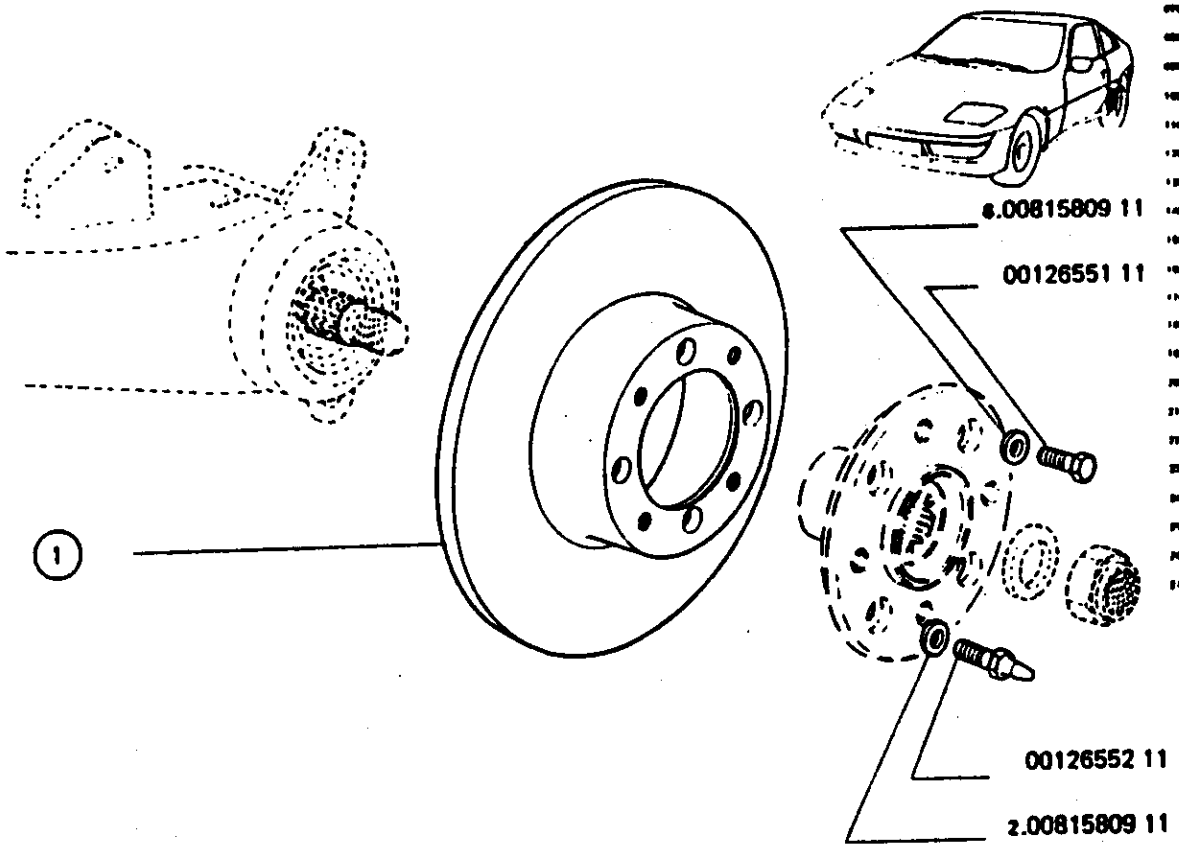

10/82 MUR M24.01

① DISQUE :	
0017737614 1592cm³	2
0032700500 2156cm³	2
0012655111 VIS fix disque	6
0012655211 VIS centrage	6

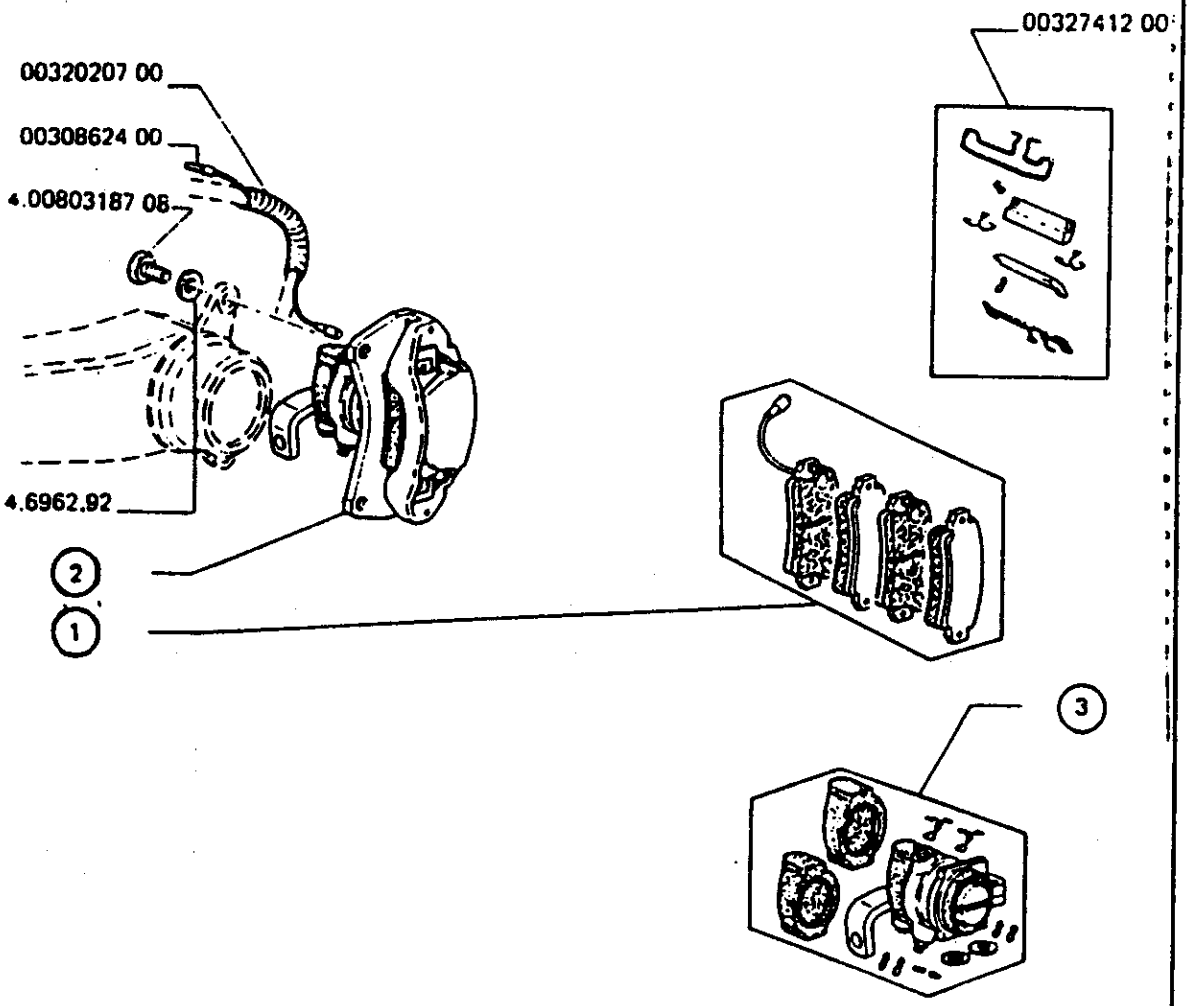

09/86 MUR M25.01

	BENDIX		
	A - 1592cm³	A	
	B - 2156cm³		B
1	JEU plaquettes :		
0032708200	- Ferodo 675.2	1	
	- Ferodo 675.2 ⊢→ MOD 82		1
0032796000	Ferodo 675 →⊣ MOD 82		1
2	ETRIER :		
0032537400	◇	1	1
0032537300	◇	1	1
3	NECESSAIRE :		
0032741000	◇	1	1
0032741100	◇	1	1
0032741200	KIT access plaq	2	2
0032020700	GAINE protect	1	1
0030862400	FIL temoin usur	1	1

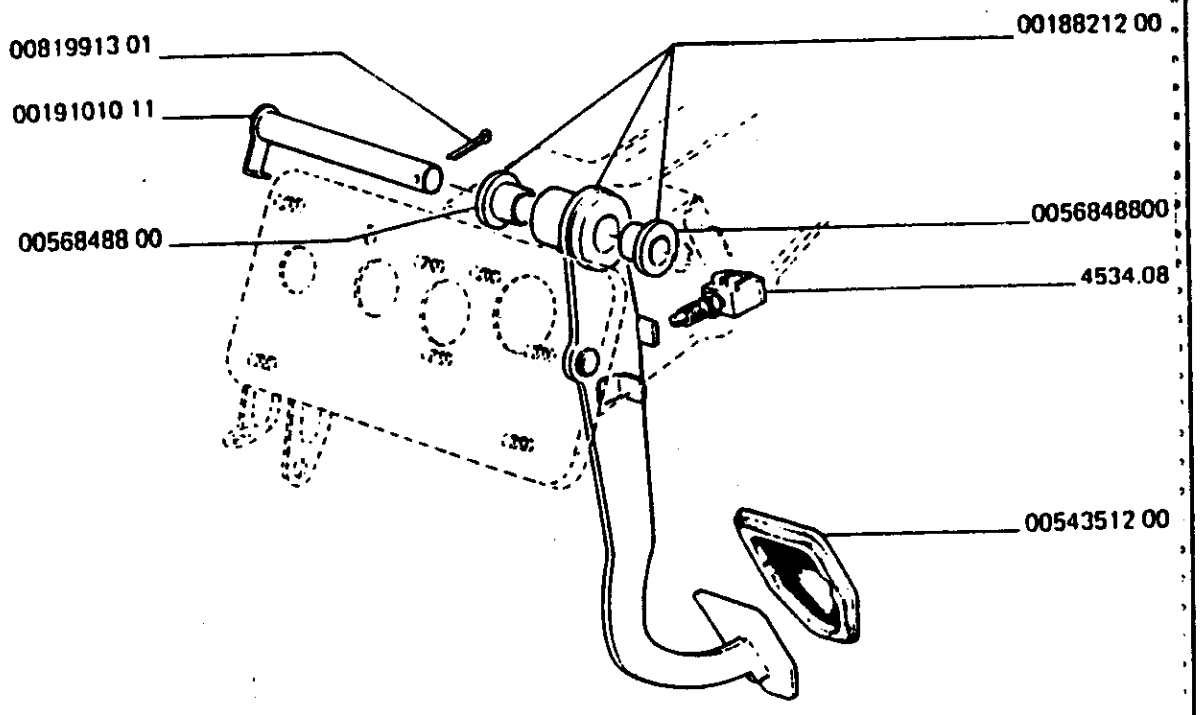

09/86 MUR M31.01

0056848800 BAGUE moyeu	2	
0018821200 PEDALE de frein	1	
0019101011 AXE de pédale	1	
4534.08 CONTACTEUR stop	1	
0054351200 COUVRE patin	1	

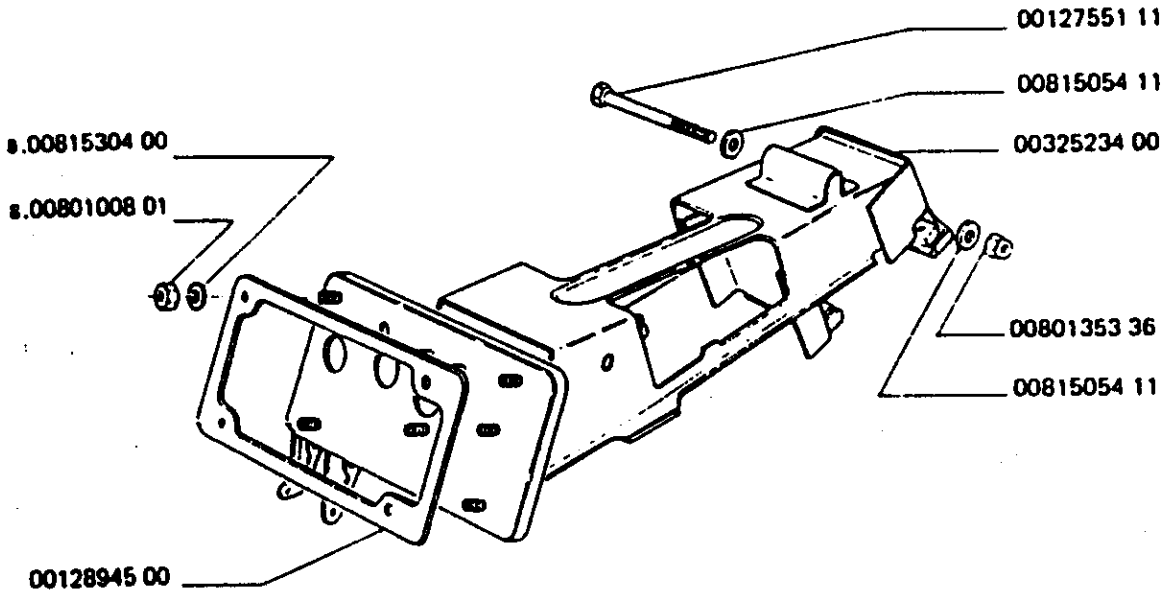

0012894500 JOINT supt ped.	1	
0012755111 VIS th m.	1	
0032523400 SUPPORT pedales	1	

10/82 MUR M31.02

FREINS - CYLINDRE EMETTEUR,SERVO FREIN,SUPPORT SERVO FREIN,RESERVOIR d'HUILE

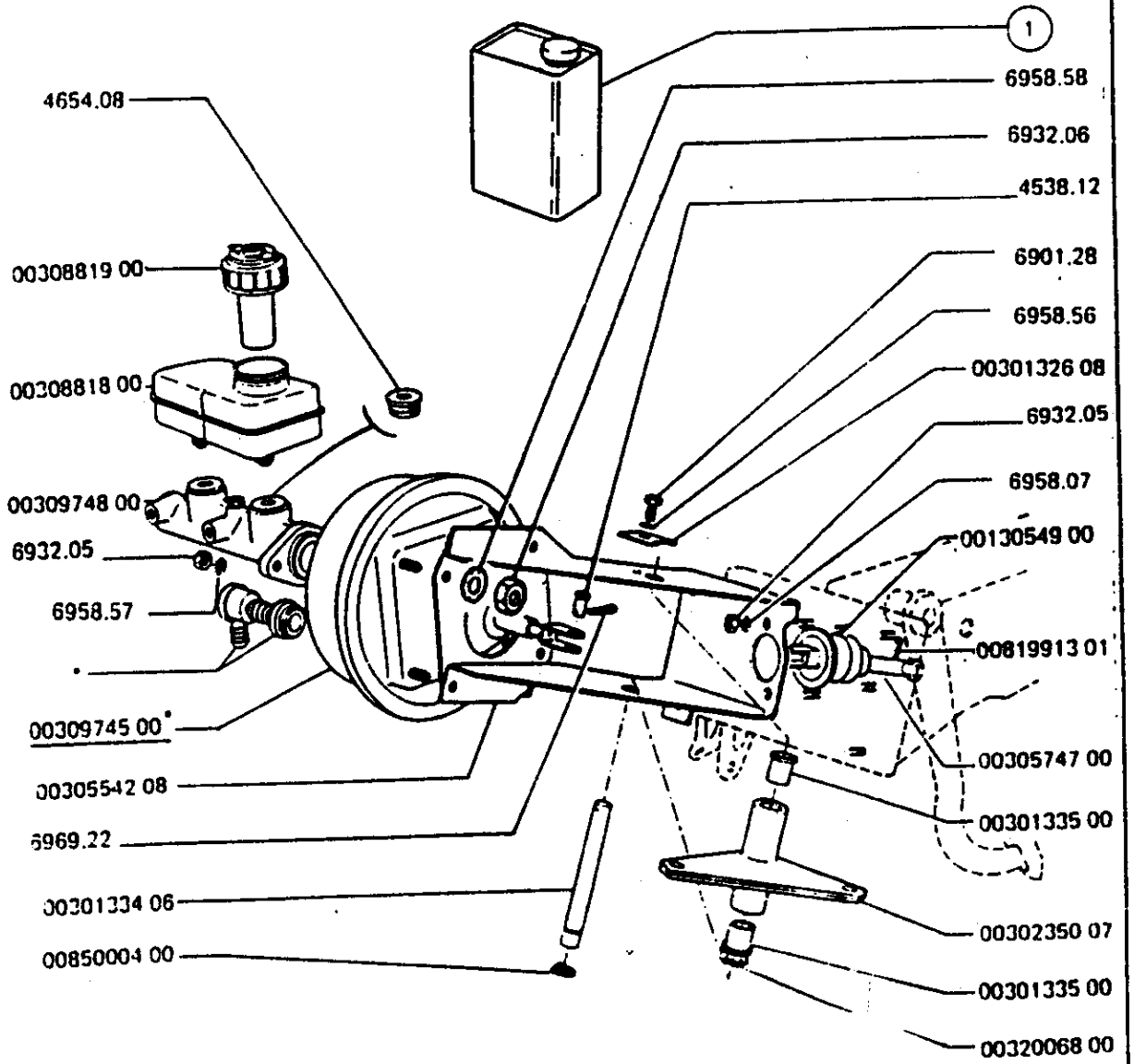

0030881900	BOUCHON réservoir	1	
0030881800	RESERVOIR	1	
4654.08	JOINT étanchéité	1	
0030974800	MAITRE-CYLINDRE de frein	1	
0030974500	MASTER vac	1	
0030554208	SUPPORT master	1	
4538.12	AXE	2	
0030132608	SUPPORT bague	2	
0013054900	SOUFFLET étanch	2	
0030574700	TIGE poussée	2	
0030133500	BAGUE épaulée	4	
0030235007	LEVIER commande	2	
0032006800	RONDELLE élastique	2	
0030133406	AXE	2	
0081991301	GOUPILLE fendue	1	
1	LIQUIDE de freins :		
4699.11	1/2 litre	-	
4699.12	1 litre	-	
4699.14	5 litres	-	
1	LIQUIDE de freins Gamme «PRO» :		
4699.22	5 litres	-	
4699.23	1/2 litre	-	
4699.24	1 litre	-	
4699.25	30 litres	-	
4699.26	60 litres	-	
	LIQUIDE de freins Gamme «DBA» :		
4699.27	1/2 litre	-	
4699.28	1 litre	-	
4699.29	5 litres	-	

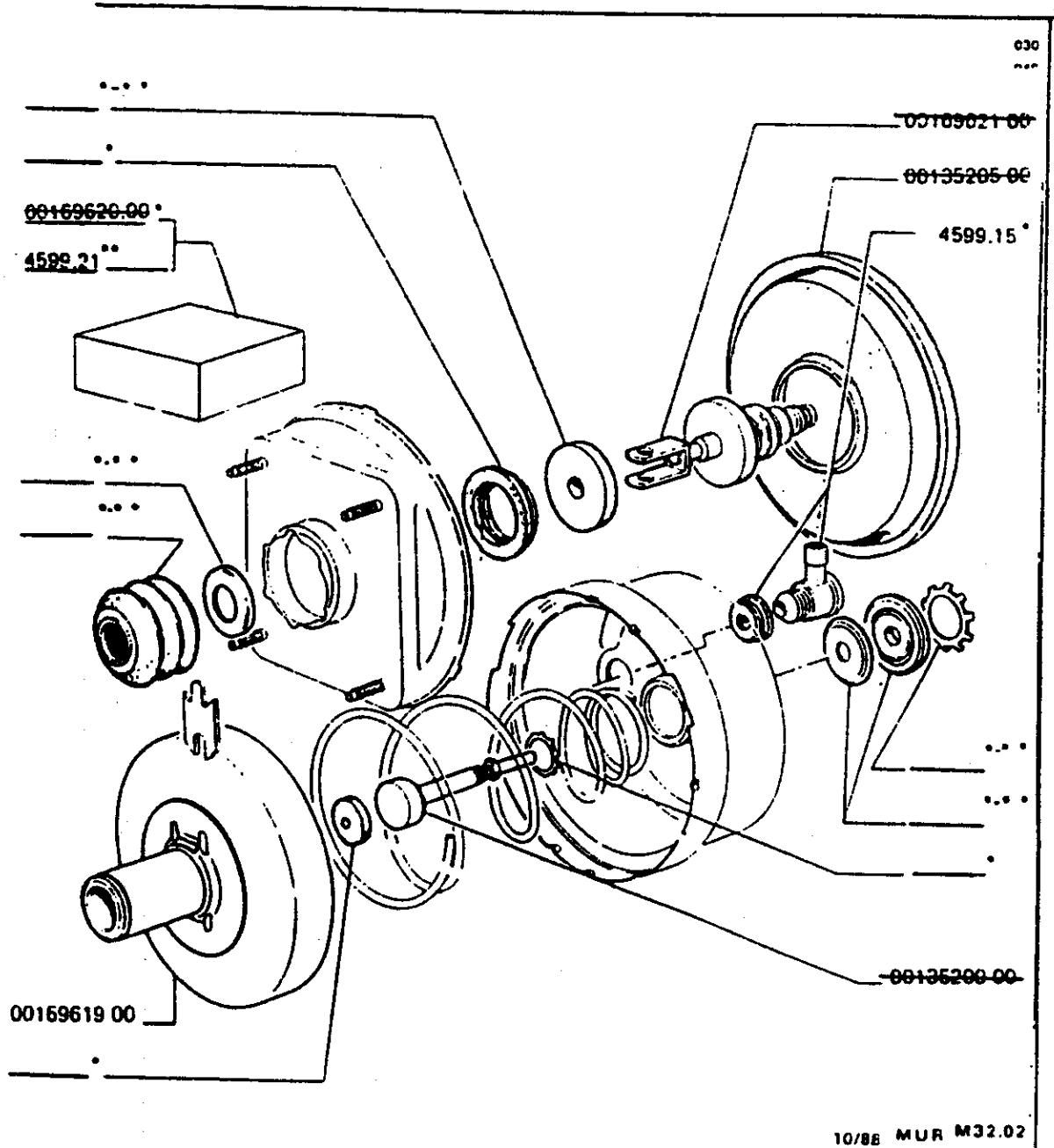

4599.21	KIT Mastervac	1
0016961900	PISTON Mastervac	1
4599.15	JOINT et clapet	1

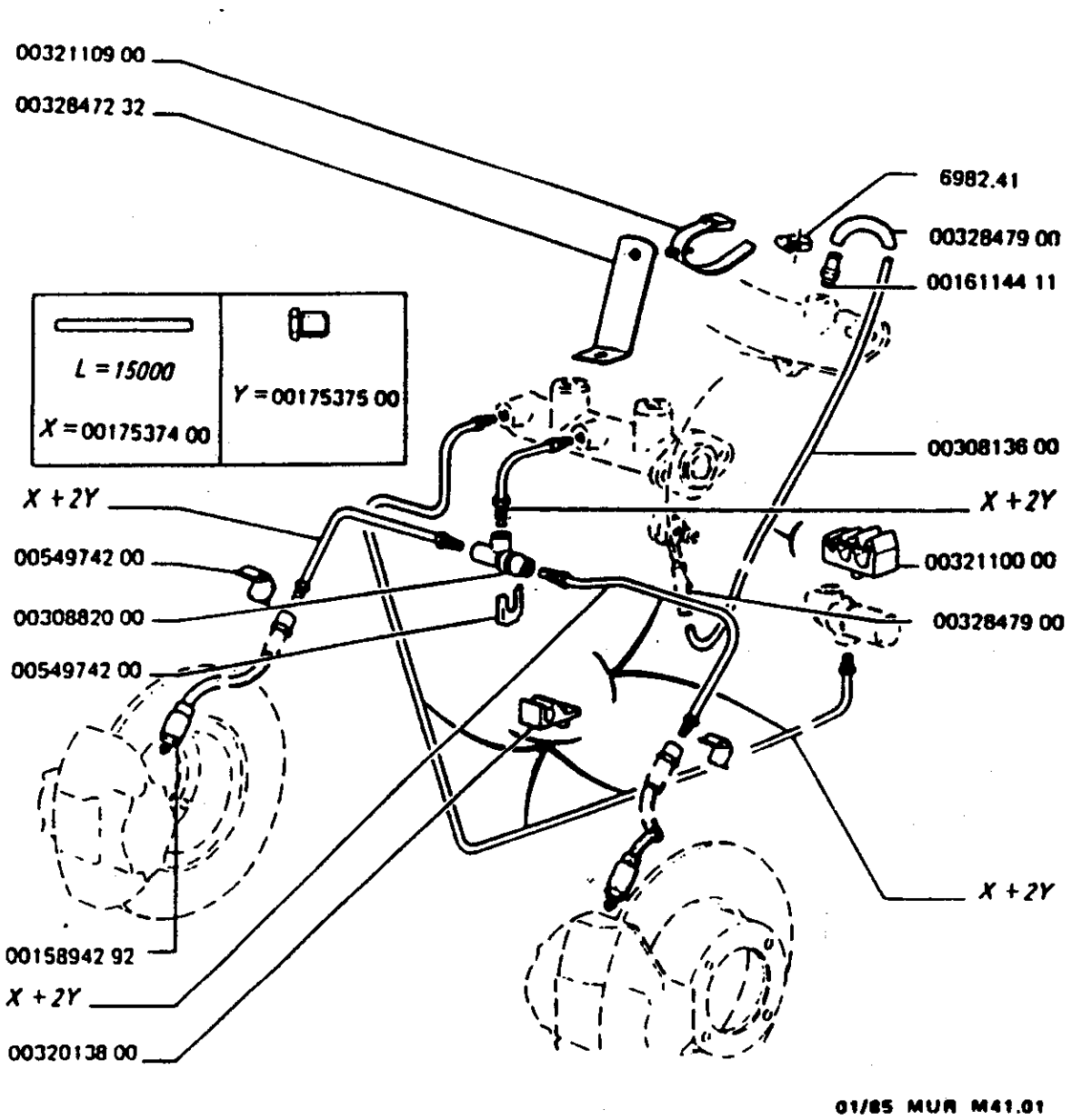

0016114411	PRISE de depres	1
0030813600	DURIT depress	1
0032110000	AGRAFE	2
0032013800	SUPT canalisat	1
0032110900	COLLIER	1
0032847232	PATTE maintien	1
0017537400	CANALISAT frein	1
0017537500	RACCORD canalis	1
0054974200	ETRIER de flex	1
0030882000	RACCORD 3 voies	1
0054974200	ETRIER de flex	1
0015894292	FLEXIBLE frein AV	2
0032847900	DURIT liaison	1

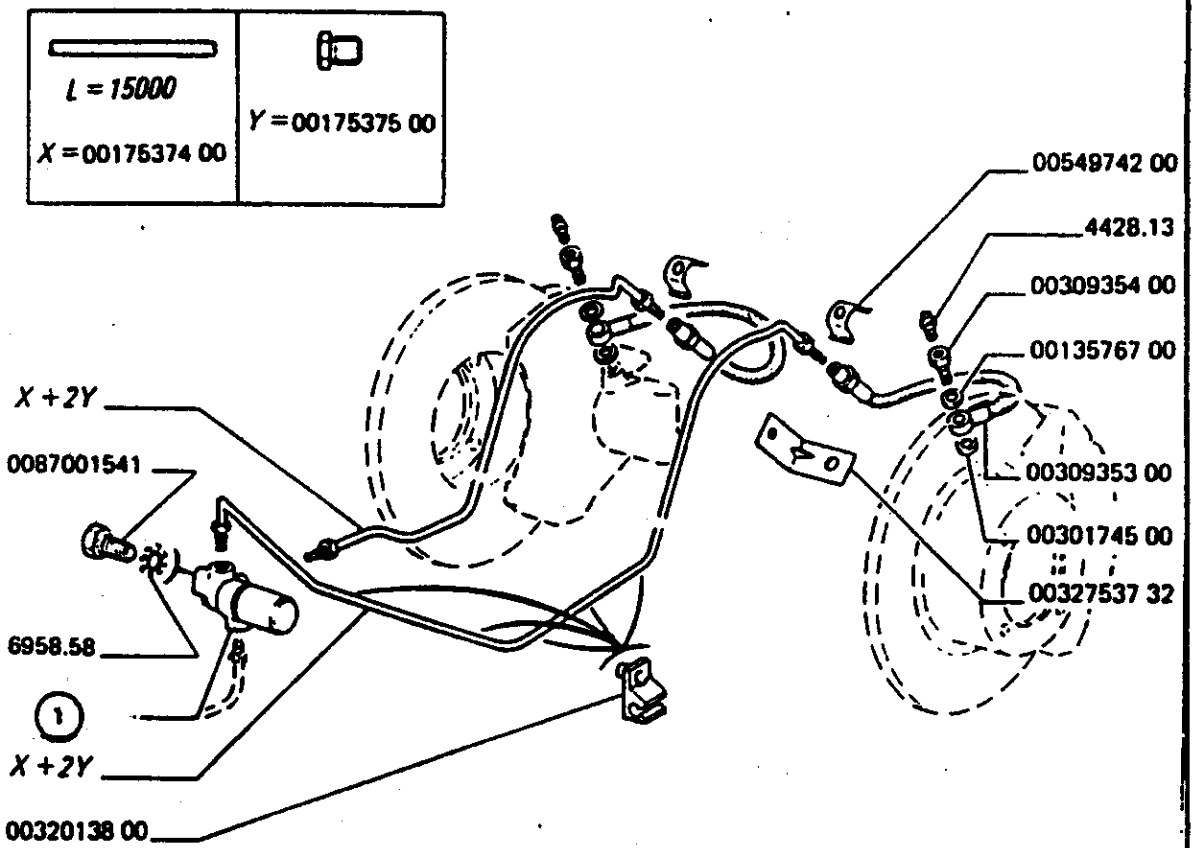

09/86 MUR M42.01

	0054974200	ETRIER de flex	2		
	4428.13	VIS de purge	2		
	0030935400	VIS	2		
	0013576700	JOINT p raccord	2		
	0030935300	FLEXIBLE frein	2		
	0030174500	JOINT de flexib	2		
	0032753732	PATTE flexible 2156cm³	1		
	0017537400	CANALISAT frein	1		
	0017537500	RACCORD canalis	1		
1		COMPENSATEUR :			
	0032682300	1592cm³	1		
	0032705500	2156cm³	1		
	0032013800	SUPT canalisat	7		

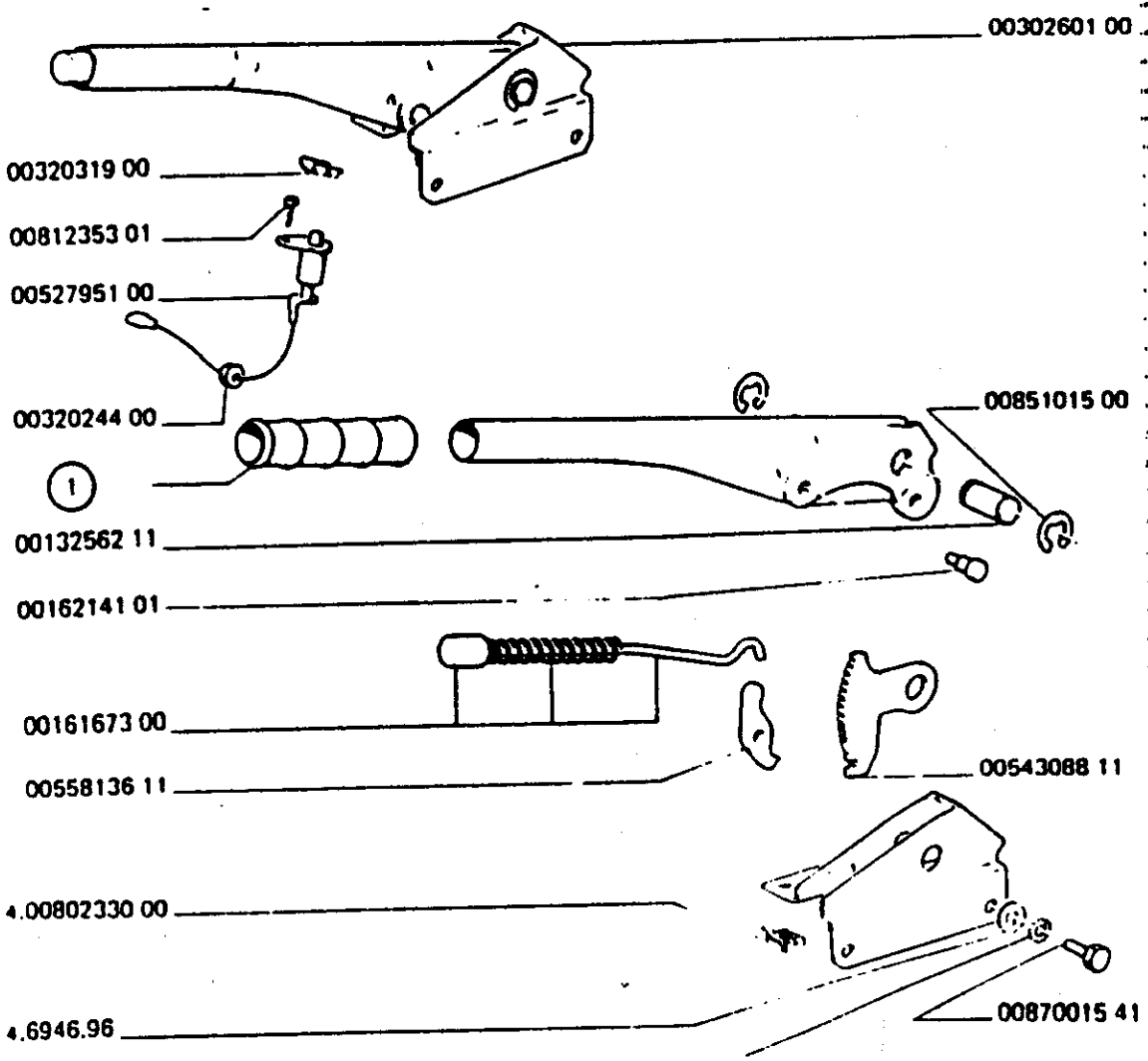

0032031900 AGRAFE	1	
0052795100 CONTACT f.a.m	1	
0032024400 PASSE fil	1	
1 POIGNEE :		
0032578800 marron	1	
0017089600 noir	1	
0016167300 TIGE cde ass	1	
0030260100 FREIN a main	1	
0013256211 AXE de levier	1	
0085101500 CIRCLIP	2	
0016214101 AXE de cliquet	1	
0054308811 SECTEUR crante	1	
0055813611 CLIQUET f.a.m	1	
0087001541 VIS th	1	

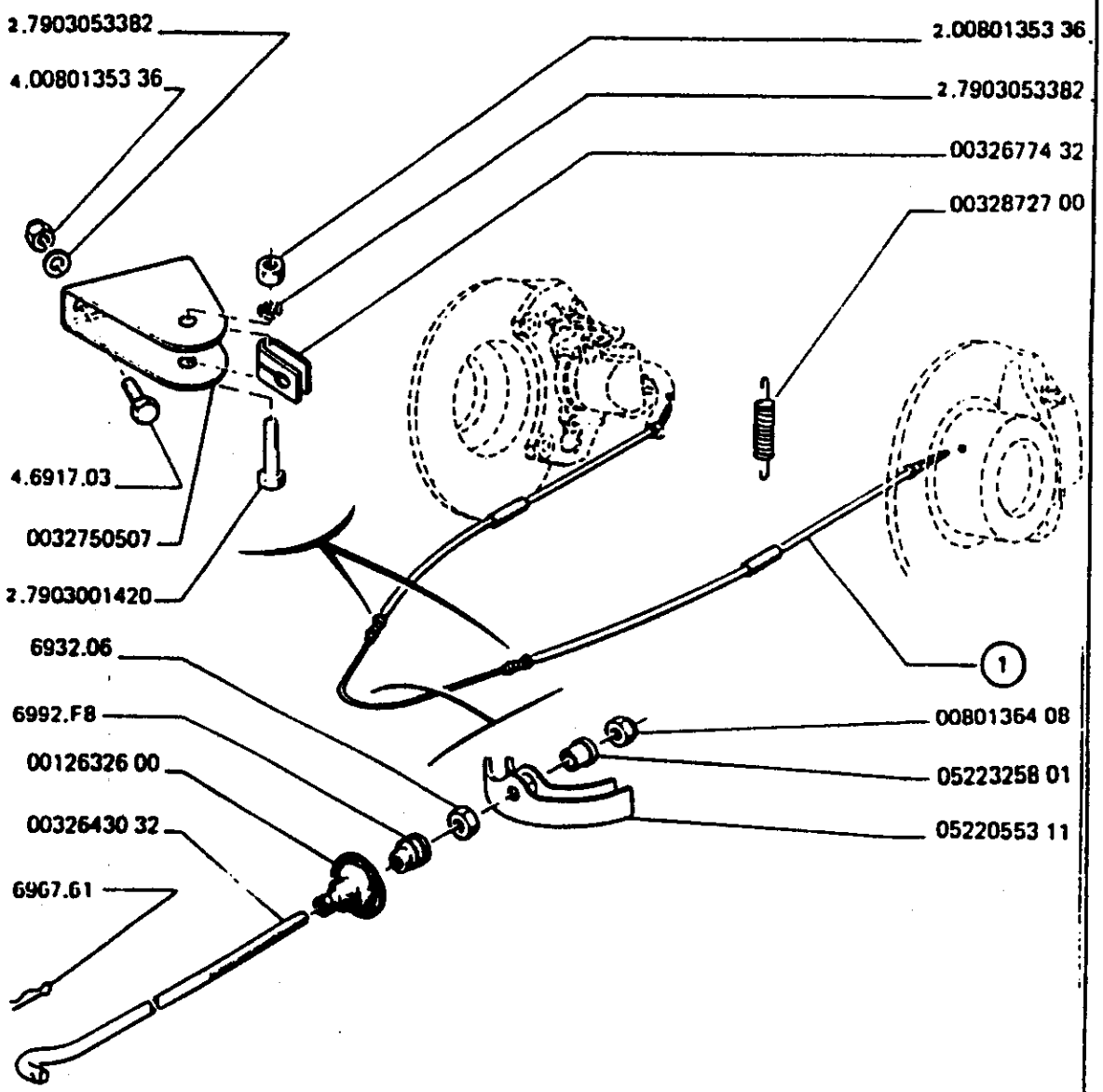

0032750507	SUPPORT	1	
0032677432	SERRE GAINE FAM	2	
0012632600	PASSE FIL	1	
0032643032	TIRANT F.A.M	1	
0032872700	RESSORT MAINTIE	1	
	CABLE :		
0032745500	2156cm³	1	
0032543300	1592cm³ ⟶ C.02300	1	
0032729700	1592cm³ ⟼ C.02301	1	
0522325801	ENTRETOISE	1	
0522055311	ETRIER	1	

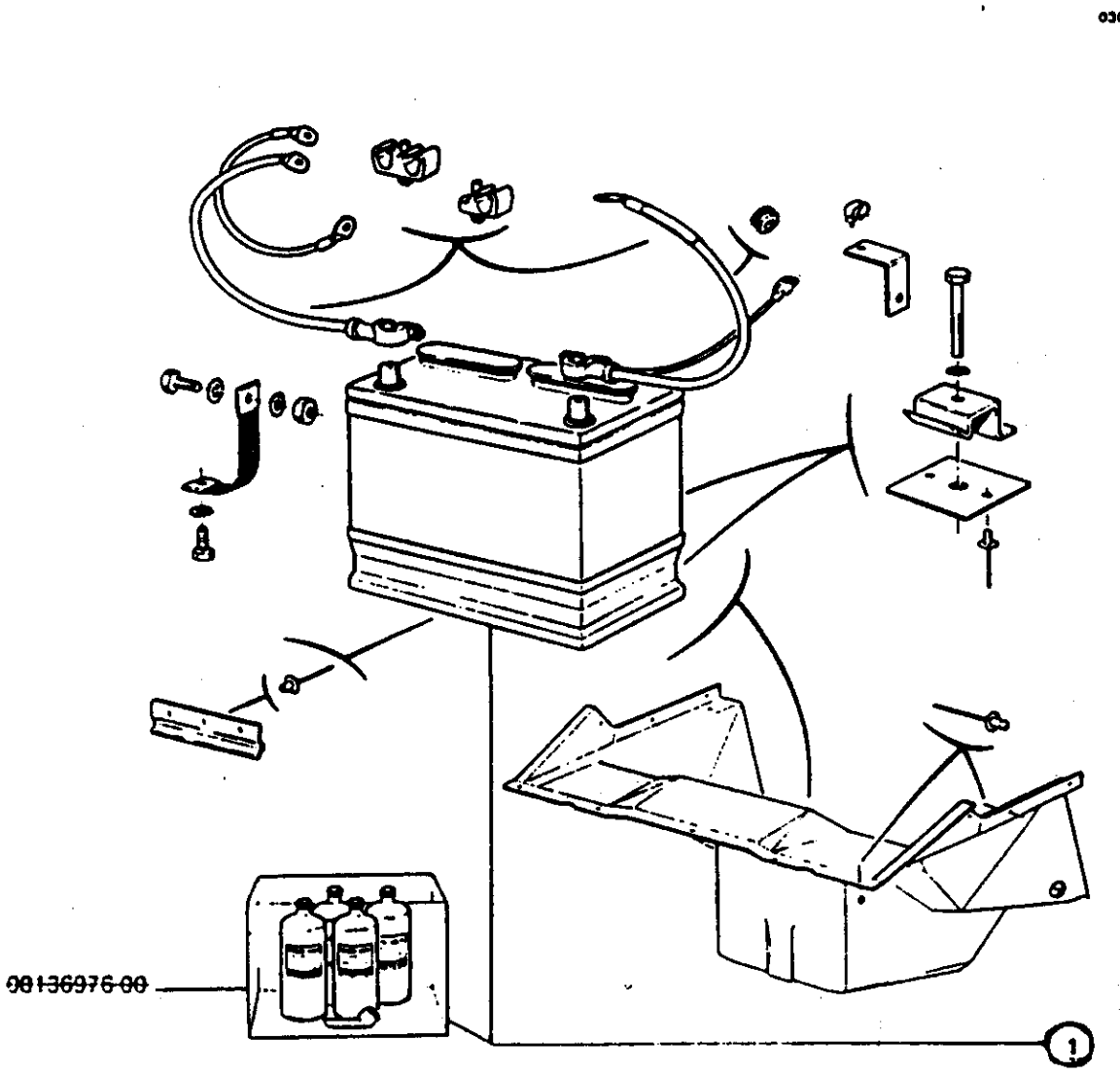

09/86 MUR N11.01

A - Bleue.....
B - Magnetti-Marelli.....
C - BSE.....

1 BATTERIE :

Dimensions	Borne +	N°	A	B	C
- 1592cm³					
258x134x223 45Ah	à gauche	0017584600	1		
255x135x225 48Ah	à gauche	0017605300		1	
258x134x223 40 Ah	à gauche	5600.24			1
- 2156cm³					
242x175x190 45Ah	à droite	5600.12	1		
242x175x190 45Ah	à droite	5600.20			1

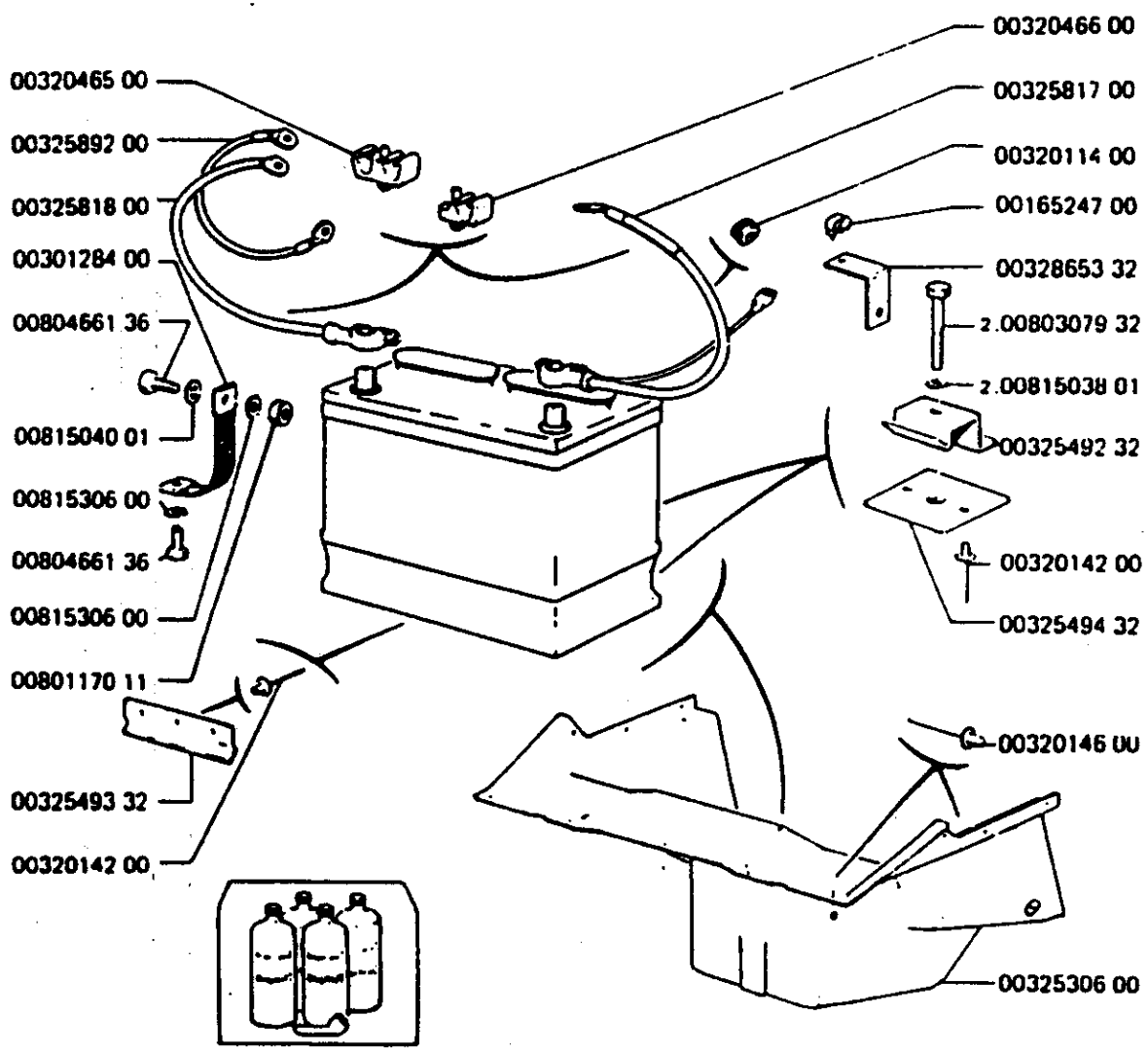

0032589200 CABLE de liaison	1				
0032046600 AGRAFE cable ⟶ MOD 82.	2				
0032581800 CABLE batteri -	1				
0030128400 TRESSE mass mot	1				
0032549332 BRIDE fixe	1				
0032014200 RIVET rupture	7				
0032046500 AGRAFE cable	1				
0016524700 AGRAFE ⟼ MOD 82	1				
0032865332 PATTE sup cable ⟼ MOD 82	1				
0032549232 BRIDE mobile	2				
0032549432 RENFORT bride	2				
0032011400 PASSE fils	1				
0032014600 RIVET etanche	17				
0032530600 SUPP batterie	1				
0032581700 CABLE batteri +	1				

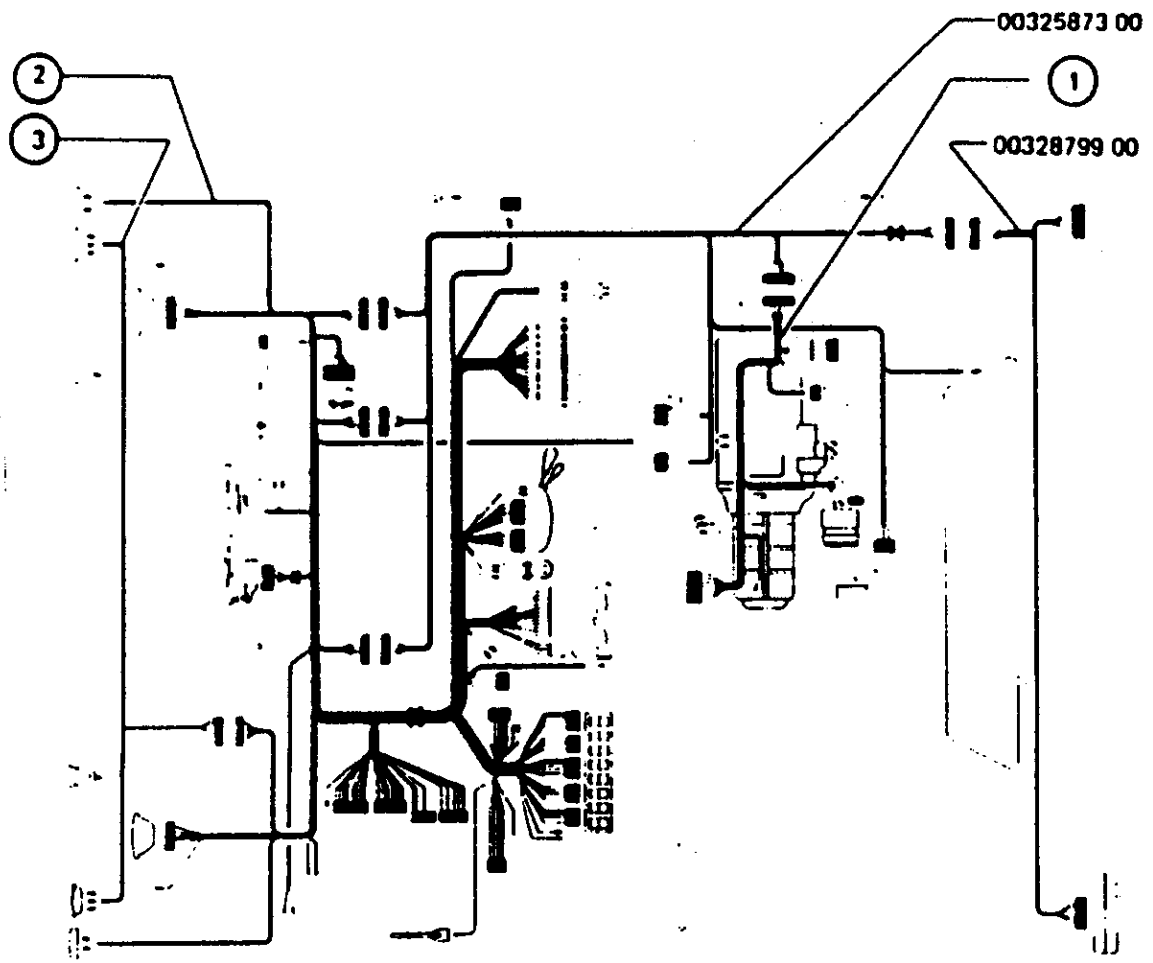

01/85 MUR N12.01

		A	B
	A - 1592cm³		
	B - 2156cm³		
1	FAISCEAU moteur :		
	0032629600 ⟶ C.03786	1	
	0032802700 ⟼ C.03787 ⟶ C.82----	1	
	0032703200 -		1
	0032874400 ⟼ C.82----	1	
2	FAISCEAU général :		
	0032777700 ⟶ M00 83	1	1
	0032864400 ⟼ M00 83	1	1
3	FAISCEAU :		
	0032587600 ⟶ M00 82	1	1
	0032791400 ⟼ M00 82	1	1
	0032587300 FAISCEAU liaison	1	1
	0032879900 FAISCEAU feu AR	1	1

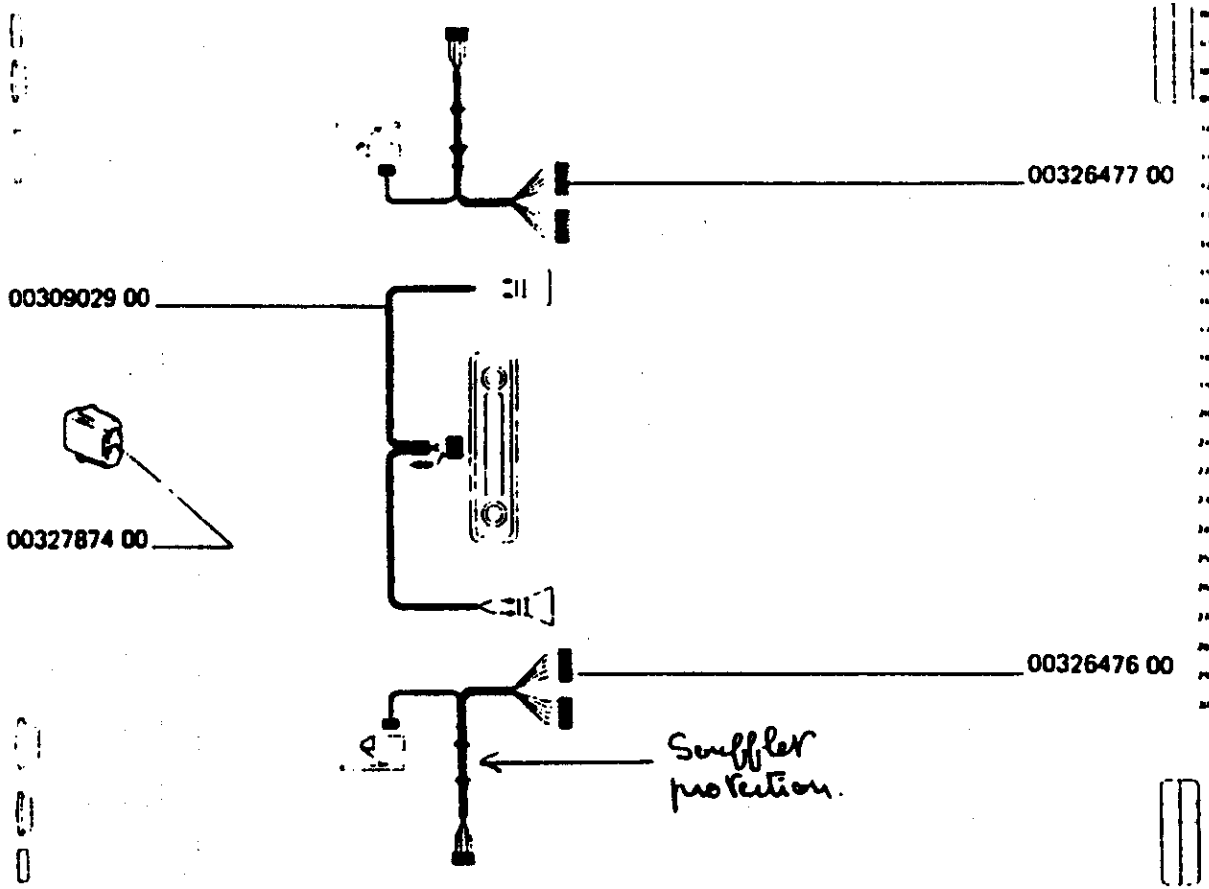

→ MOD 83

0030902900 FAISCEAU radio	1	
0032647600 FAISCEAU leve-glace électrique ◄►	1	
0032647700 FAISCEAU leve-glace electrique ◄►	1	
0032787400 CONNECTEUR	1	

10/82 MUR N12.02

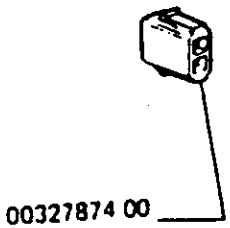

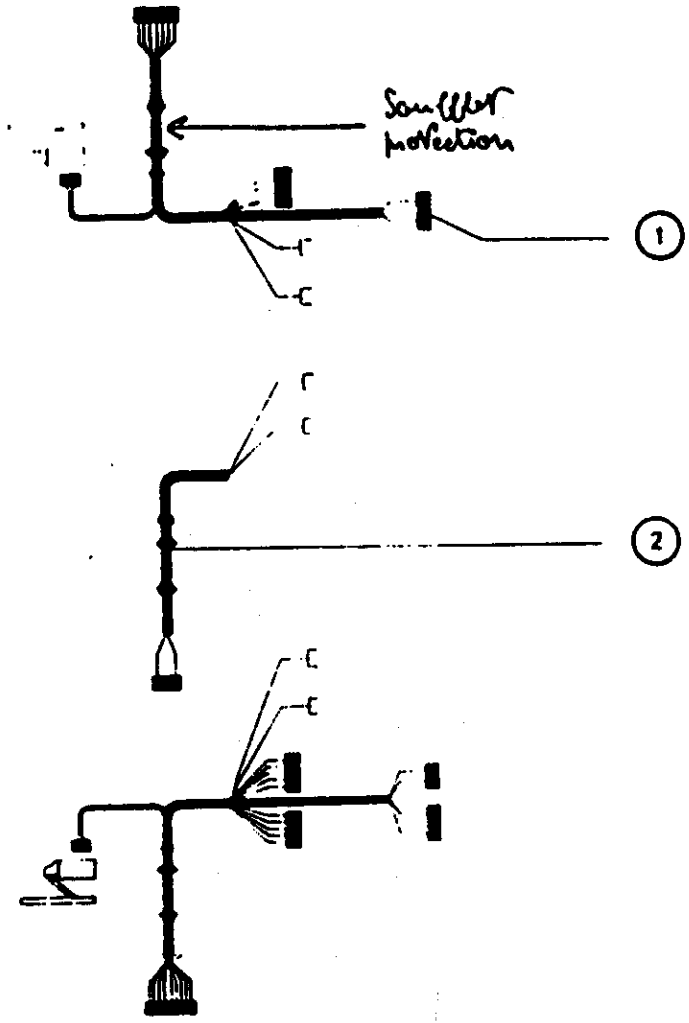

06/83 MUR N12.03

→ MOD 83

0032787400	CONNECTEUR	1
	① FAISCEAU, radio, lève-glace électrique serrure électrique :	
0032873700 ◀▶		1
0032873600 ◀▶		1
	② FAISCEAU radio :	
0032873500 ◀▶		1
0032873400 ◀▶		1

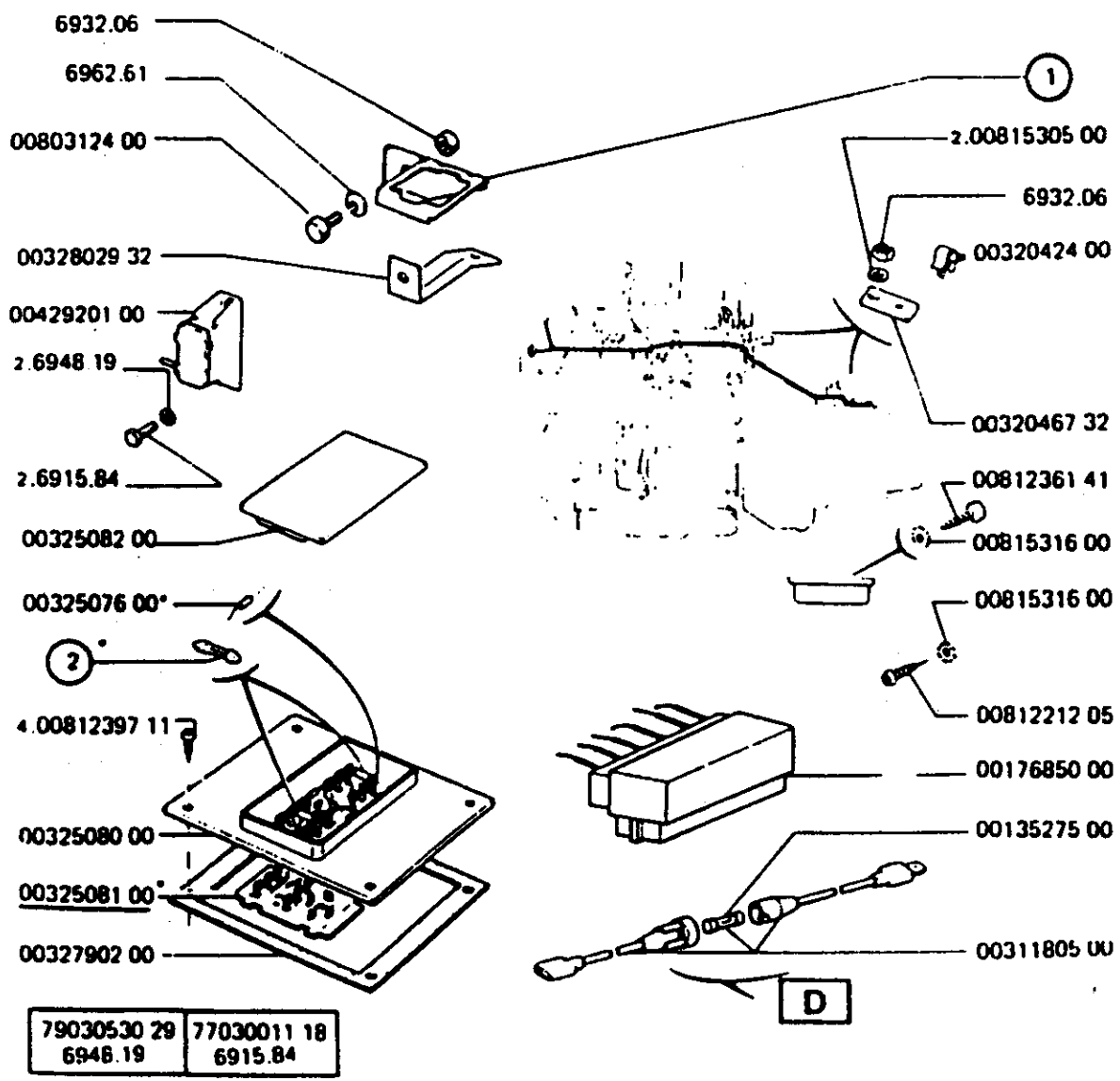

1	SUPPORT :	
	0032802932 1592	1
	0032652232 2156	1
	0042920100 PRISE diagnosti	1
	0032802932 PATTE fix	1
	0032507600 DIODE	3
2	FUSIBLE :	
	0032507700 16A	5
	0032507800 8A	1
	0032508000 SUPPORT circuit	1
	0032508100 CIRCUIT imprime	1
	0032790200 JOINT etancheit	2
	0032042400 AGRAFE	2
	0032046732 SUPPORT agrafe	2
	0032508200 COUVERCLE circ	1
	0013527500 FUSIBLE 5a	2
	0031180500 FUSIBLE volant	2
	0017685000 CONNECTEUR	1

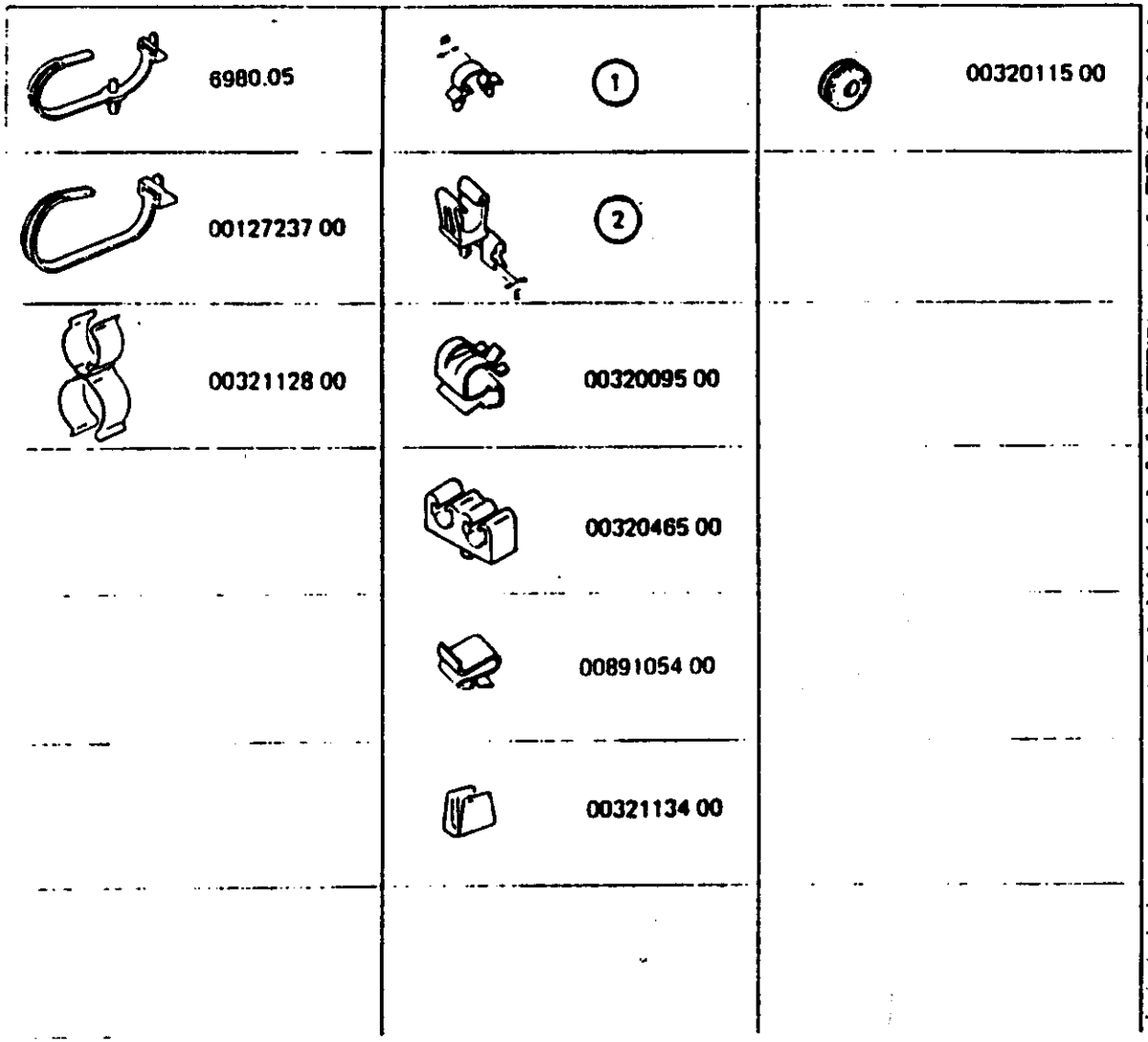

	6980.05	LANIERE attache	1
	0012723700	COLLIER	1
	0032112800	COLLIER double	1
1		AGRAFE :	
	6986.97	ø 9	1
	0032042400	ø 14	1
	0016524700	ø 19	1
2		AGRAFE :	
	0032046800	⊸‖⊸ 4,5	1
	0032042800	⊸‖⊸ 5	1
	0032009500	AGRAFE	1
	0032046500	AGRAFE cable	1
	0032113400	MANCHON epissur	1
	0032011500	PASSE fils	1

09/86 MUR N12.10

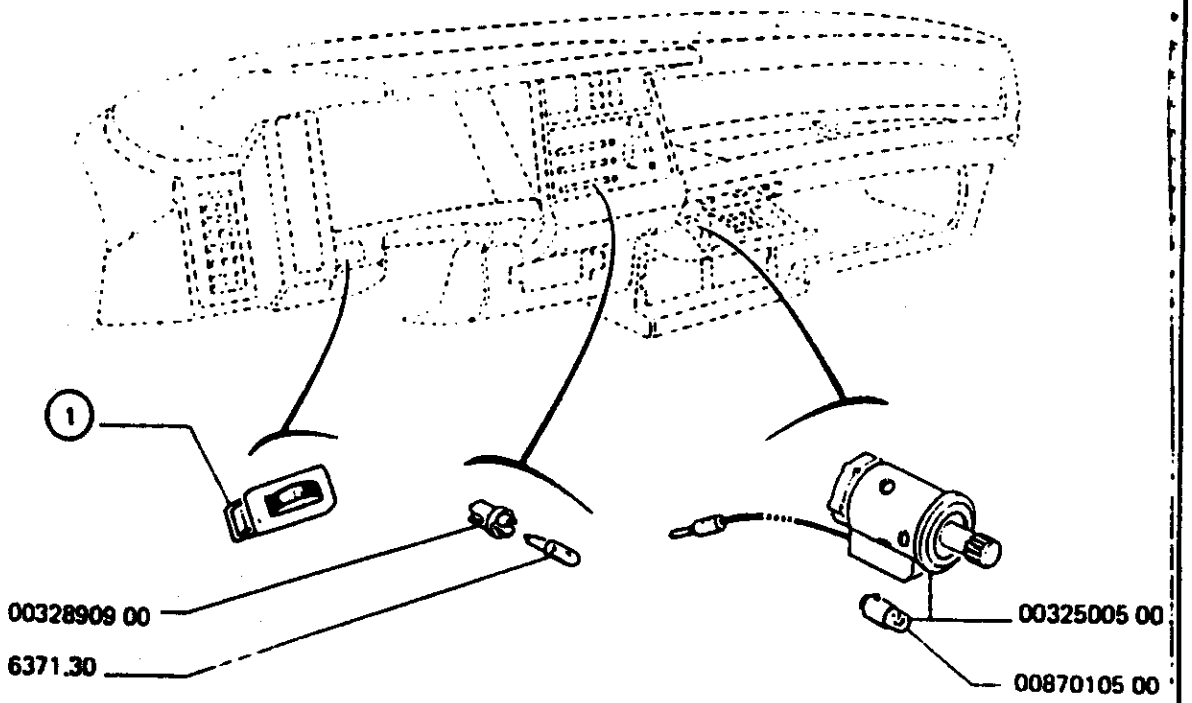

09/86 MUR N21.01

1	BOUTON :	
	0030177100 1592 ⟶ MOD 82	1
	0032803800 2156 - 1592 ⟼ MOD 82	1
	0032890900 PORTE-AMPOULE	3
	6371.30 LAMPE 1,2W	3
	0032500500 ALLUME cigare	1
	0087010500 AMPOULE 2W	1

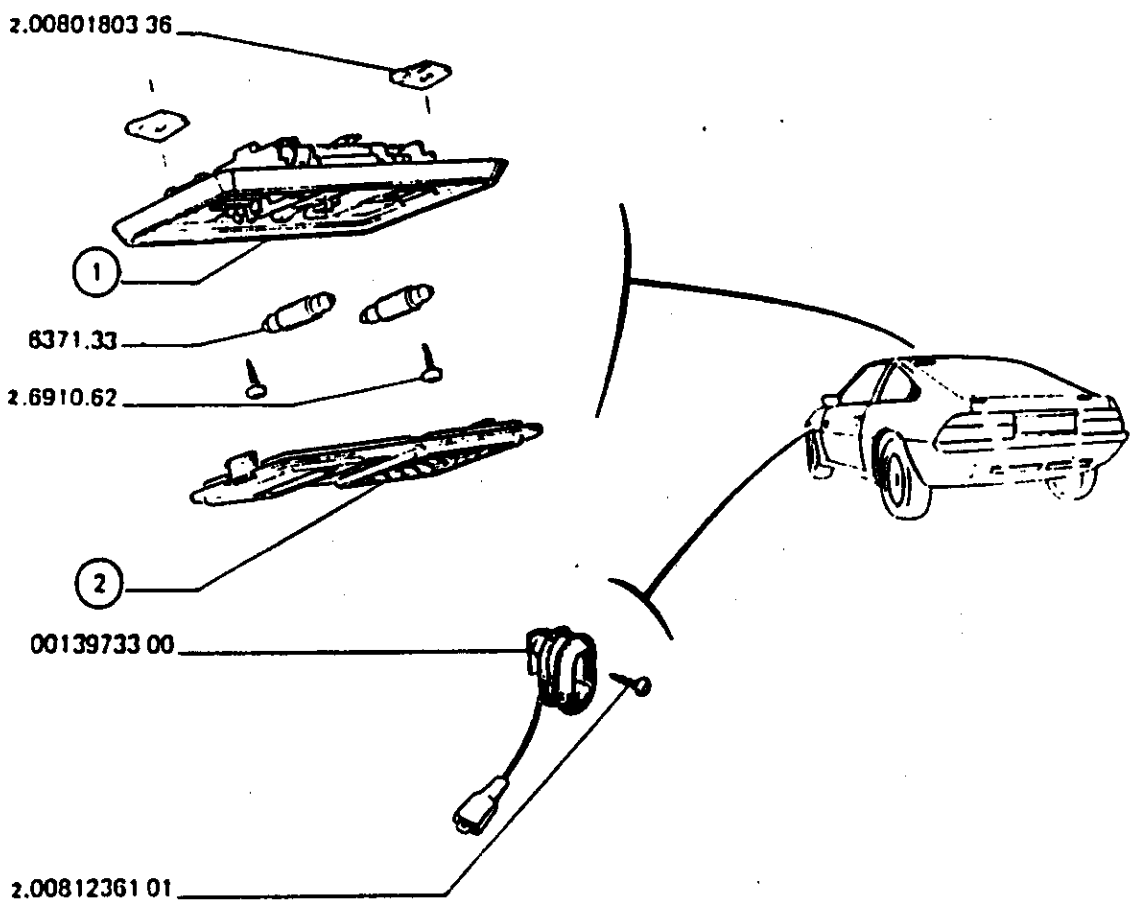

1		SOCLE :	
	0032698300	marron	1
	0032852100	gris	1
	6371.33	LAMPE navette	2
2		ECRAN :	
	0032698400	marron	1
	0032852200	gris	1
	0013973300	INTERRUP eclair	2

09/86 MUR N22.01

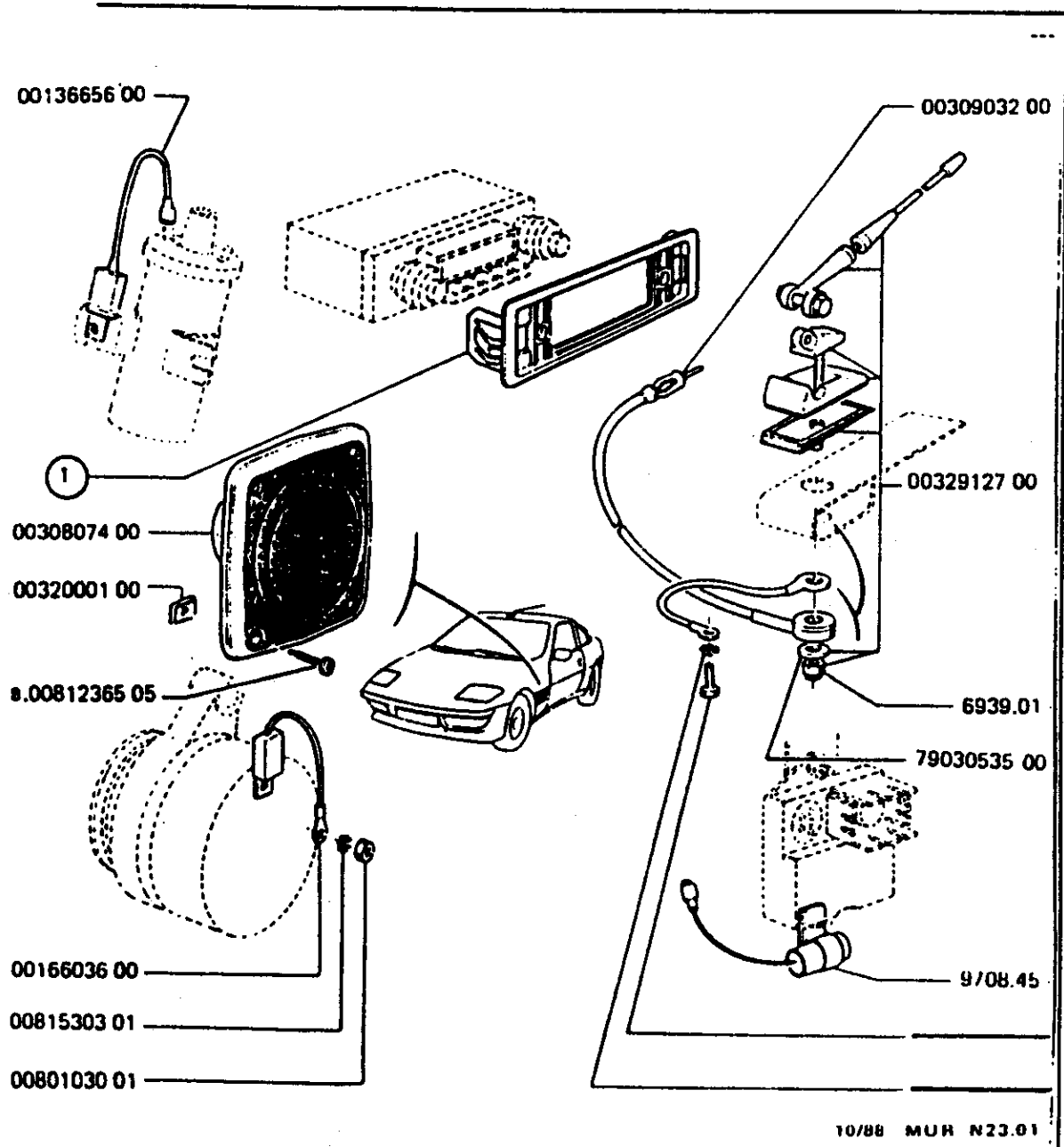

0013665600	CONDENSAT 50MF	1
①	FACADE radio :	
0043248000	Philips	1
0043248100	Blaupunkt	1
0030807400	HAUT parleur →I MOD 83	2
0032000100	ECROU tole →I MOD 83	8
0016603600	CONDENSATEUR	1
0032912700	ANTENNE ass	1
0030903200	CABLE D'ANTENNE	1
9708.45	CONDENSAT 470mf	1

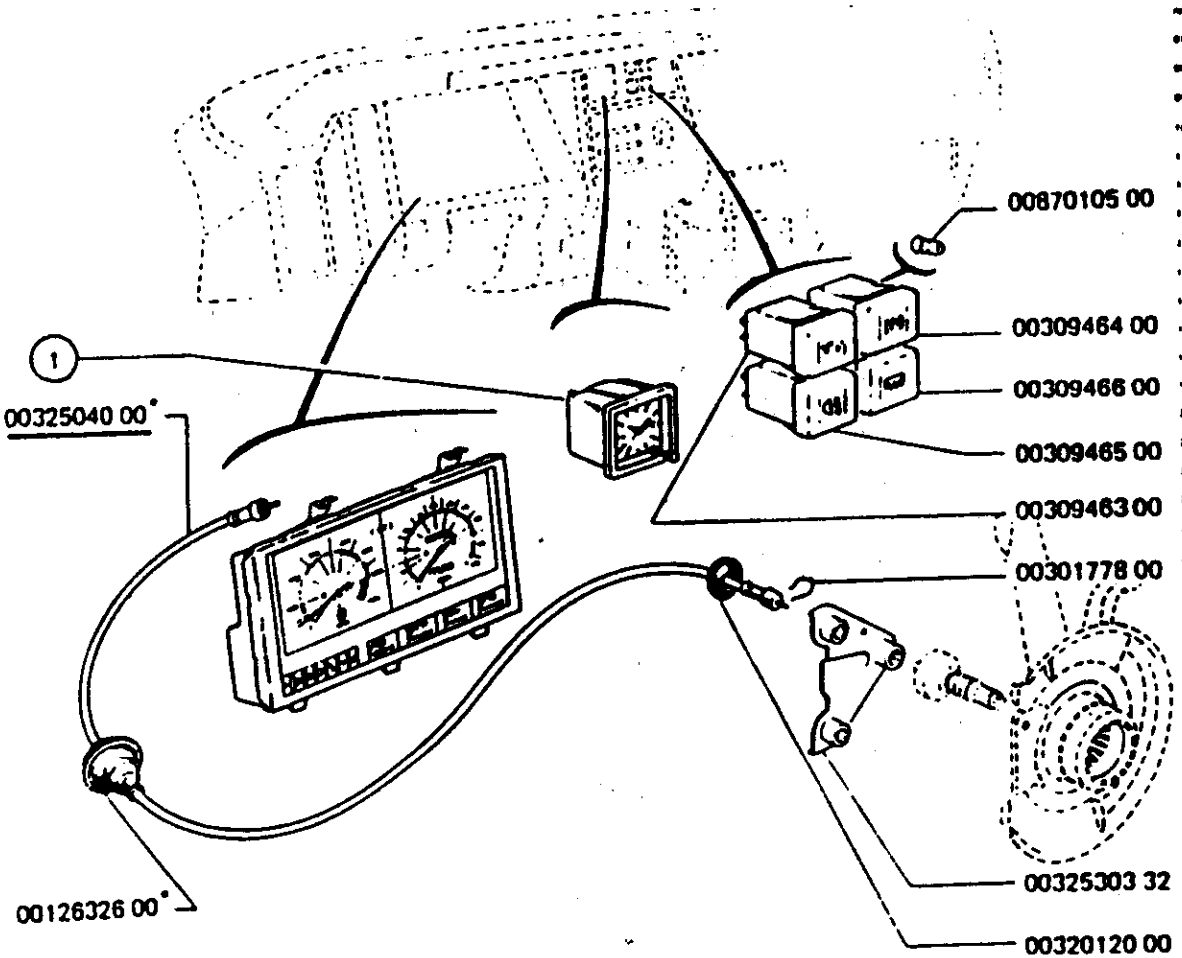

10/82 MUR N31.01

①	MONTRE :	
0032644800	1592 ⟶ MOD 82	1
0032804300	2156 - 1592 ⟼ MOD 82	1
0032504000	FLEXIBLE compt	1
0012632600	PASSE fil	1
0087010500	AMPOULE 12v 2w	1
0030946400	TEMOIN	1
0030946600	TEMOIN	1
0030946500	TEMOIN	1
0030946300	TEMOIN	1
0030177800	EPINGLE agrafag	1
0032530332	SUPT flexible	1
0032012000	PASSE-FIL	2

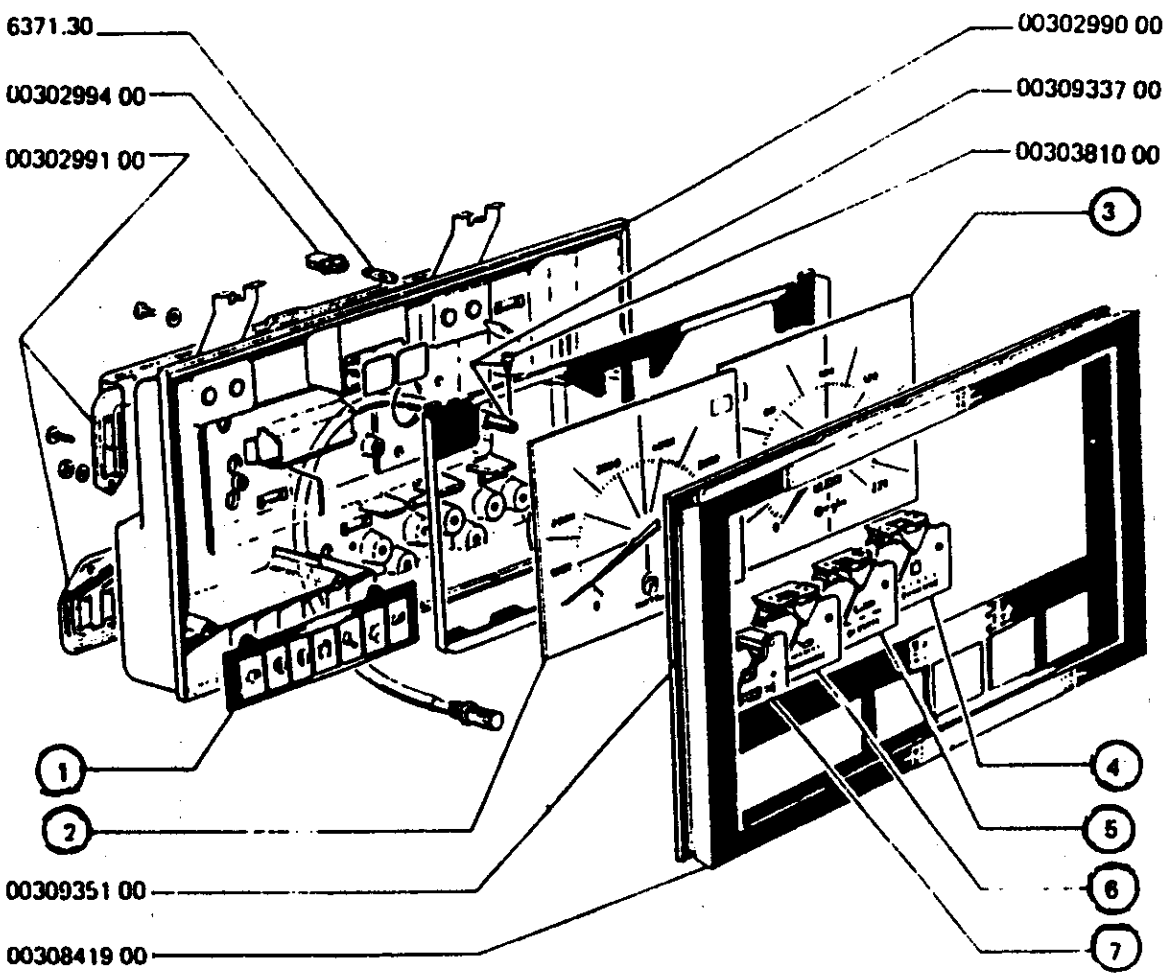

09/86 MUR N31.02

		A	B	C
	A - 1592 ⟶ MOD 82			
	B - 1592 ⟼ MOD 82			
	C - 2156			
1	VOYANT :			
0032069900	-	1	1	
0032810700	-			1
2	COMPTE-TOURS :			
0032628900	-	1		
0032807400	-		1	1
3	COMPTEUR :			
0032629000	-	1		
0032807500	-		1	1
4	RECEPTEUR jauge essence :			
0032628800	-	1		
0032810500	-		1	1
5	RECEPTEUR température eau :			
0032628700	-	1		
0032810400	-		1	1
6	RECEPTEUR pression huile :			
0032629100	-	1		
0032807000	-		1	1
7	RECEPTEUR charge :			
0032628500	-	1		
0032810300	-		1	1
6371.30	AMPOULE 1,2W	1	1	1
0030299400	PORTE ampoule	1	1	1
0030299100	CIRCUIT imprimé	1	1	1
0030299000	BOITIER combiné	1	1	1
0030935100	VITRE combiné	1	1	1
0030841900	ENJOLIVEUR	1	1	1
0030933700	REMISE à zéro	1	1	1
0030381000	VIS	1	1	1

EQUIPEMENT ELECTRIQUE CAISSE - COMBINATEUR,SUPPORTS,COQUILLES,CENTRALE CLIGNOTANTS

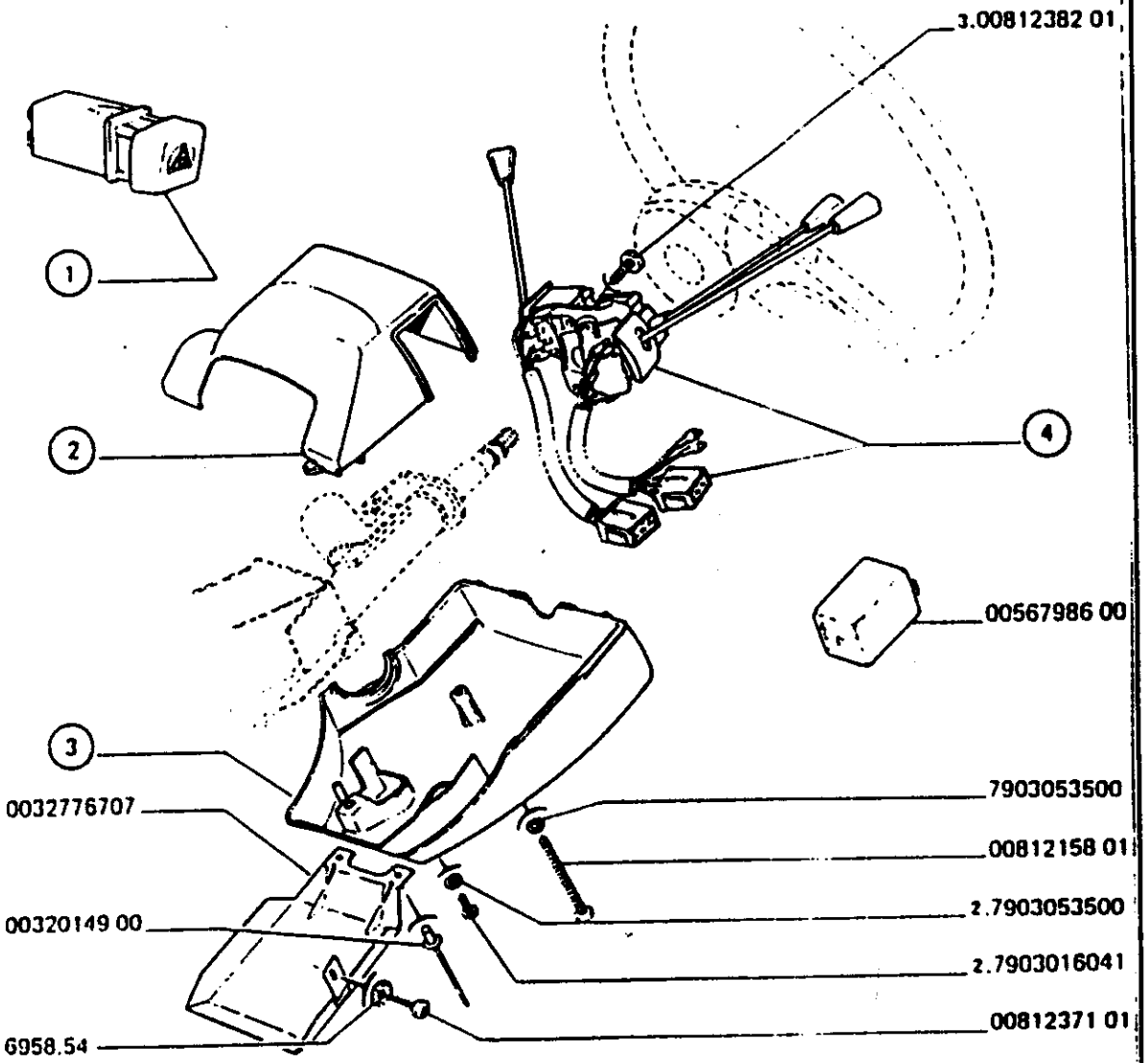

1	INTERRUPTEUR :					
	0030945400 1592 ⟶ MOD 82	1				
	0032808100 1592 ⟼ MOD 82 - 2156	1				
2	COQUILLE supérieure :					
	0032686800 ⟶ MOD 82	1				
	05223494XX ⟼ MOD 82	1				
3	COQUILLE inférieure :					
	0032686900 ⟶ MOD 82	1				
	00134584XX ⟼ MOD 82	1				
	0032776707 CACHE	1				
4	COMBINATEUR :					
	0056834500 1592 Seima	1				
	0032801100 2156 Seima	1				
	0522351900 Jaeger	1				
	0056798600 CENTRAL clignot	1				
	0032014900 RIVET rupt tige	2				

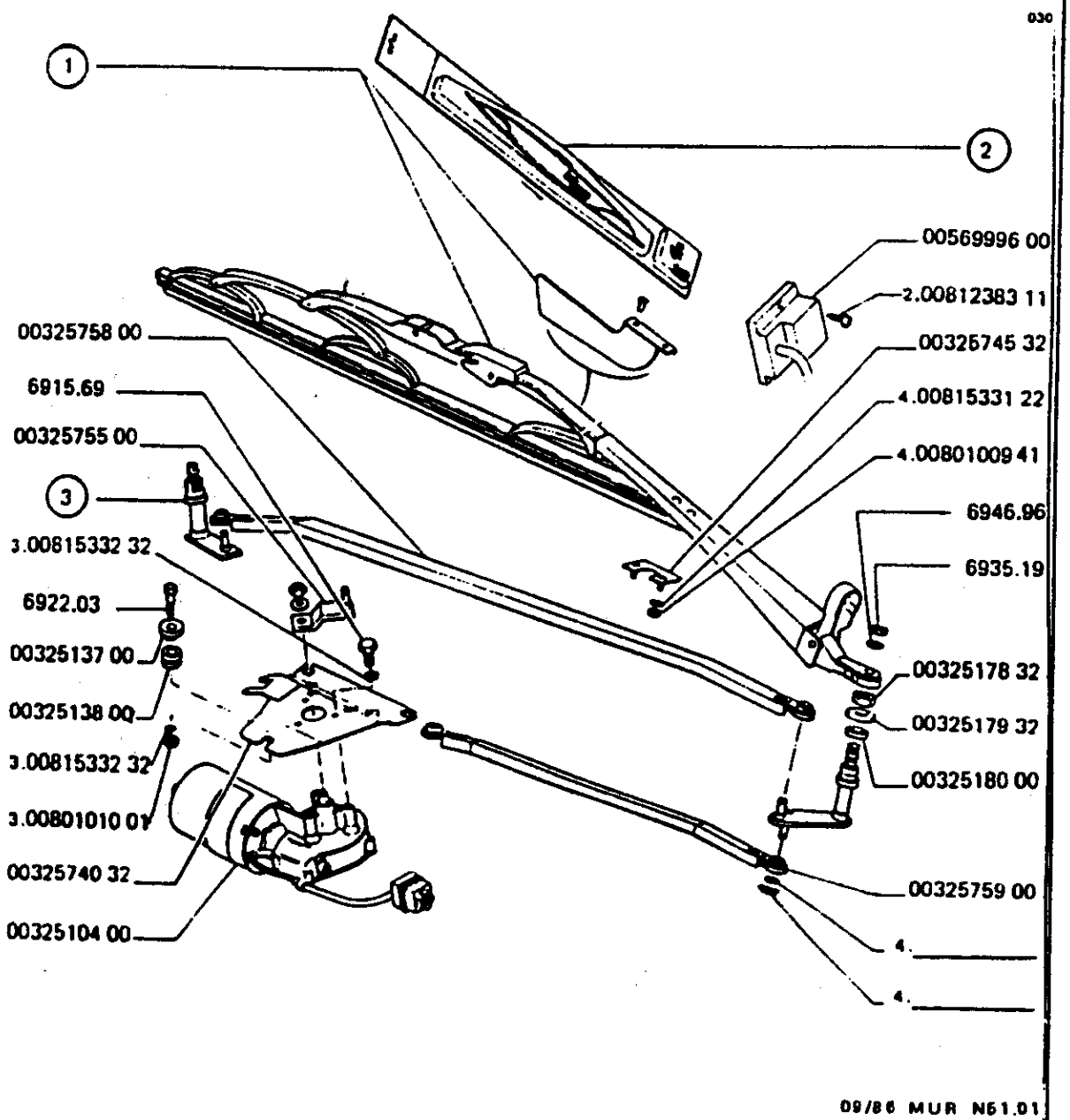

1		PORTE-RACLETTE :	
	0032588700	◁▷	1
	0032588600	◁▷	1
2 ■		RACLETTE :	
	9670.07	Gamme «TOP»,Bosch à l'unité L=475mm	2
	9670.15	Gamme «U»,Marchal à l'unité L=480mm	2
	■9670.28	GAMME «PRO», à l'unité L=500mm	2
	0032575800	BIELLE LIAISON	1
	0032575500	ACCESS ENTRAINE	1
3		AXE :	
	0032576000	◁▷	1
	0032576100	◁▷	1
	0032513700	COUPELLE TURBIN	3
	0032513800	AMORTIS TURBINE	3
	0032574032	PLATINE SUPPORT	1
	0032510400	MOTEUR ESS GLAC	1
	0056999600	CADENCEUR	1
	0032574532	SUPT AXE COMPL	2
	0032517832	ECROU	2
	0032517932	COUPELLE D'AXE	2
	0032518000	JOINT ASSISE	2
	0032575900	BIELLE MOTEUR	1

EQUIPEMENT ELECTRIQUE CAISSE - LAVE GLACE de PARE BRISE : RESERVOIR,BOUCHON,SUPPORTS,POMPE,TUYAUTERIE

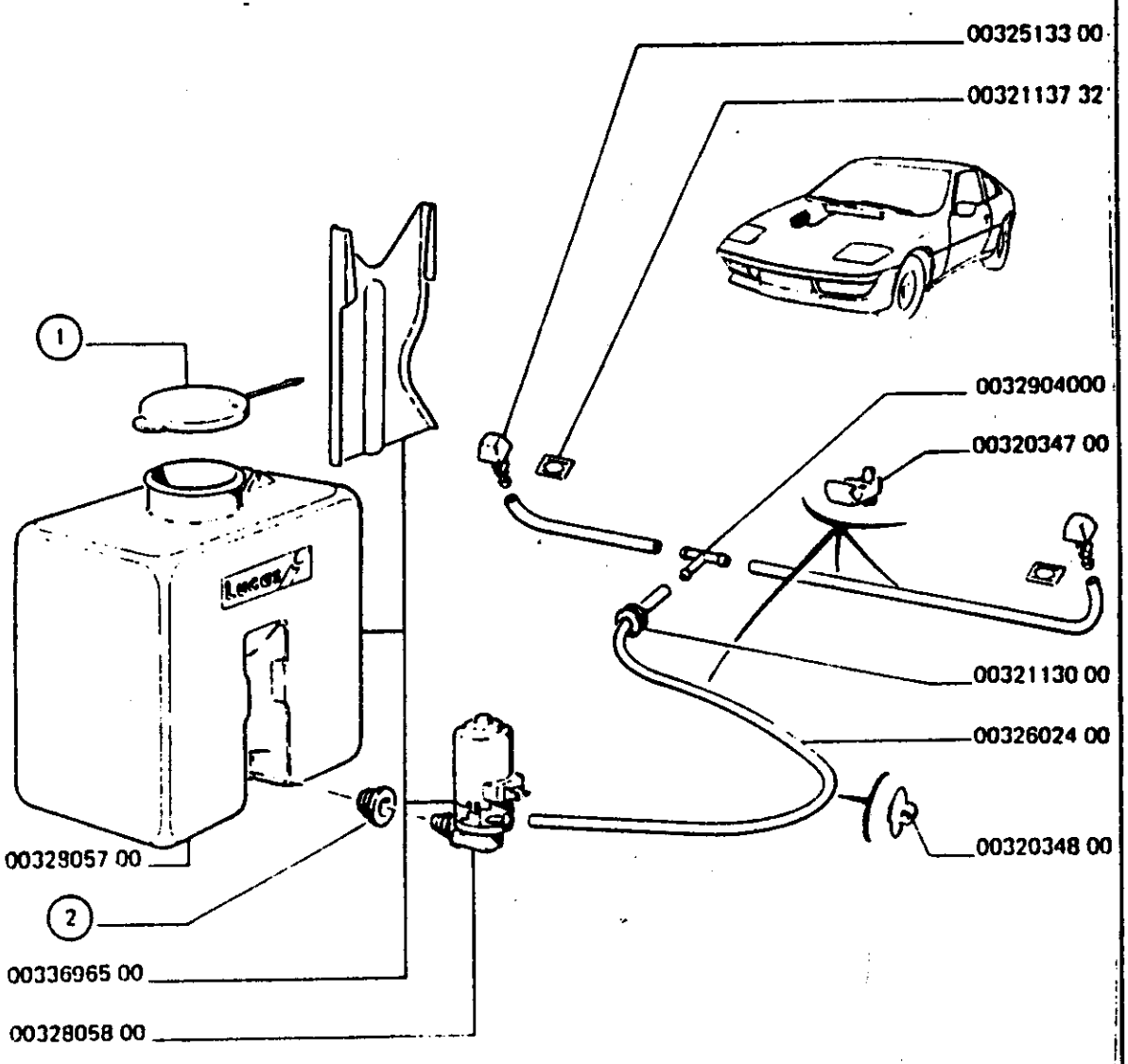

09/86 MUR N61.01

1	**BOUCHON :**		
	0032604100 Lucas	1	
	0032806000 Isola	1	
	0032805700 RESERVOIR	1	
2	**PASSE TUBE :**		
	6434.34 ⟶ C.(1981)	1	
	0032805900 ⟼ C.(1981)	1	
	0033696500 KIT lave glace	1	
	0032805800 POMPE incorp	1	
	0032904000 RACCORD 3 voies	1	
	0032034700 AGRAFE	5	
	0032513300 GICL lave glace	2	
	0032113732 AGRAFE	2	
	0032113000 PASSE fils	1	
	0032602400 TUYAU lave glacLong. 1400	1	
	0032034800 AGRAFE	1	

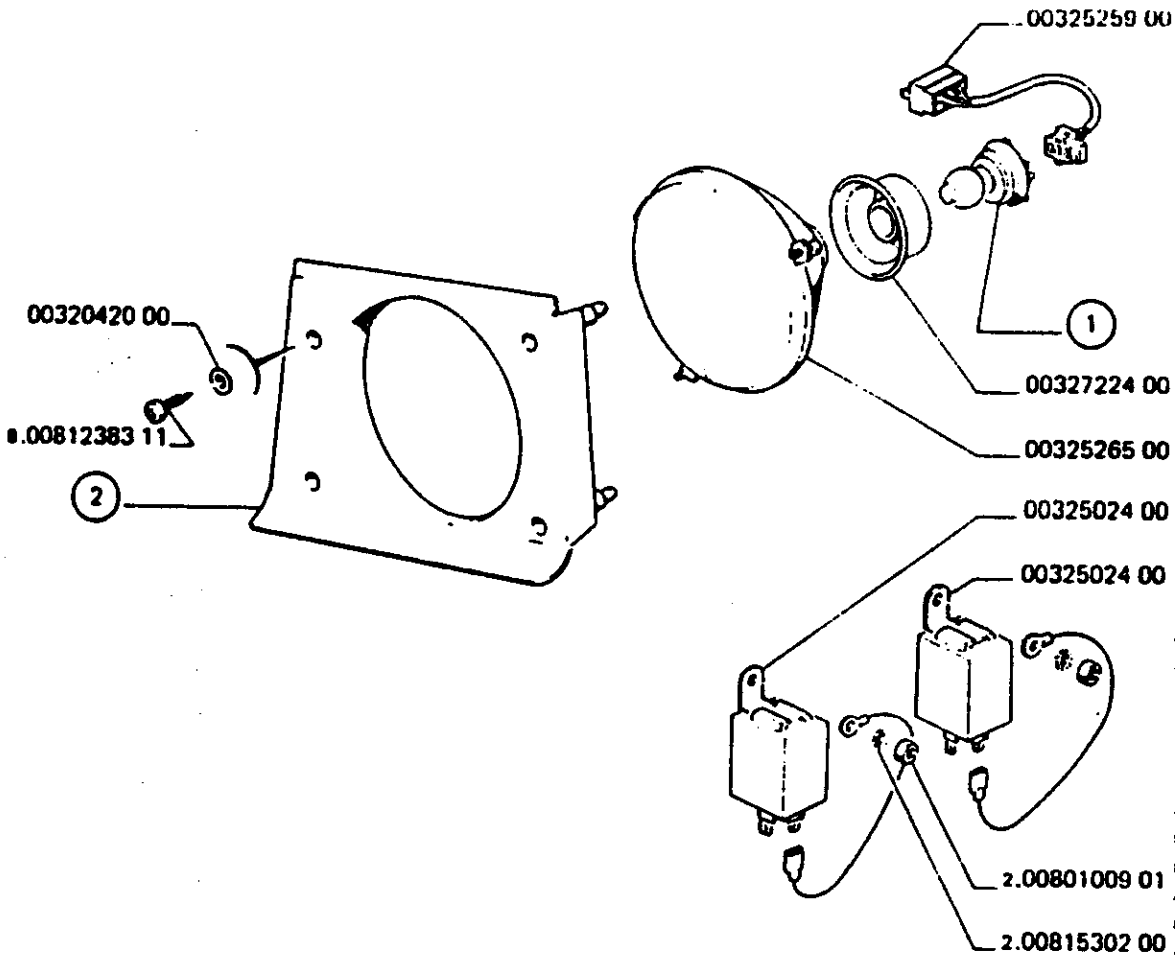

10/82 MUR P11.01

	0032525900 FAISCEAU projec.	2	
	0032526500 BLOC optique av.	2	
	0032722400 CAPUCHON etanch.	2	
1	LAMPE :		
	6216.14 jaune.	2	
	6216.13 blanc.	2	
2	APPLIQUE :		
	0032555800 ◇▶	1	
	0032555700 ◀◇	1	
	0032502400 RELAIS.	2	
	0032042000 RONDELLE	8	

09/86 Printed in France

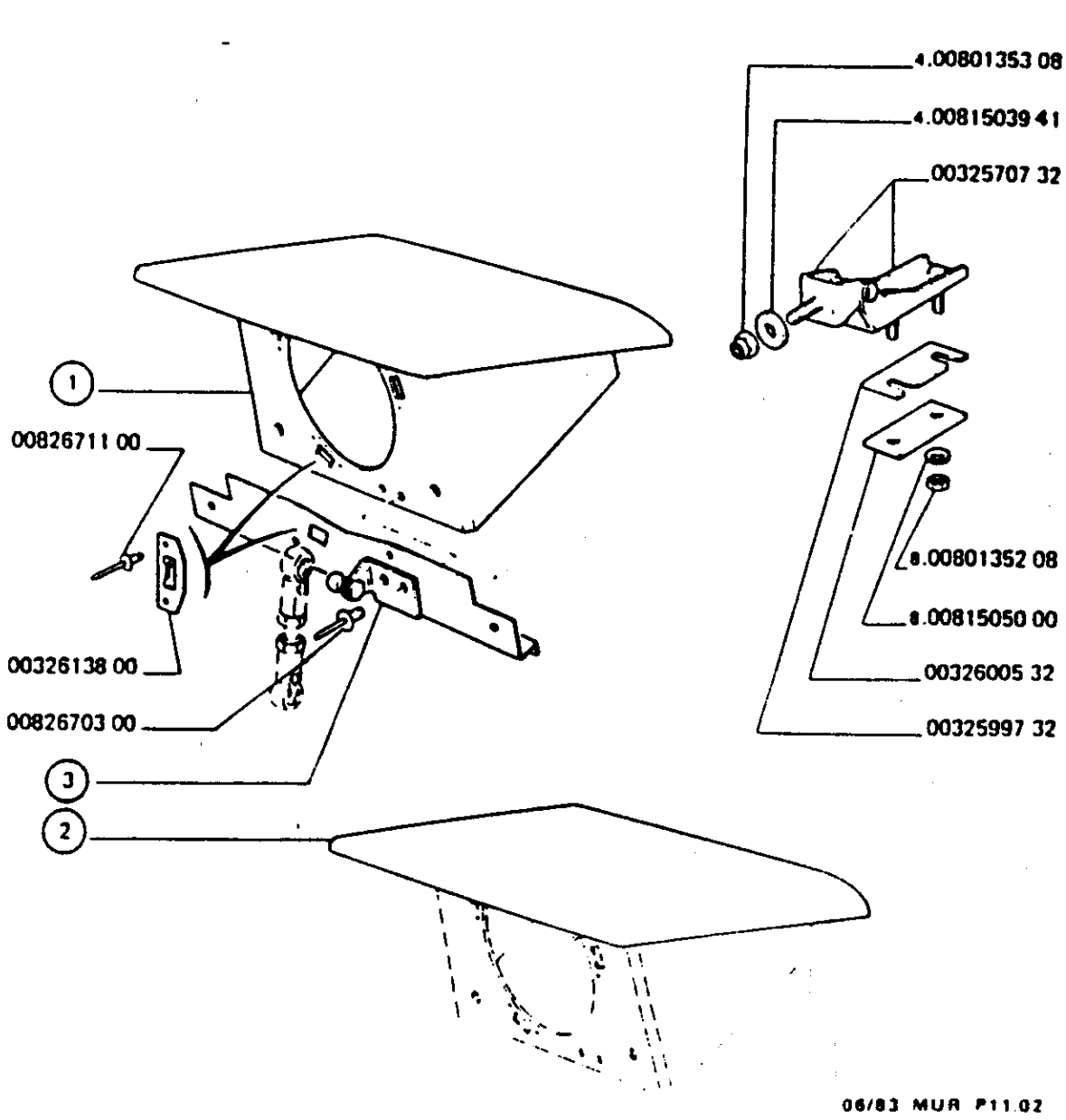

①	BOITIER de phare :	
0032594400 ◀▶		1
0032594300 ◀▶		1
②	CASQUETTE de boitier de phare :	
0032521400 ◀▶		1
0032521300 ◀▶		1
0032613800	PLATINE	3
0082671100	RIVET d=3,2	6
③	SUPPORT rotule assemblé :	
0032363132 ◀▶		1
0032364032 ◀▶		1
0032570732	CHARNON boitier	2
0032599732	CALE reglage	2
0032600532	CONTRE plaque	2

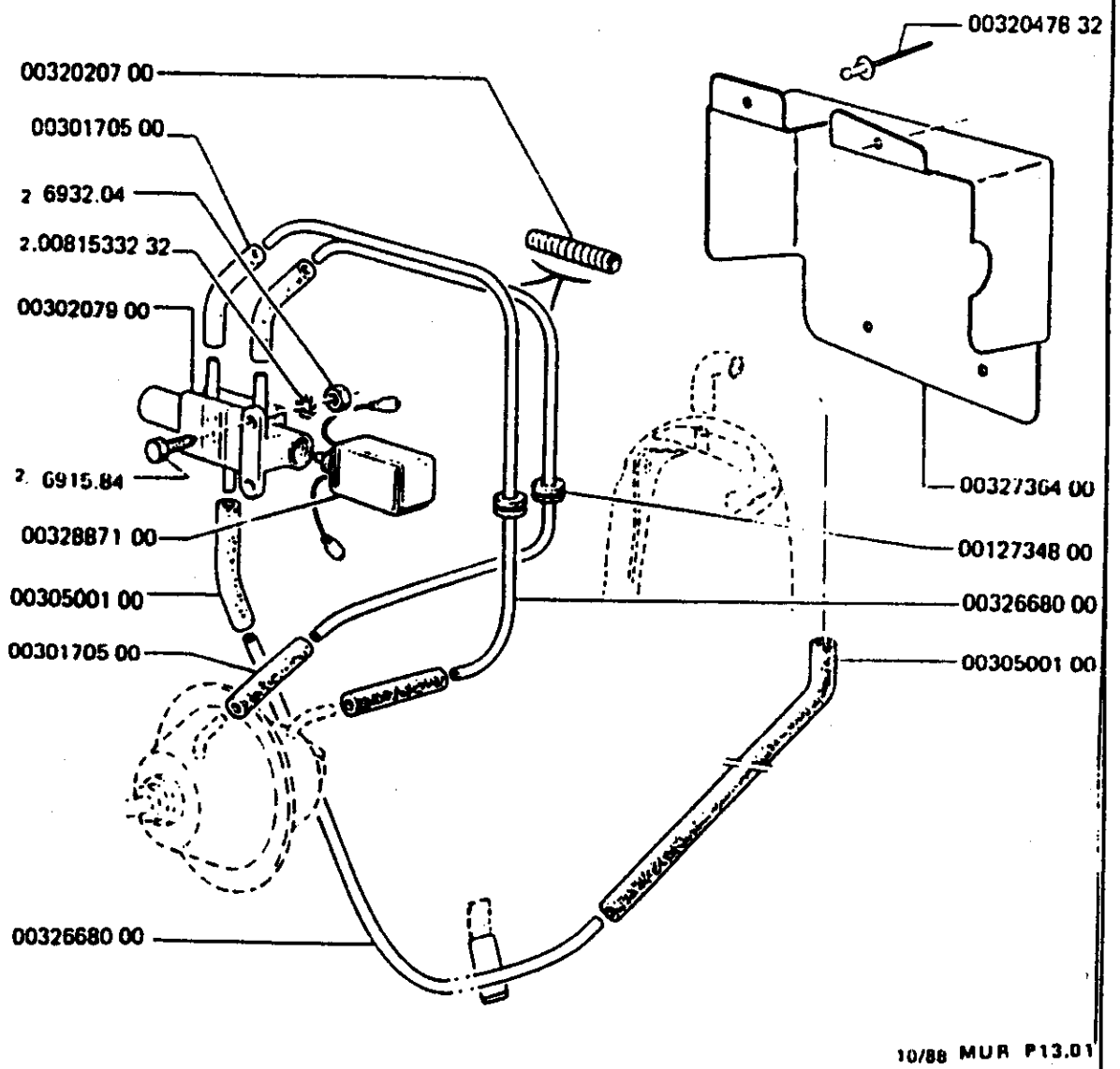

0032736400	CARTER PROTECT	1
0032047832	VIS	4
0012734800	PASSE TUBES	2
0032668000	TUBE dépression	3
0030500100	MANCHON liaison	2
0032020700	GAINE PROTECT	1
0030170500	MANCHON liaison	4
0030207900	ELECTRO VANNE	1
0032887100	ELECTRO aimant	1

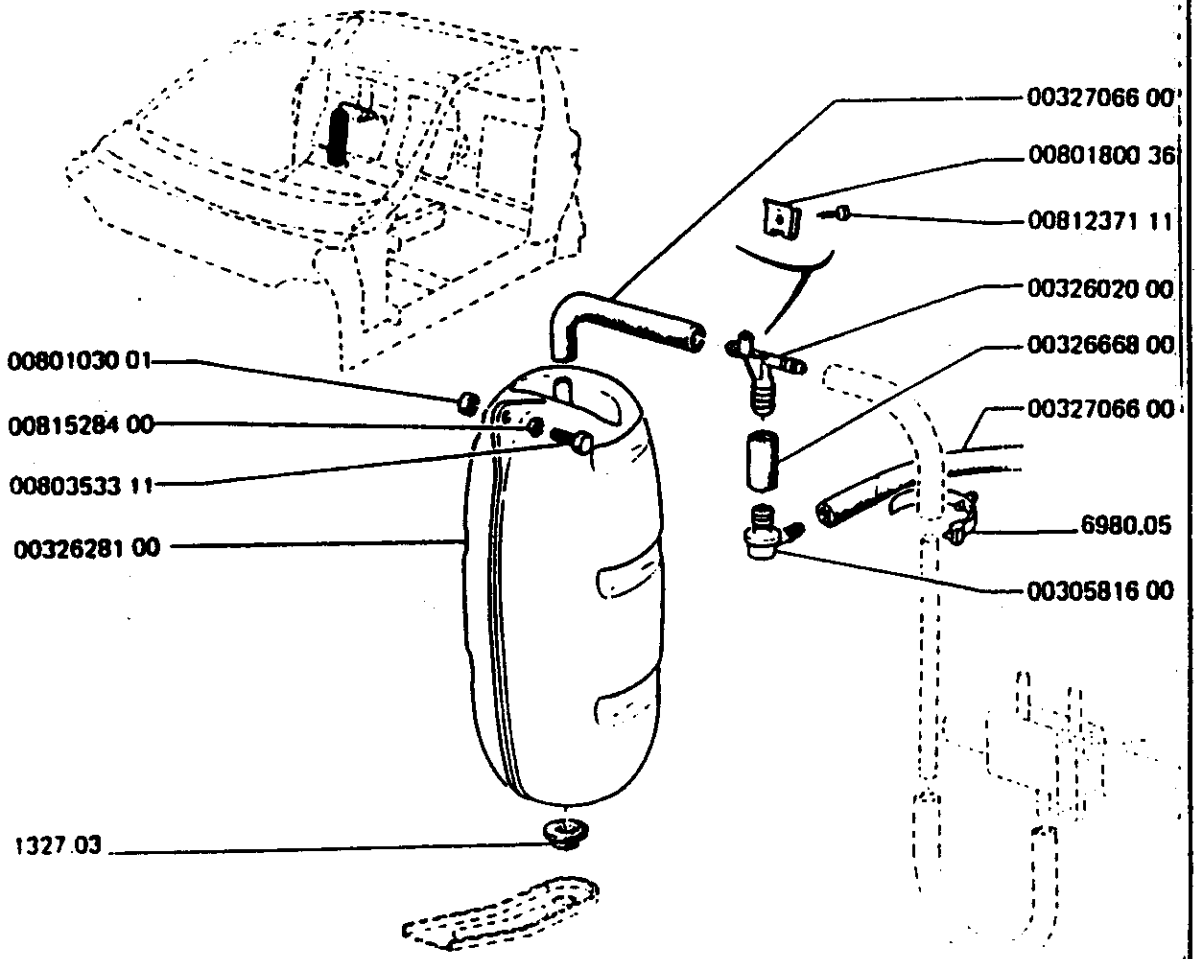

09/86 MUR P13.02

0032628100	RESERVOIR	1
1327.03	BUTEE de support	1
0032706600	MANCHON liaison	2
0032602000	RACCORD 3 voies	1
0032666800	MANCHON liaison	1
6980.05	ATTACHE cable	1
0030581600	CLAPET bi-valve	1

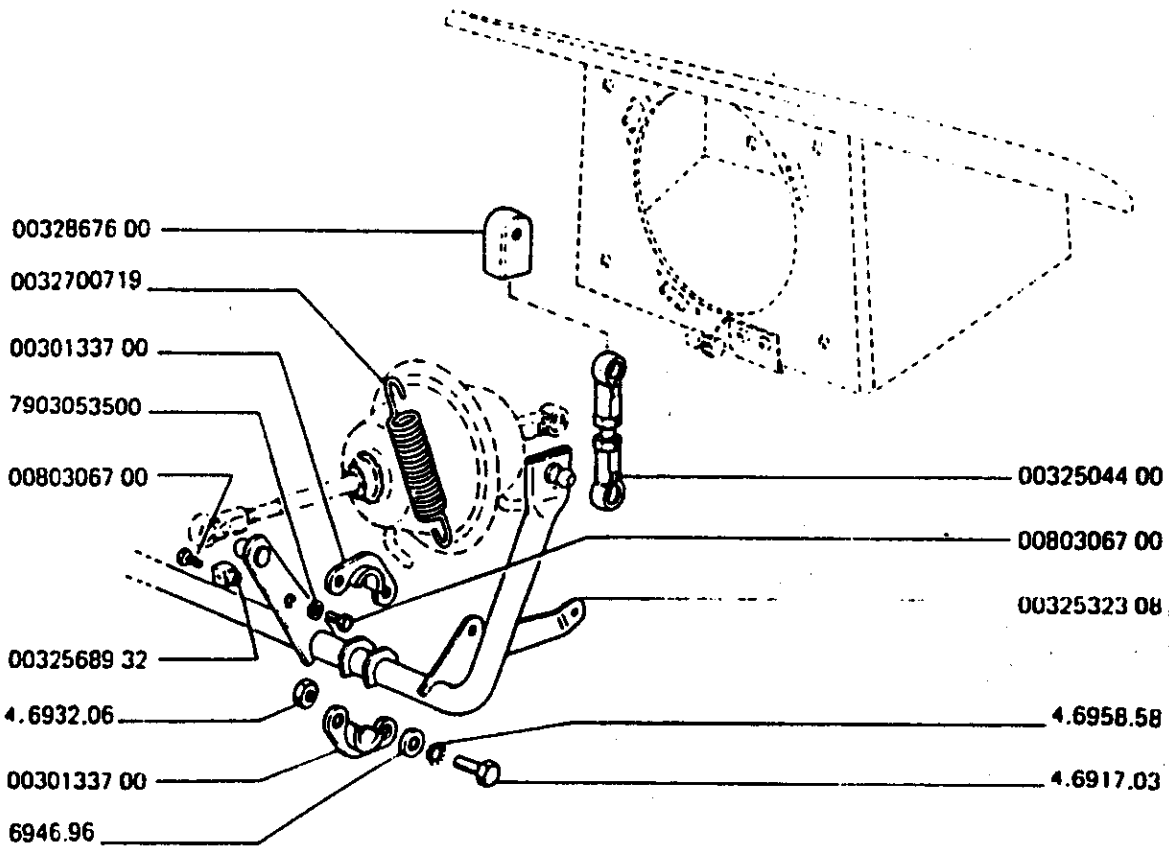

09/86 MUR P13.03

0032867600 MANCHON etanch.	4
0032700719 RESSORT	1
0030133700 DEMI-PALIER	4
0032568932 SERRE cable	1
0032504400 BIELLETTE cde	2
0032532308 TUBE cde phares	1

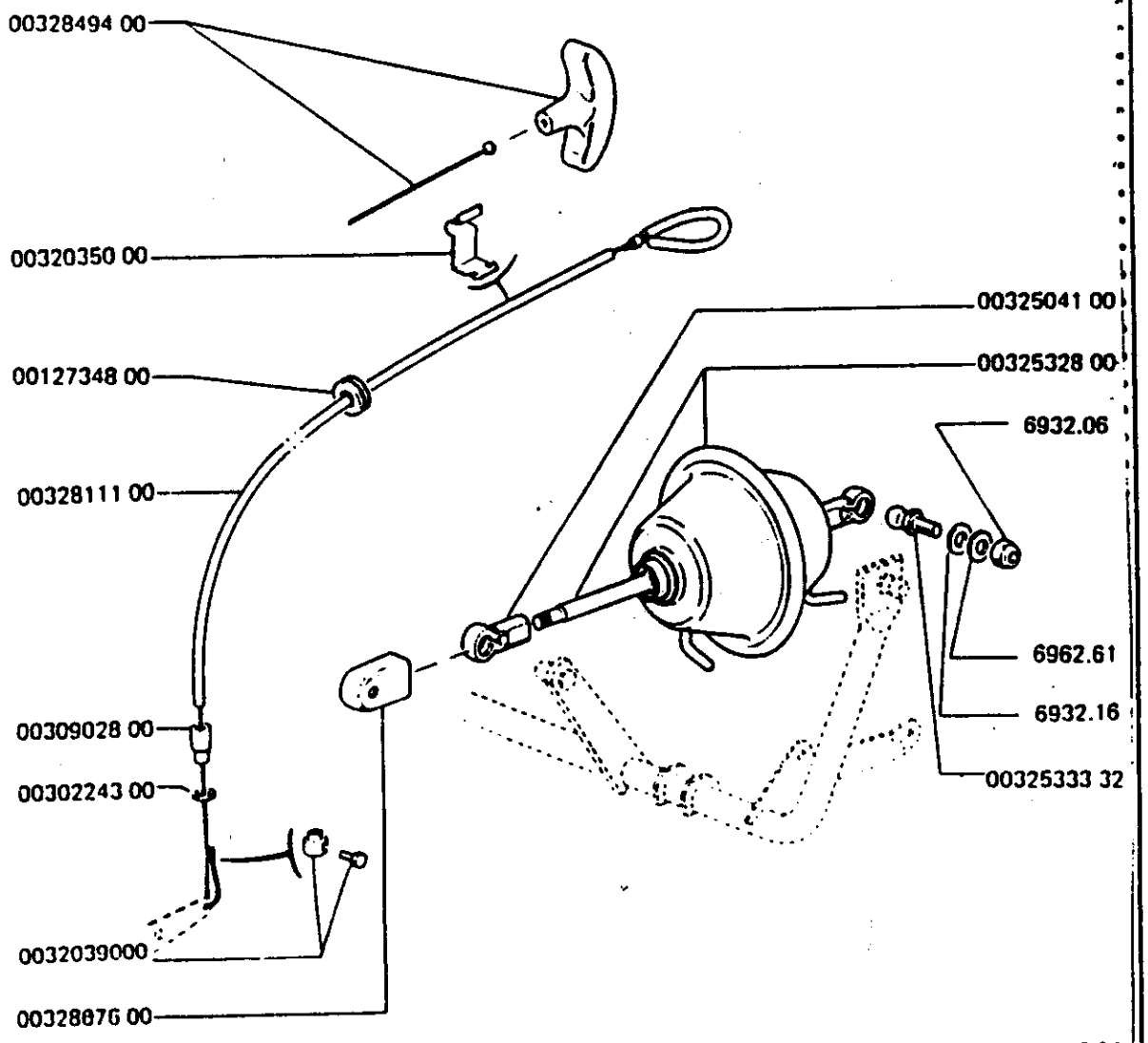

0032849400 TIRETTE secours	1
0032035000 ARRET gaine	1
0012734800 PASSE tubes	1
0032811100 TUBE fourreau	1
0032504100 CAGE de rotule	1
0030902800 ARRET gaine	2
0030224300 ANNEAU d'arret	1
0032039000 SERRE cable	1
0032867600 MANCHON etanch	2
0032533332 ROTULE filetee	1
0032532800 POT depression	1

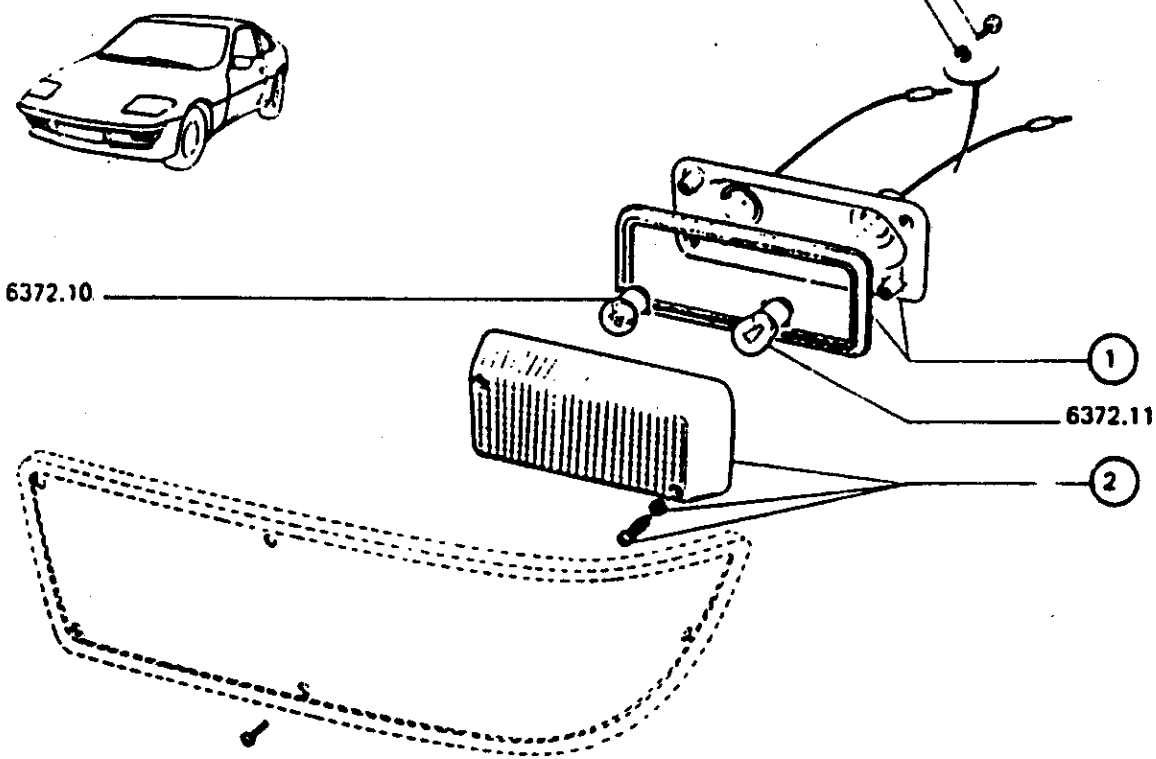

1	**SOCLE :**	
	0031111000 ◇	1
	0031111100 ◇	1
2	**ECRAN :**	
	0031111200 ◇	1
	0031111300 ◇	1
	6372.11 AMPOULE	2
	6372.10 LAMPE 12V-5W	2

06/83 MUR P14.01

© 1983 Printed in France

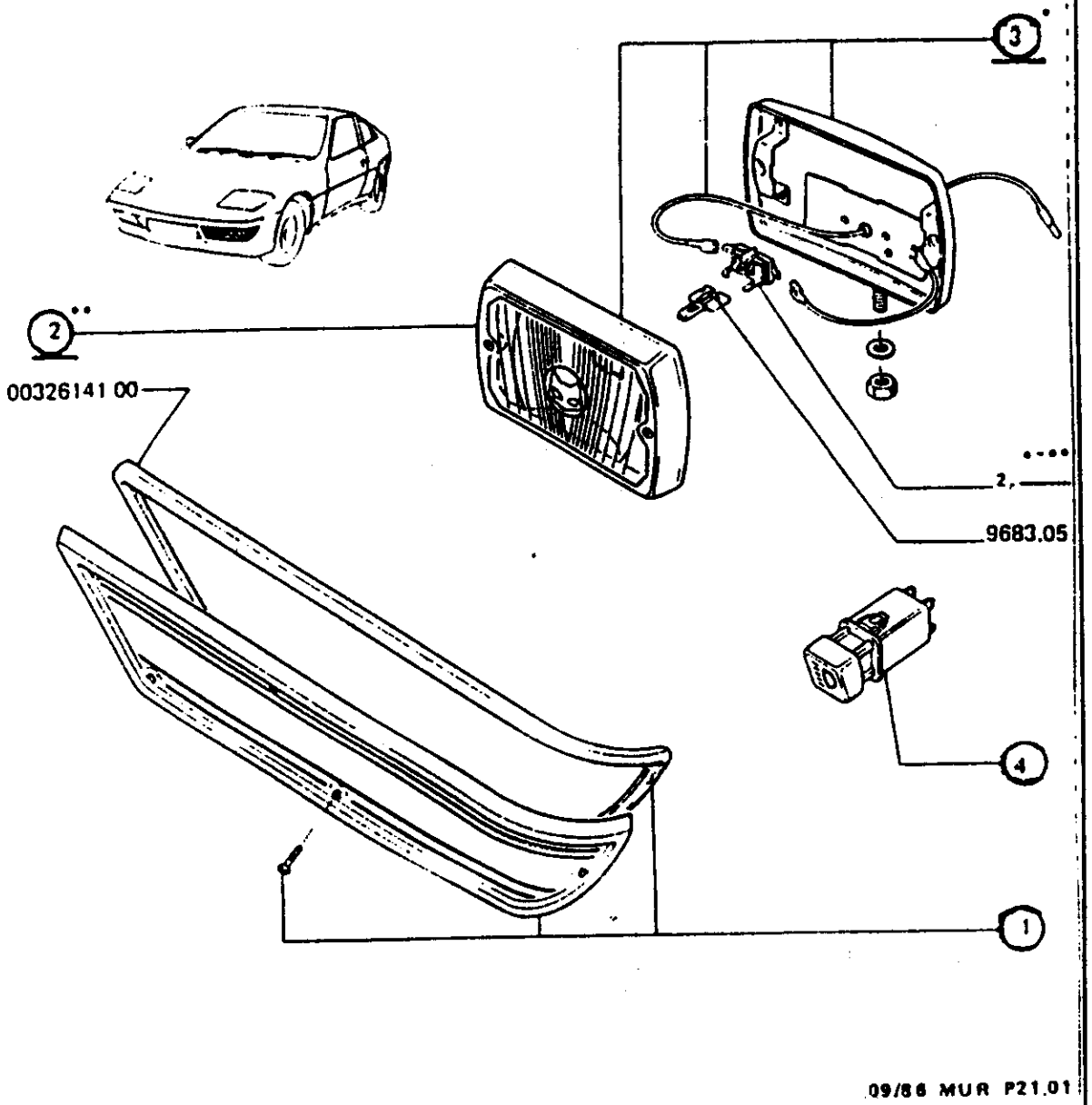

1	**ECRAN en :**		
	0032612400 plastique a	1	
	0032612500 plastique a	1	
	0032701000 plastique b	1	
	0032701100 plastique b	1	
	0032764800 verre a	1	
	0032764700 verre a	1	
	0032769200 verre b	1	
	0032769100 verre b	1	
2	**GLACE :**		
	0032698600 jaune	2	
	0032698500 incolore	2	
3	**PROJECTEUR :**		
	0032599600 jaune	2	
	0032599500 incolore	2	
	9683.05 LAMPE H3	2	
4	**INTERRUPTEUR :**		
	0030945900 1592 → MOD 82	1	
	0032808400 1592 → MOD 82 2156	1	
	0032614100 JOINT d'écran	2	

a) fixation au milieu
b) fixation en haut

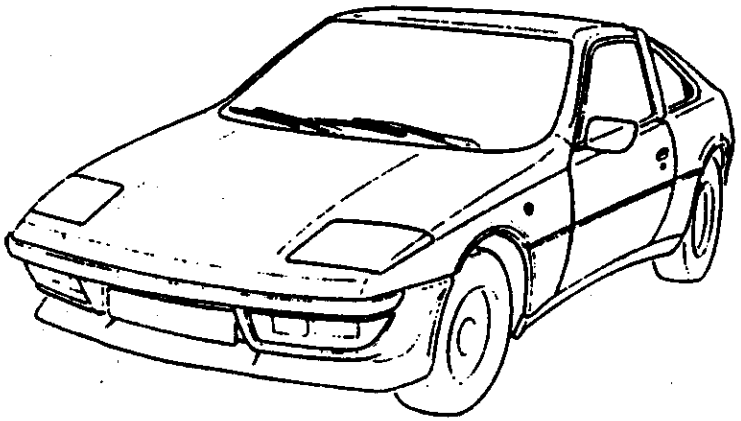

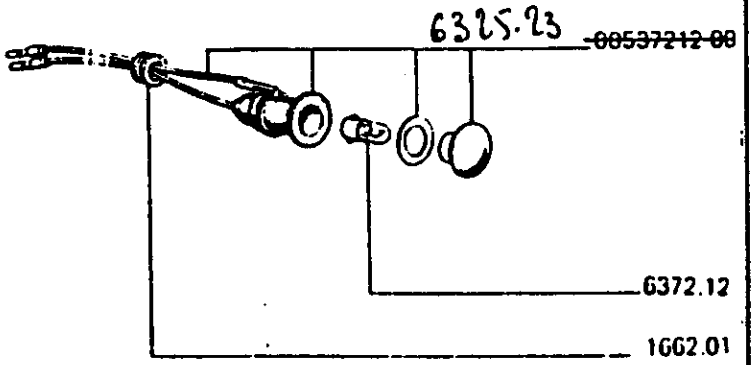

~~0053724200~~ REPETITEUR lat. 6325.23	2	
1662.01 PASSE fils	6	
6372.12 AMPOULE 4W	2	

09/88 MUR P32.01

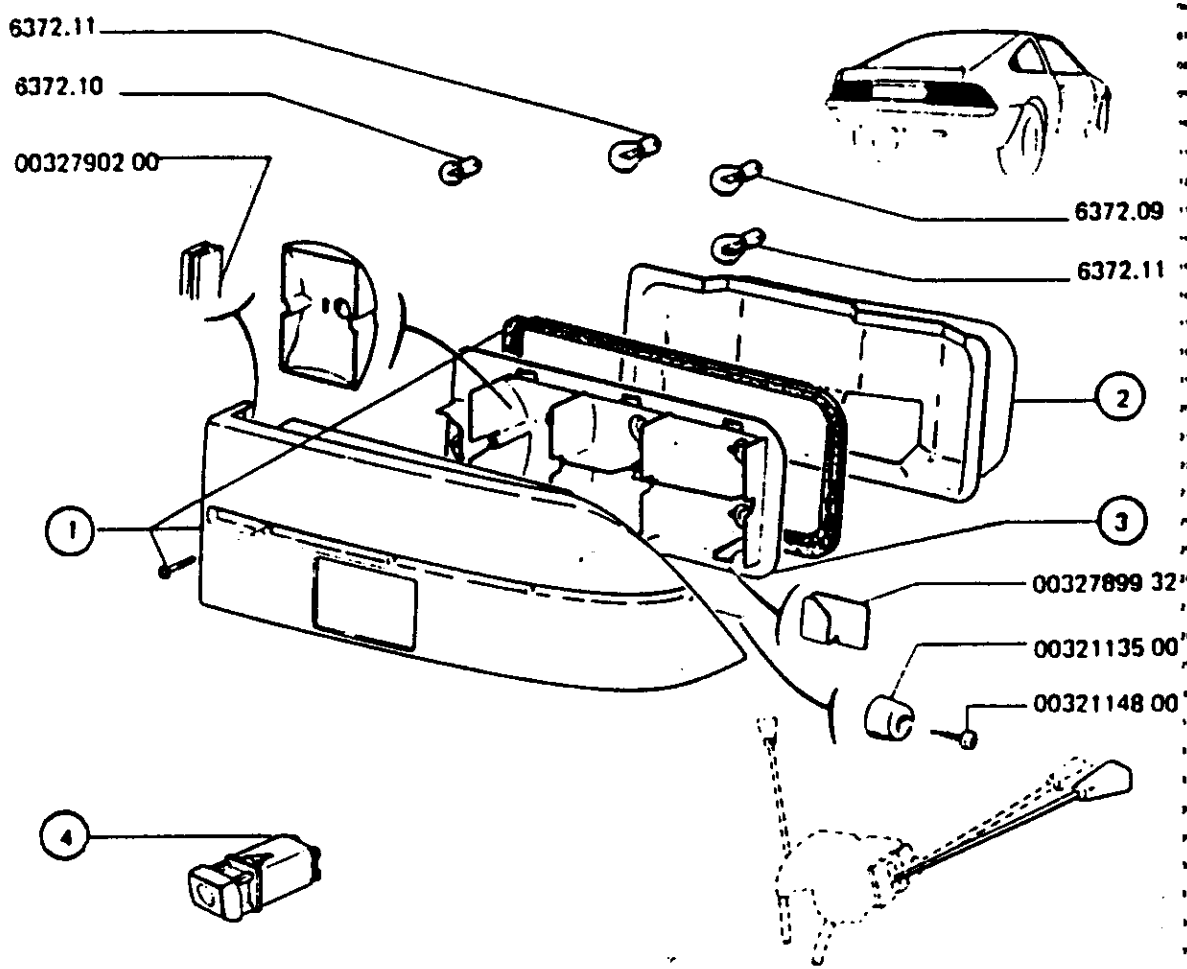

06/83 MUR P41.01

1		ECRAN :	
	0032500200		1
	0032500100		1
2		PROTECTEUR :	
	0032878808		1
	0032610300	→ C.8406	1
	0032878908	→ C.8407	1
3		SOCLE :	
	0017534800		1
	0017487600		1
	0032789932	AGRAFE	12
	0032114800	VIS cbl	2
	0032113500	BUTEE	2
	6372.09	AMPOULE	2
	6372.11	AMPOULE	4
	6372.10	LAMPE 12V-5W	2
	0032790200	JOINT étanchéité → MOD 83	2
4		INTERRUPTEUR :	
	0030945500	1592 → MOD 82	1
	0032808200	1592 → MOD 82 - 2156	1

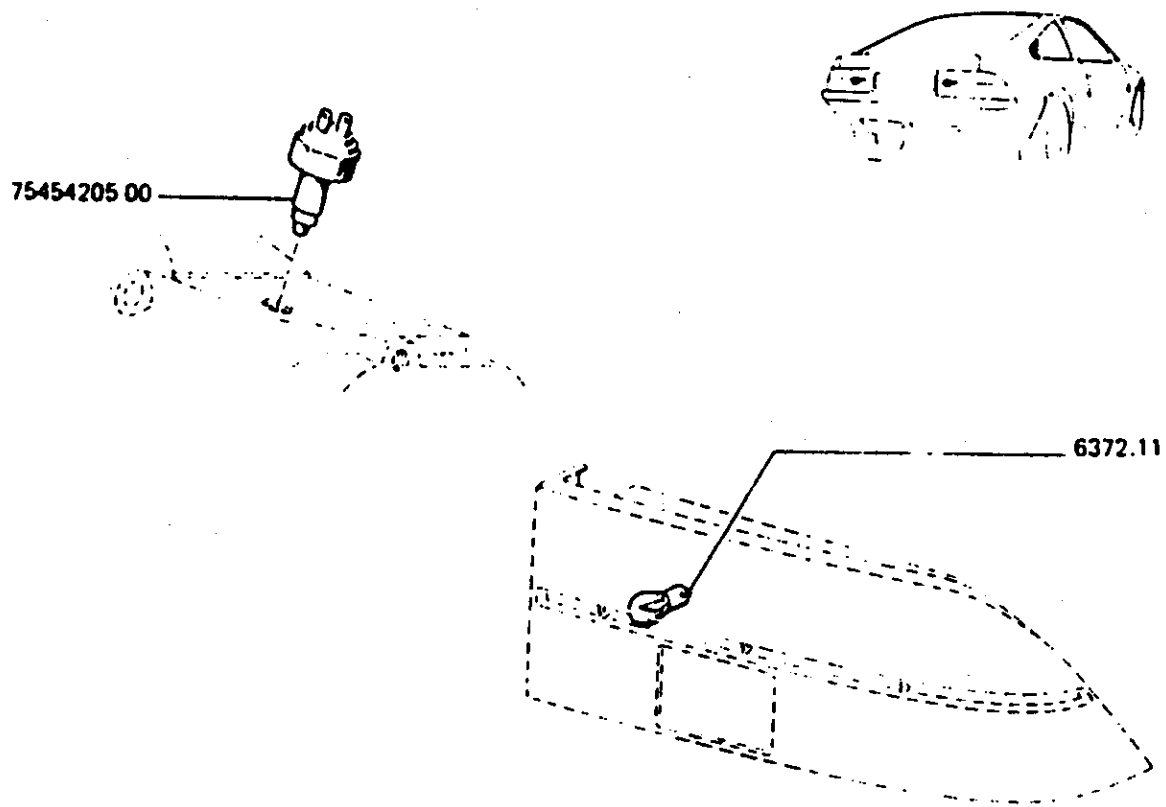

06/83 MUR P41.02

7545420500	CONTACT.FEU rec	1
6372.11	AMPOULE	2

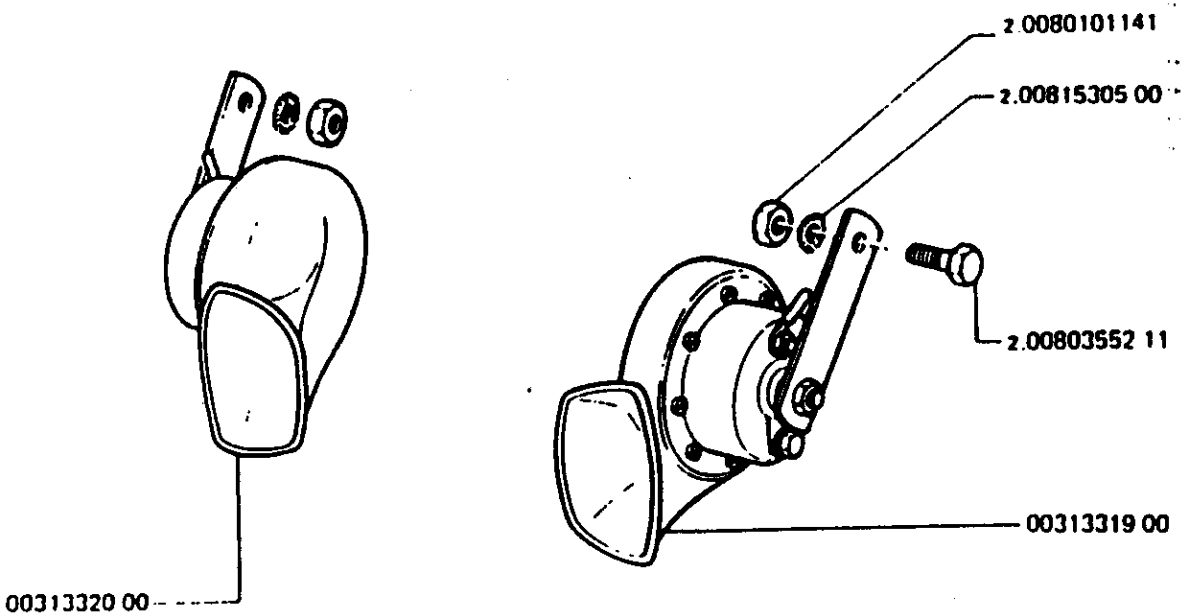

06/83 MUR P51 01

0031331900 AVERTISS grave	1	
0031332000 AVERTISS aigu	1	

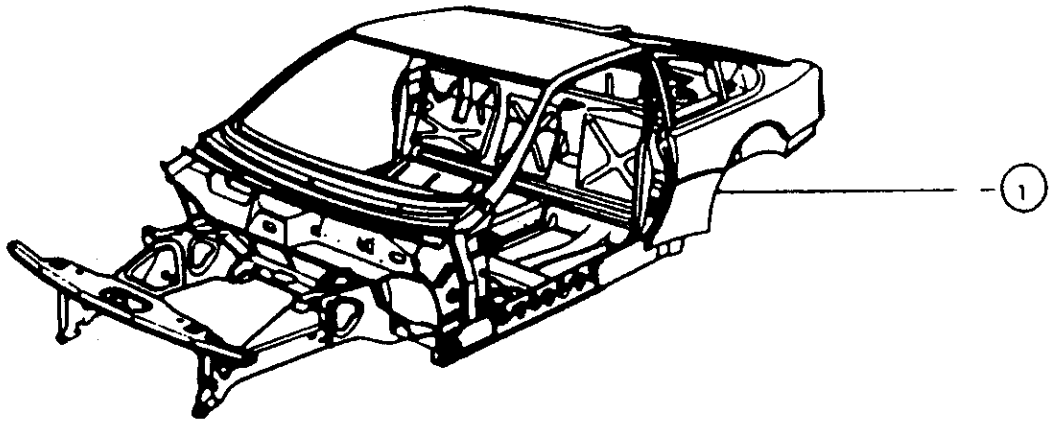

01/85.MUR 002.01

1	CAISSE sous apprêt :		
	0032724704 1592cm³	1	
	0032800204 2156cm³	1	

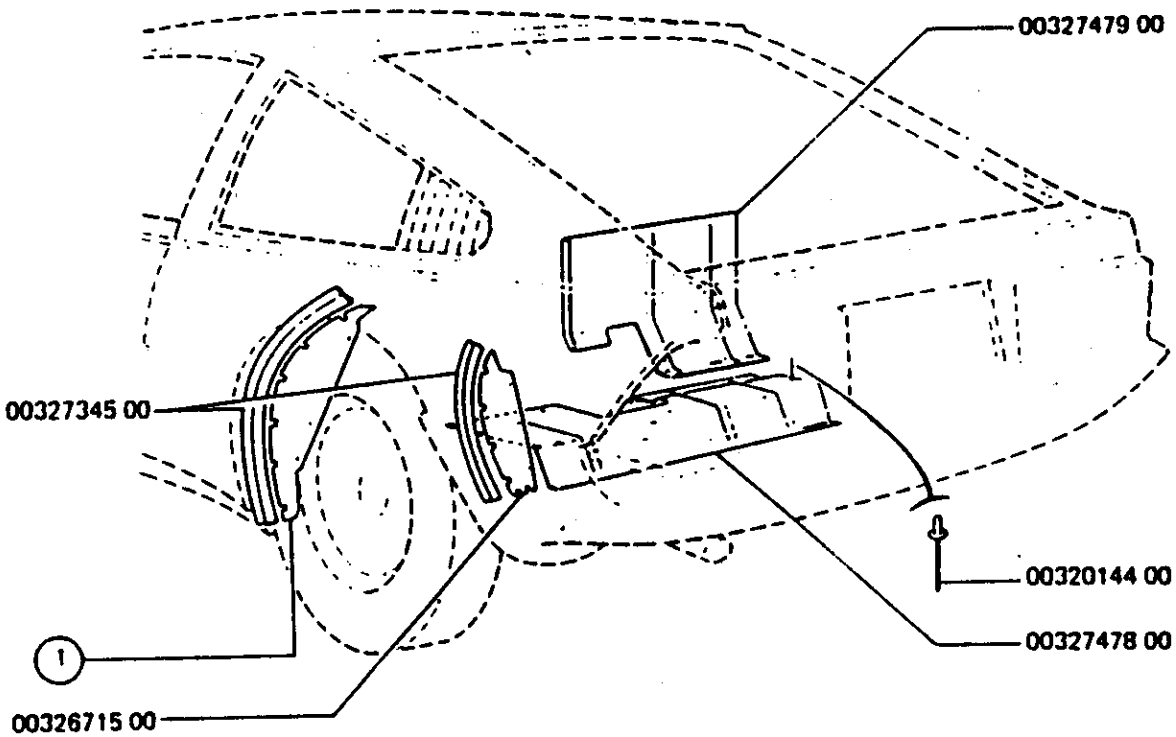

10/82 MUR Q04.01

1	PARE-BOUE :	
0032741400	◀▶	1
0032729900	◀▶	1
0032734500	JOINT etancheit	2
0032671500	PARE boue ar	2
0032747900	ECRAN thermique 1592	1
0032747800	ECRAN thermique 1592	1
0032014400	RIVET etanche	11

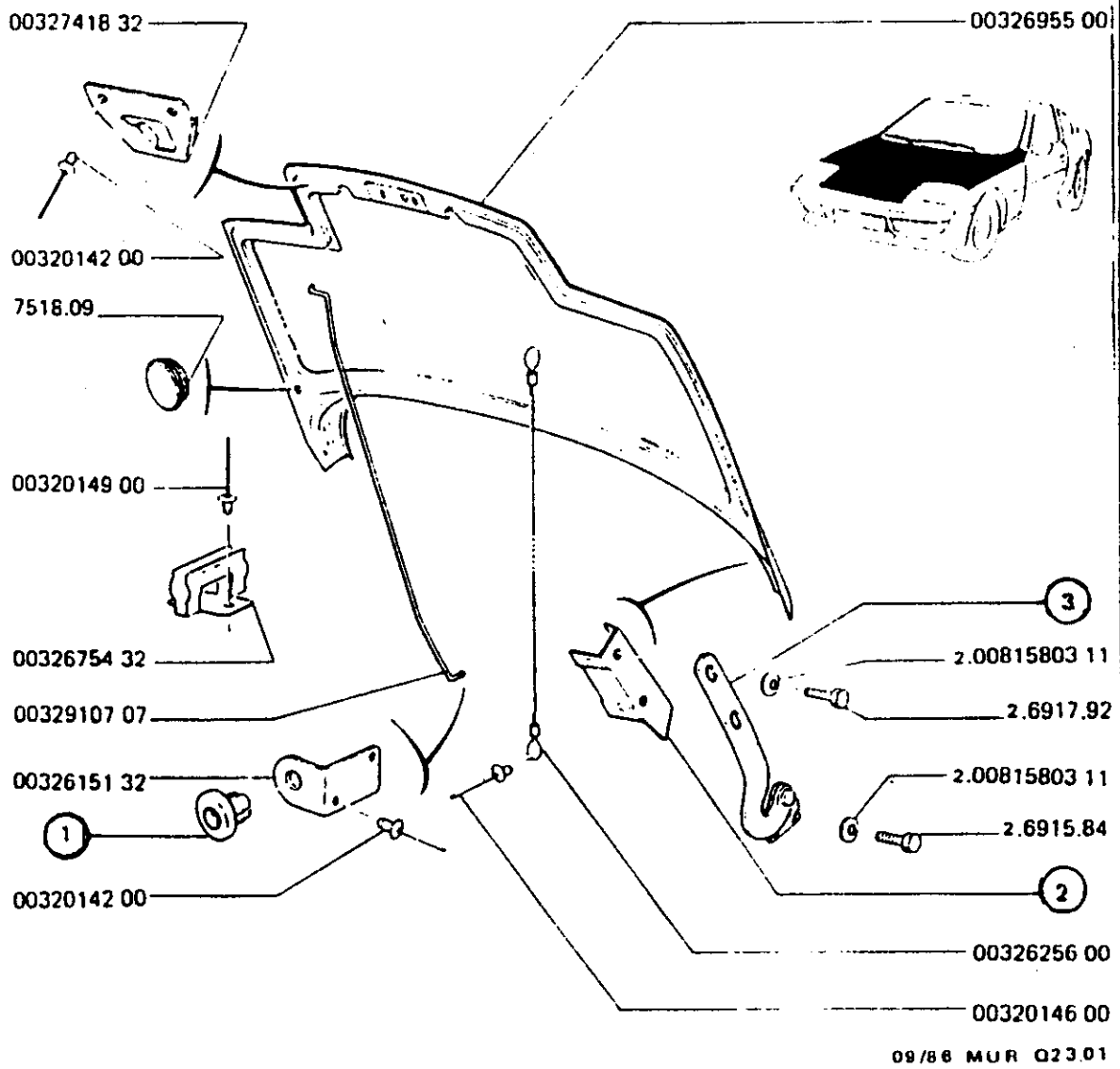

	0032695500	CAPOT av ass	1
	0032741832	PLATINE ouvert.	1
	0032014200	RIVET rupture	4
	7518.09	OBTURATEUR	1
	0032014900	RIVET rupt tige	2
	0032675432	CLIP retenue	1
	0032910707	BEQUILLE capot ◁ a	1
	0032615132	EQUERRE bequill	1
1		CLIP :	
	0015367400	→I MOD 82	1
	0057252900	I→ MOD 82	1
2		RENFORT :	
	0032591200	◁▷	1
	0032591300	◁▷	1
3		COL de cygne :	
	0032592000	◁▷	1
	0032592100	◁▷	1
	0032625600	CABLE limiteur	1
	0032014600	RIVET etanche	1

a) + 0057252900 →I MOD 82.

030

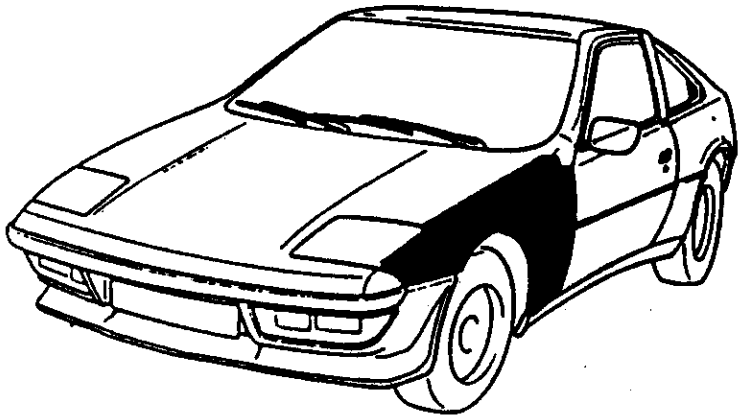

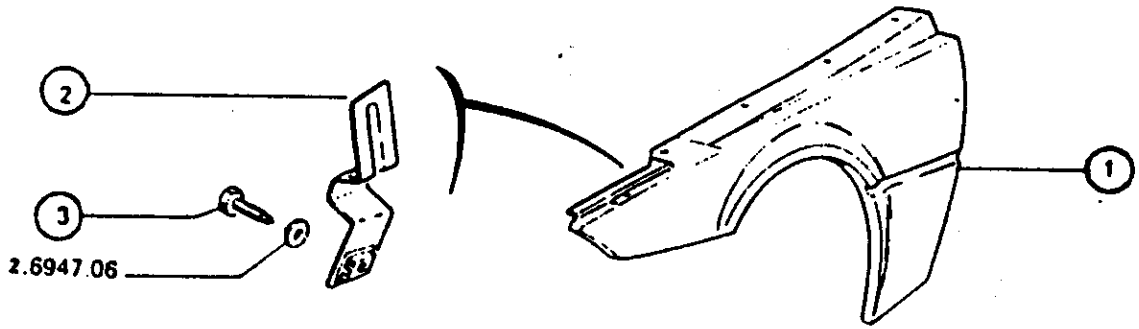

1		AILE A/ :	
	0032622800	◁▷	1
	0032622700	◀▷	1
2		PONTET :	
	0032738632	◁▷	1
	0032738732	◀▷	1
3		VIS :	
	0087001541	→I MOD 82	2

09/86 MUR Q24.01

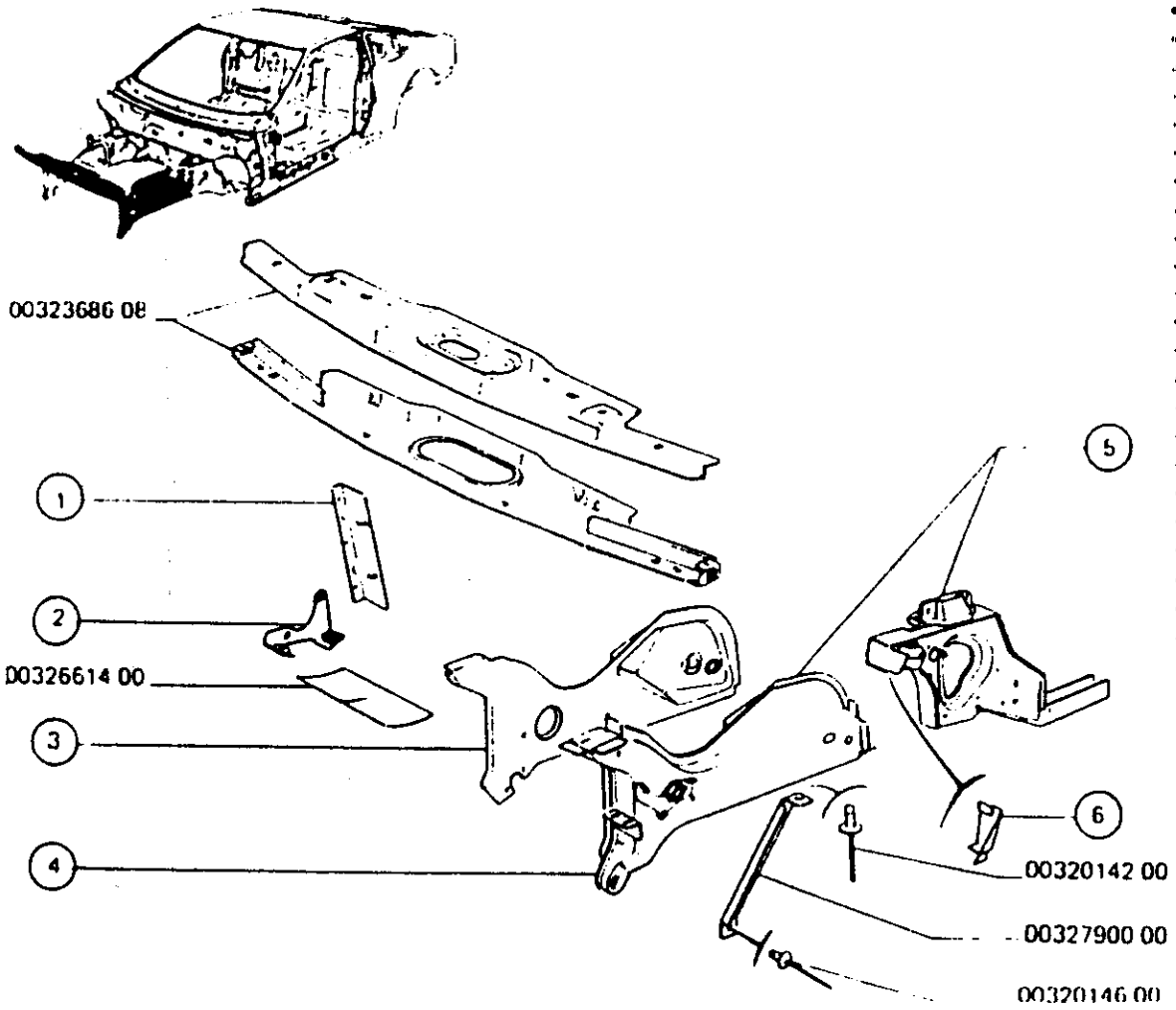

	0032368608 TRAVERSE AV ass.	1
1	DEFLECTEUR de radiateur :	
	0032661807 ◇▶	1
	0032662807 ◀◇	1
2	SUPPORT deflecteur de radiateur :	
	0032661332 ◇▶	1
	0032662732 ◇▶	1
3	DOUBLURE de longeron :	
	0032306408 ◇▶	1
	0032304908 ◀◇	1
4	LONGERON :	
	0032301808 ◇▶	1
	0032301908 ◀◇	1
5	LONGERON complet :	
	0032886808 ◇▶, ◁ a	1
	0032886708 ◀◇, ◁ a	1
6	RENFORT :	
	0032703608 ◇▶	1
	0032703508 ◀◇	1
	0032661400 DEFLECTEUR inf.	1
	0032790000 TIRANT pas. roue	2
	0032014600 RIVET etanche	2
	0032014200 RIVET rupture	1

a) + —▶| C.03024 : 1 bride 0032804232, 1 cale 0032762732.

MUR(D) 12/84 Printed in France

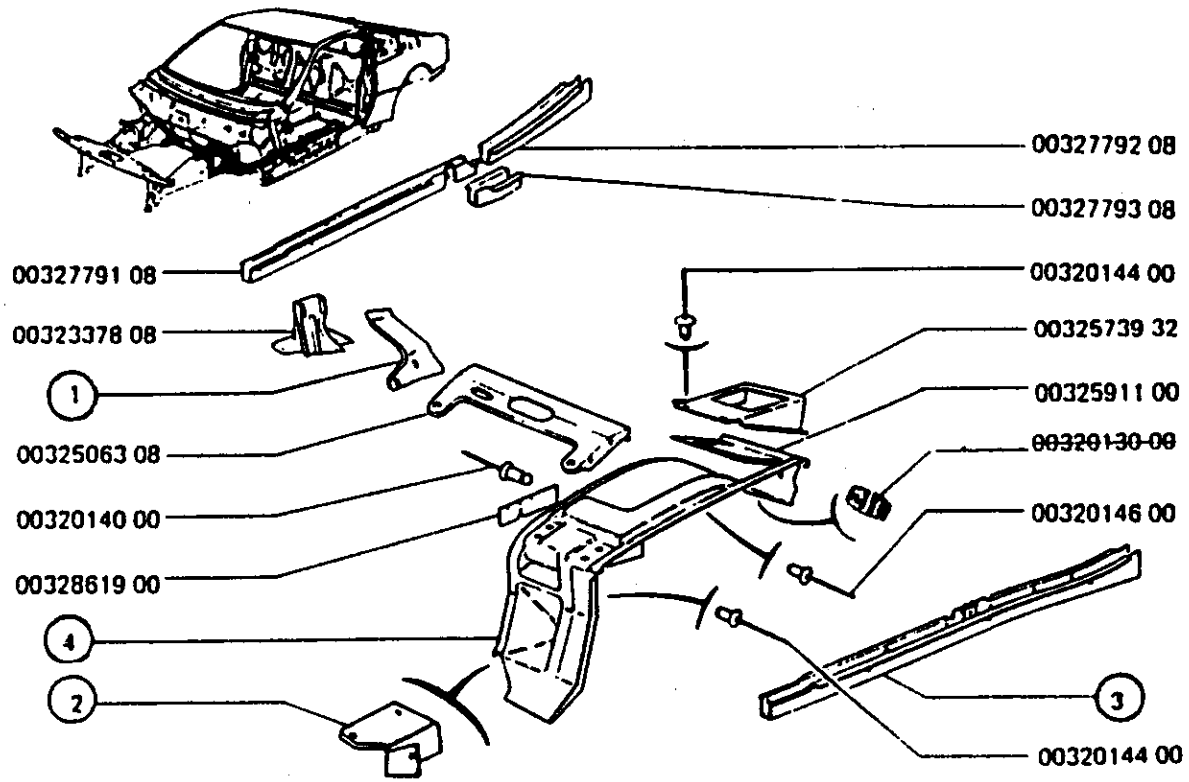

09/86 MUR Q25.02

1	FLASQUE latéral :	
0032861608	◇▶	1
0032861508	◀◇	1
2	EQUERRE de liaison :	
0032787600	◇▶	1
0032787500	◀◇	1
3	LONGERON sous plancher :	
0032301208	◇▶ ⟶| C.02245	1
0032301308	◀◇	1
	LONGERON ◇▶ sous plancher ⟶| C.02246 :	
0032779108	partie AV	1
0032779208	partie AR	1
0032779308	liaison centrale	1
4	JOUE d'aile :	
0032514400	◇▶	1
0032514500	◀◇	1
0032337808	SUPPORT lave glace	1
0032506308	SUPPORT crémaillère	1
0032014000	RIVET	8
0032861900	BAVETTE pas. roue	2
0032014400	RIVET étanche	9
0032573932	SUPPORT platine	1
0032591100	TOLE fermeture D	1
0032014600	RIVET étanche	4

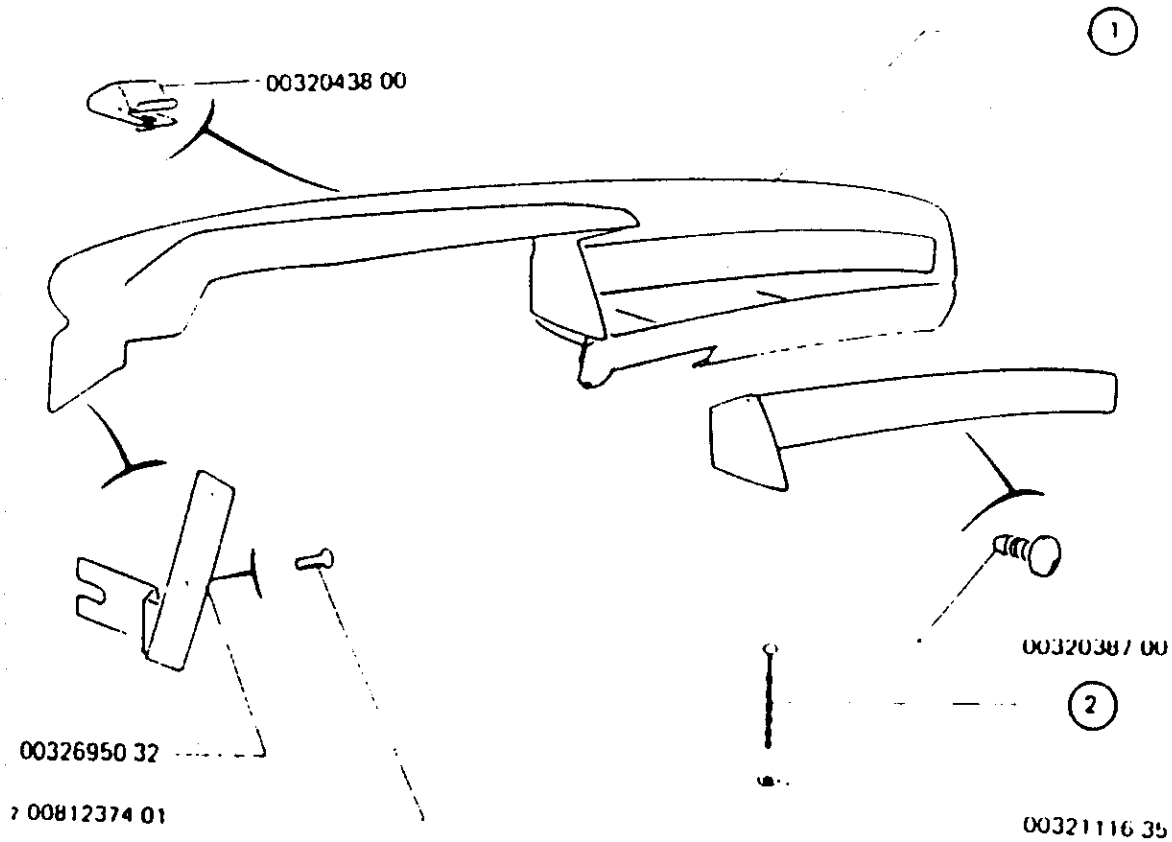

1		PLANCHE de bord :	
	0032808000	marron	1
	0032825400	noir	1
2		TRINGLE :	
	0032781300	sable	1
	0032829800	gris	1
	0032111635	AGRAFE	1
	0032043800	CLIP	6
	0032695032	SUPPORT	1
	0032038700	CLIPS	6

MUR(0) 12/84 Printed in France

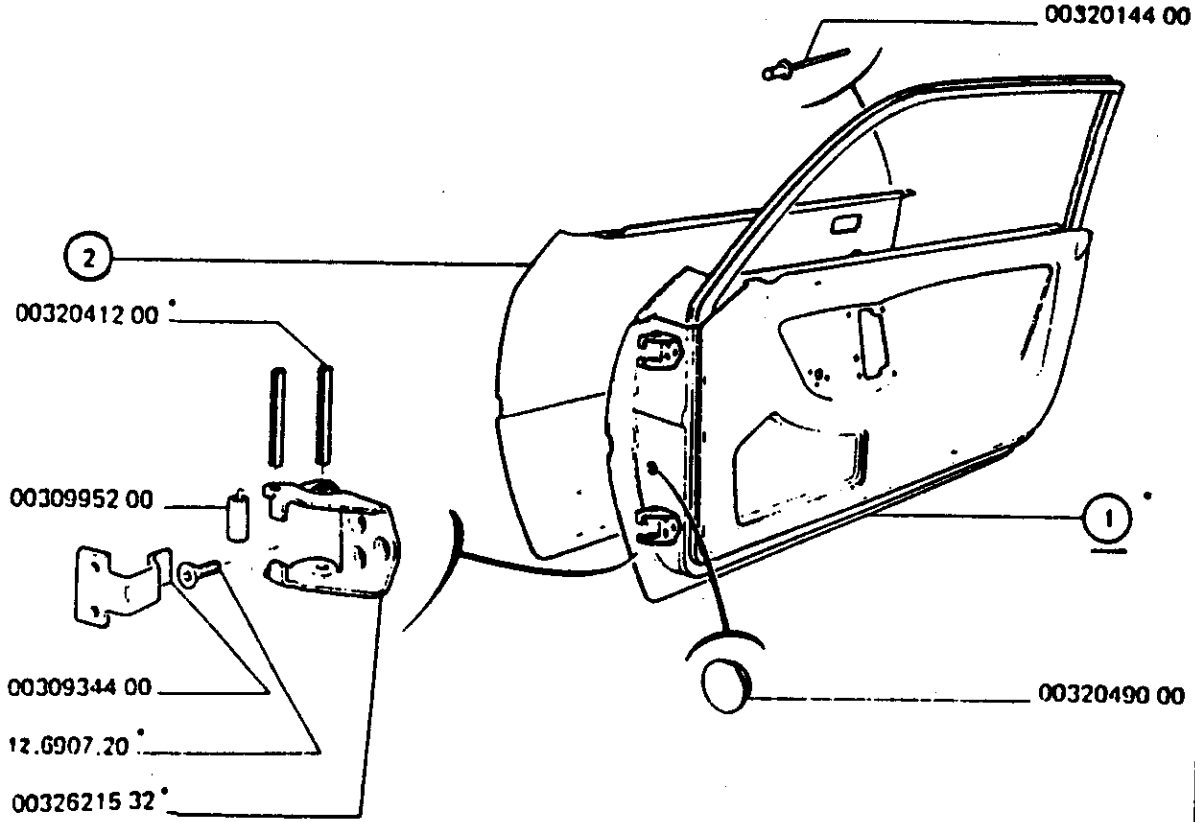

1	PORTE :	
	0032737800 ◀▶	1
	0032737900 ◀▶	1
2	PANNEAU de porte :	
	0032621600 ◀▶	1
	0032621700 ◀▶	1
	0032041200 GOUPILLE elast	8
	0030995200 BAGUE butee	4
	0030934400 RESSORT tirant	4
	0032621532 CHARNON mobile	4
	0032014400 RIVET etanche	2
	0032049000 OBTURATEUR	2

09/86 MUR Q31.01

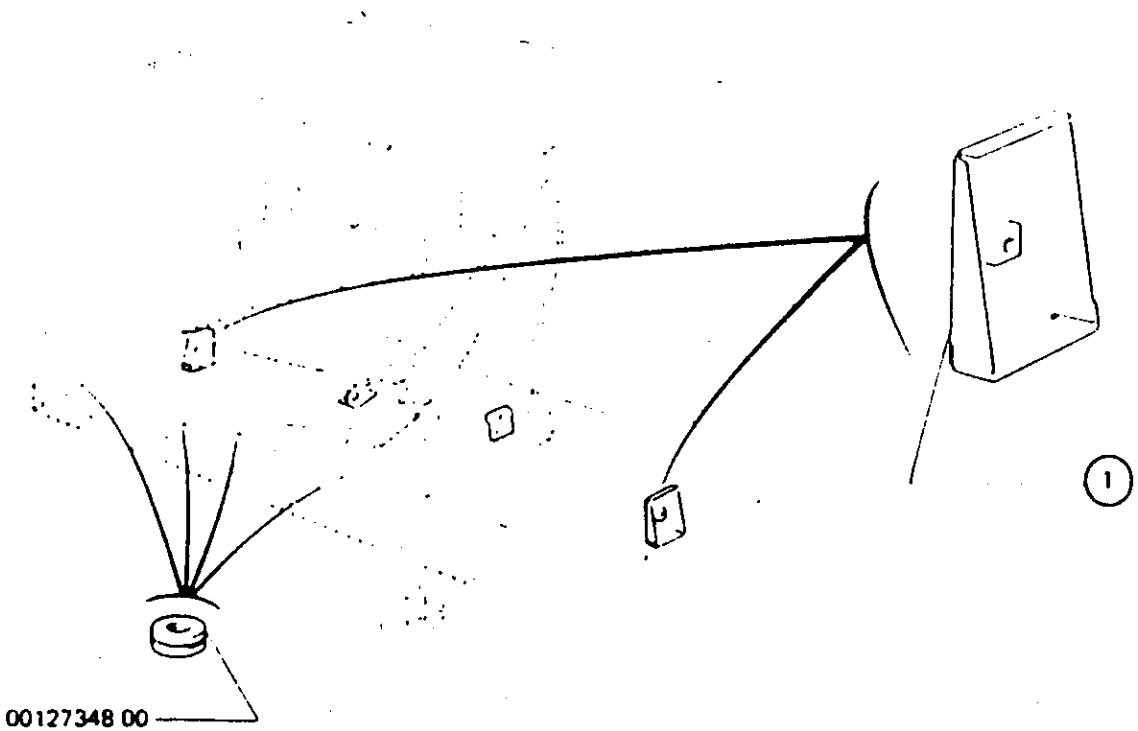

06/83 MUR 0420 1

①	RENFORT :	
0032581408		1
0032581308		1
0012734800	PASSE tubes	4

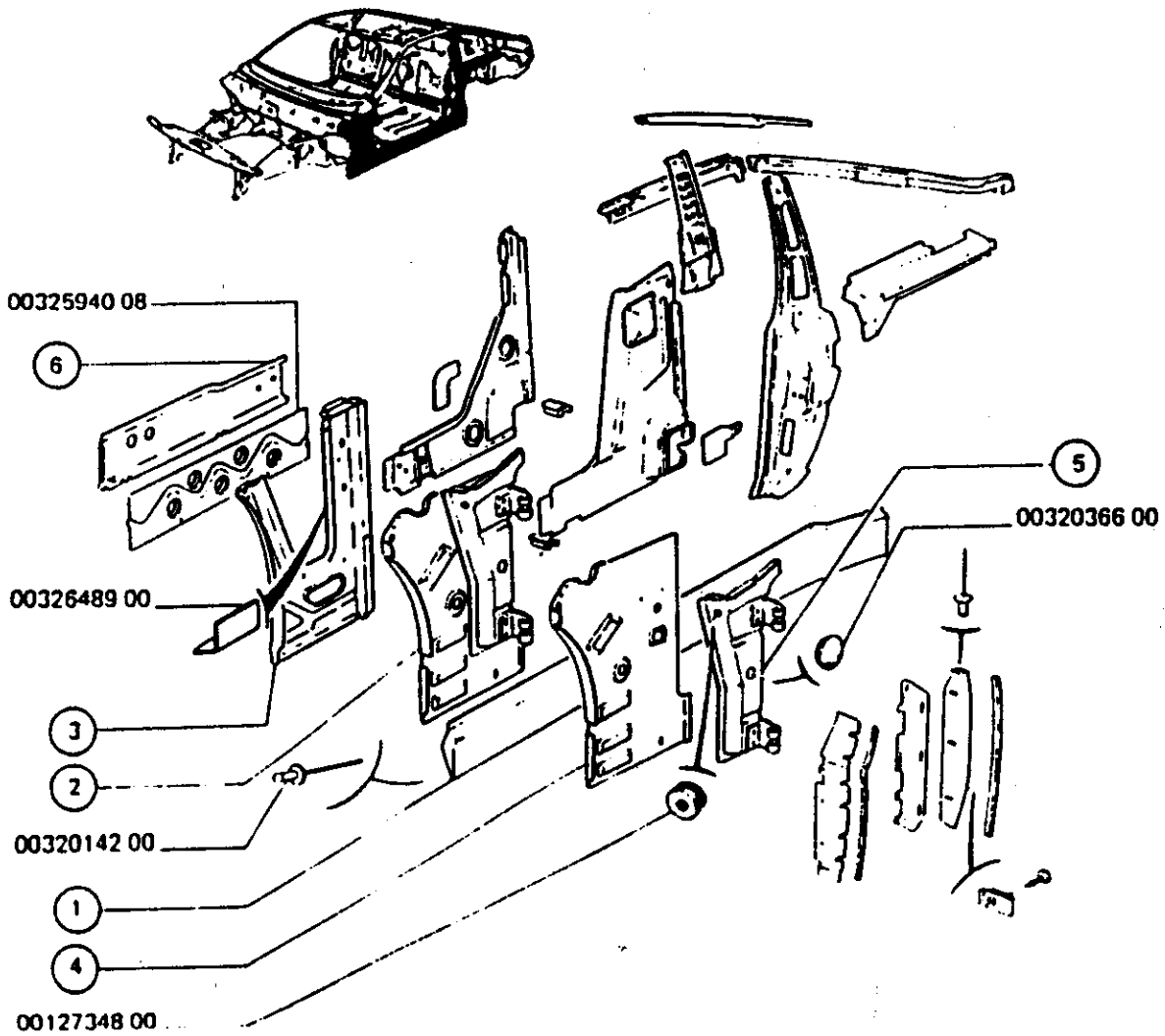

10/82 MUR Q43.01

①	BAS de caisse :	
0032504600	◆	1
0032504500	◆	1
②	COTE auvent assemblé :	
0032730608	◆	1
0032730708	◆	1
③	DOUBLURE :	
0032548608	◆	1
0032306508	◆	1
④	TOLE côté auvent :	
0032304408	◆	1
0032304308	◆	1
⑤	PIED AV :	
0032728408	◆	1
0032728308	◆	1
0032036600	OBTURATEUR	2
0012734800	PASSE tubes	1
0032014200	RIVET rupture	28
0032594008	DOUBL long ext	2
⑥	LONGERON extérieur :	
0032694808	◆	1
0032694908	◆	1
0032648900	SUPT.CONNECTEUR	1

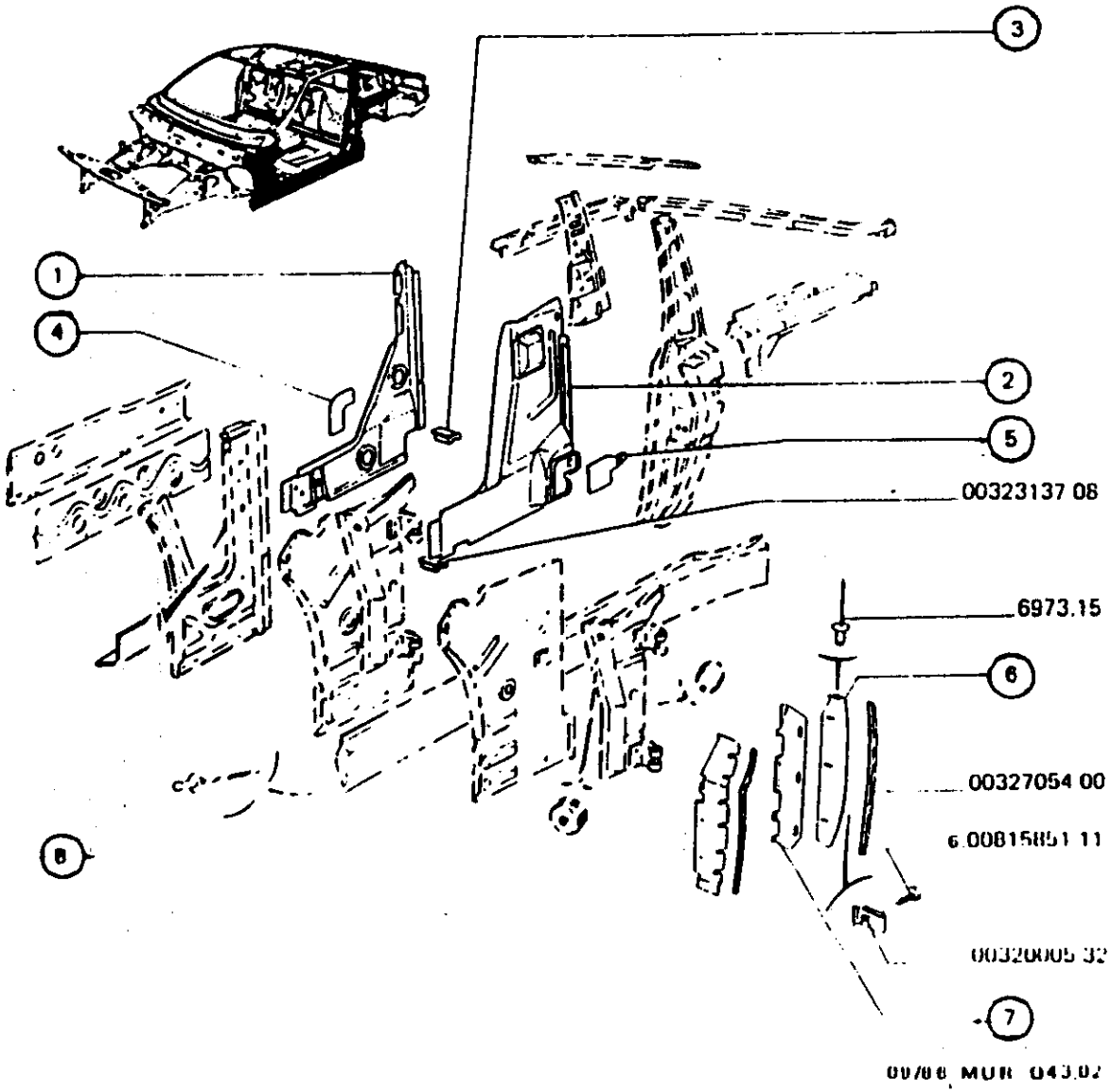

1	LONGERON :		
	0032306008		1
	0032305908		1
2	DOUBLURE longeron :		
	0032314408		1
	0032314508		1
3	GOUSSET de liaison :		
	0032815608	2156cm³	1
	0032815508	2156cm³	1
4	RENFORT de longeron :		
	0032711408		1
	0032712108		1
5	RENFORT :		
	0032749408		1
	0032749308		1
	0032313708	GUIDE de cric	2
6	CONFORMATEUR d'aile mobile :		
	0032704032		1
	0032703932		1
7	CONFORMATEUR d'aile fixe :		
	0032703808		1
	0032703708		1
	0032705400	JOINT conformat	2
	0032000532	ECROU tole	6
8	PARL BOUL :		
	0032676200		1
	0032671300		1

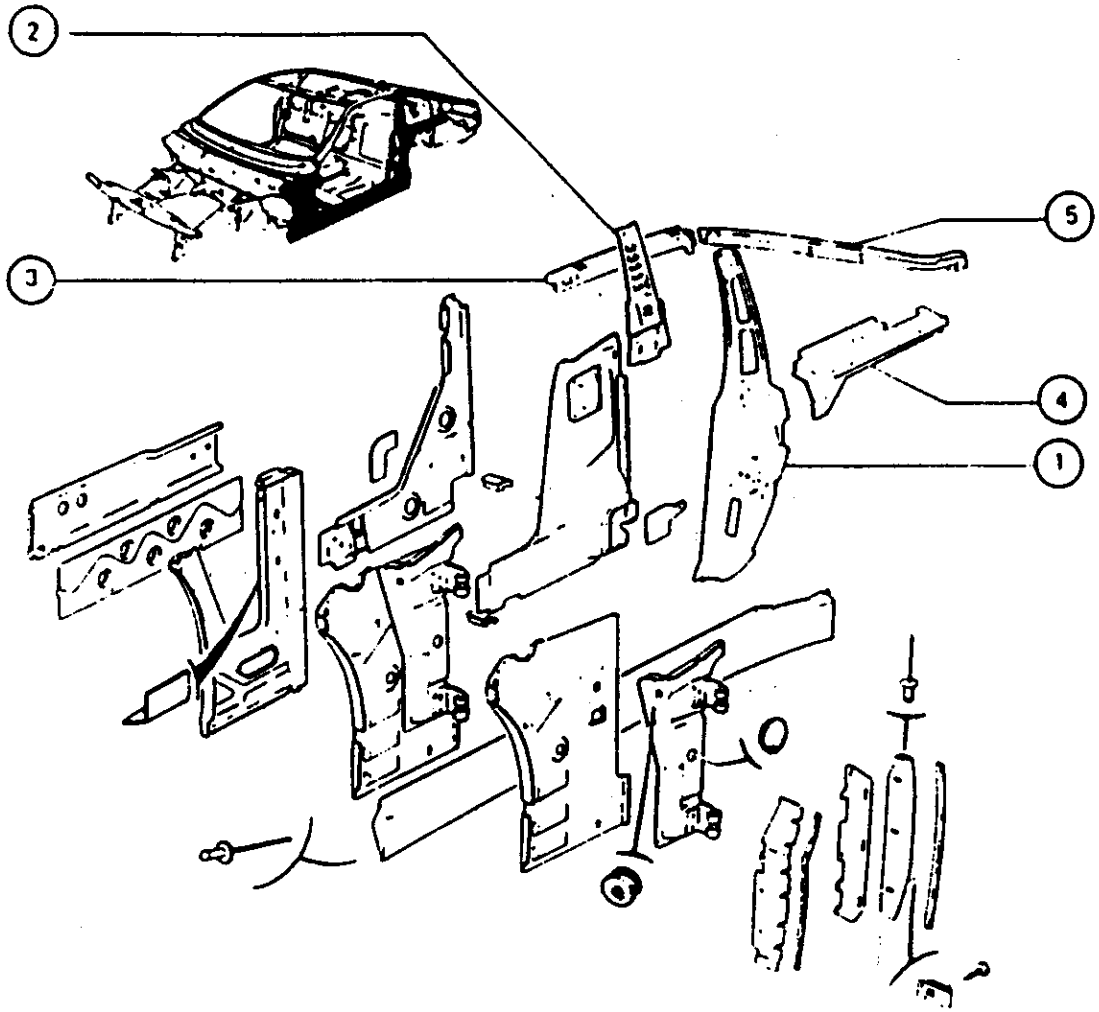

① PIED entrée porte :

0032304608	◆	1
0032304708	◆	1

② ENSEMBLE doublure supérieure :

0032306208	◆	1
0032306108	◆	1

③ DOUBLURE supérieure :

0032540208	◆	1
0032540308	◆	1

④ BRANCARD inférieur :

0032536008	◆	1
0032536108	◆	1

⑤ ENSEMBLE brancard supérieur :

0032307208	◆	1
0032307108	◆	1

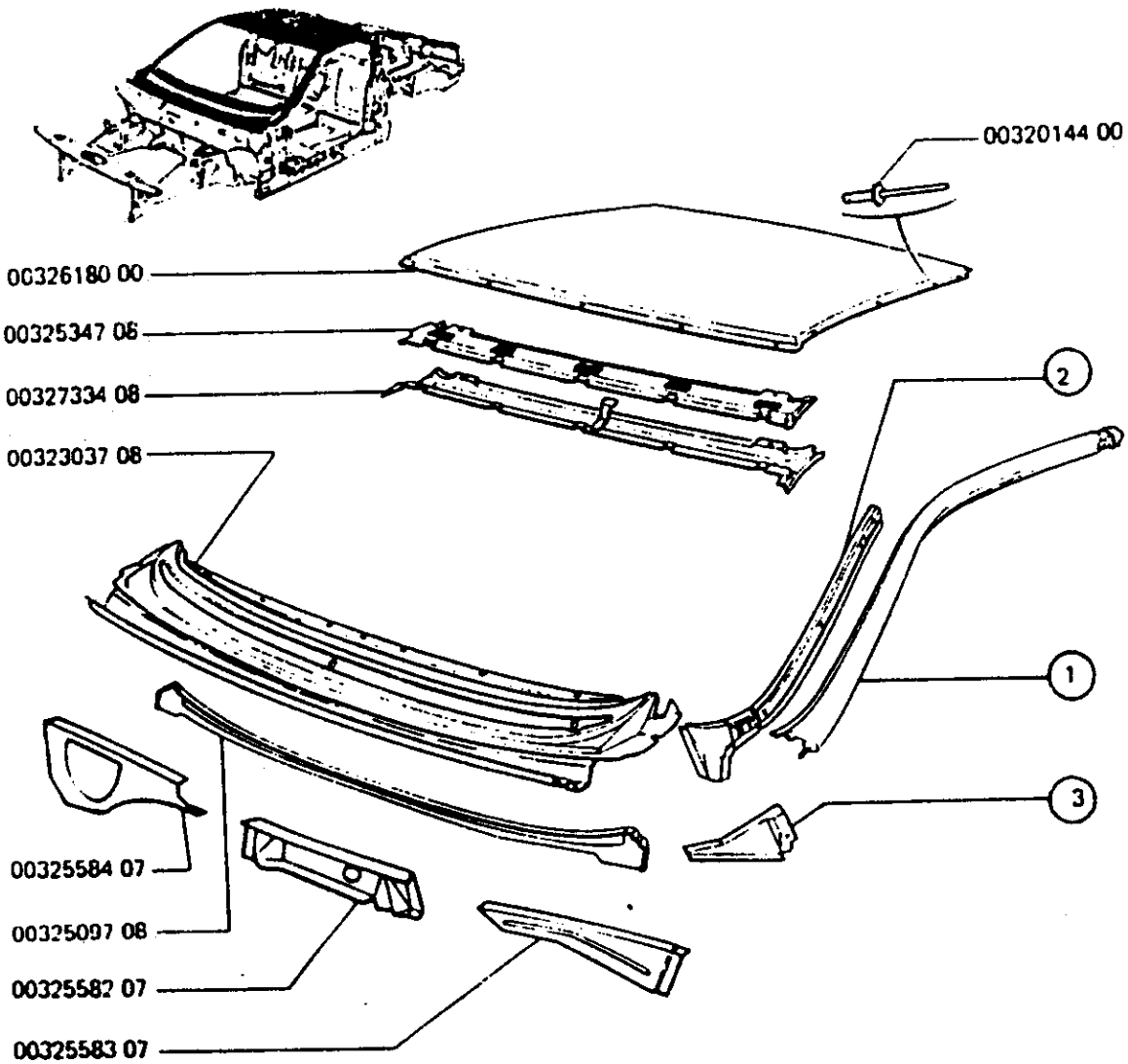

10/82 MUR Q45 01

	0032618000 PAVILLON	1
	0032534708 TRAVERSE sup	1
	0032733406 DOUBLURE sup	1
	0032014400 RIVET étanchéité	26
1	BRANCARD :	
	0032523008 ◇▶	1
	0032522908 ◀◇	1
2	DOUBLURE inférieure de brancard :	
	0032307808 ◇▶	1
	0032307908 ◀◇	1
3	DOUBLURE :	
	0032699608 ◇▶	1
	0032699508 ◀◇	1
	0032303708 ENSEMBLE d'auvent	1
	0032509708 TOLE fermeture	1
	0032558407 TOLE mobile gauche	1
	0032558207 TOLE centrale	1
	0032558307 TOLE mobile droite	1

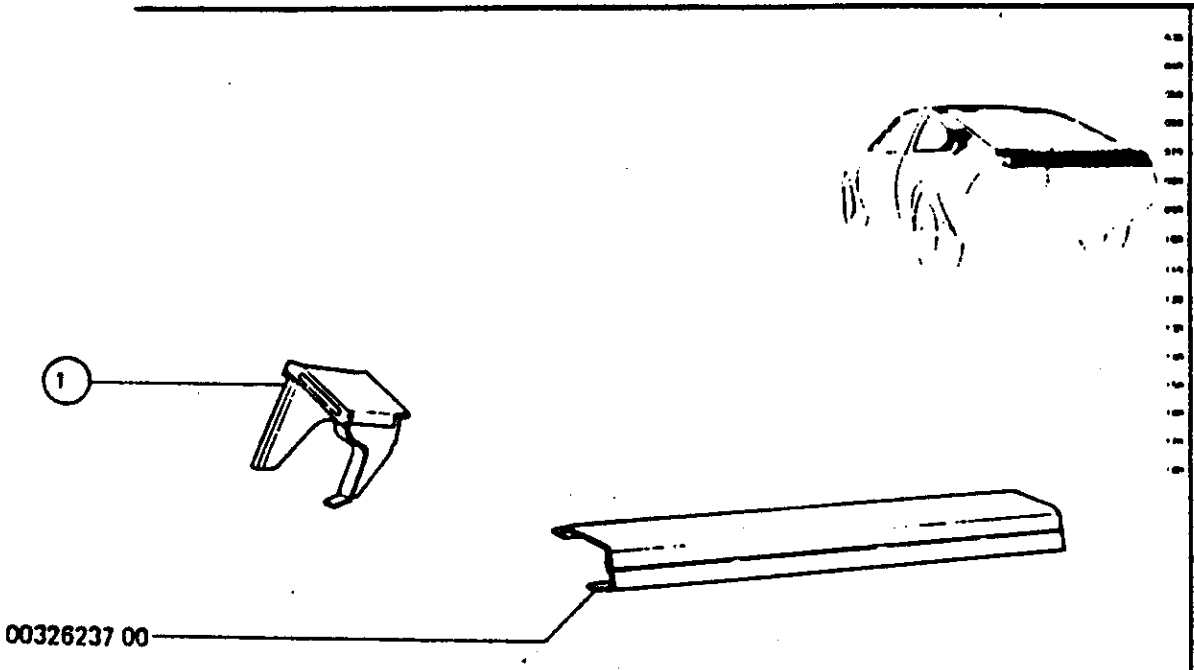

10/82 MUR Q45.02

1	COULOIR d'air :	
0032542408 ◇▶		1
0032542308 ◇▶		1
0032623700	BANDEAU lun.ar	1

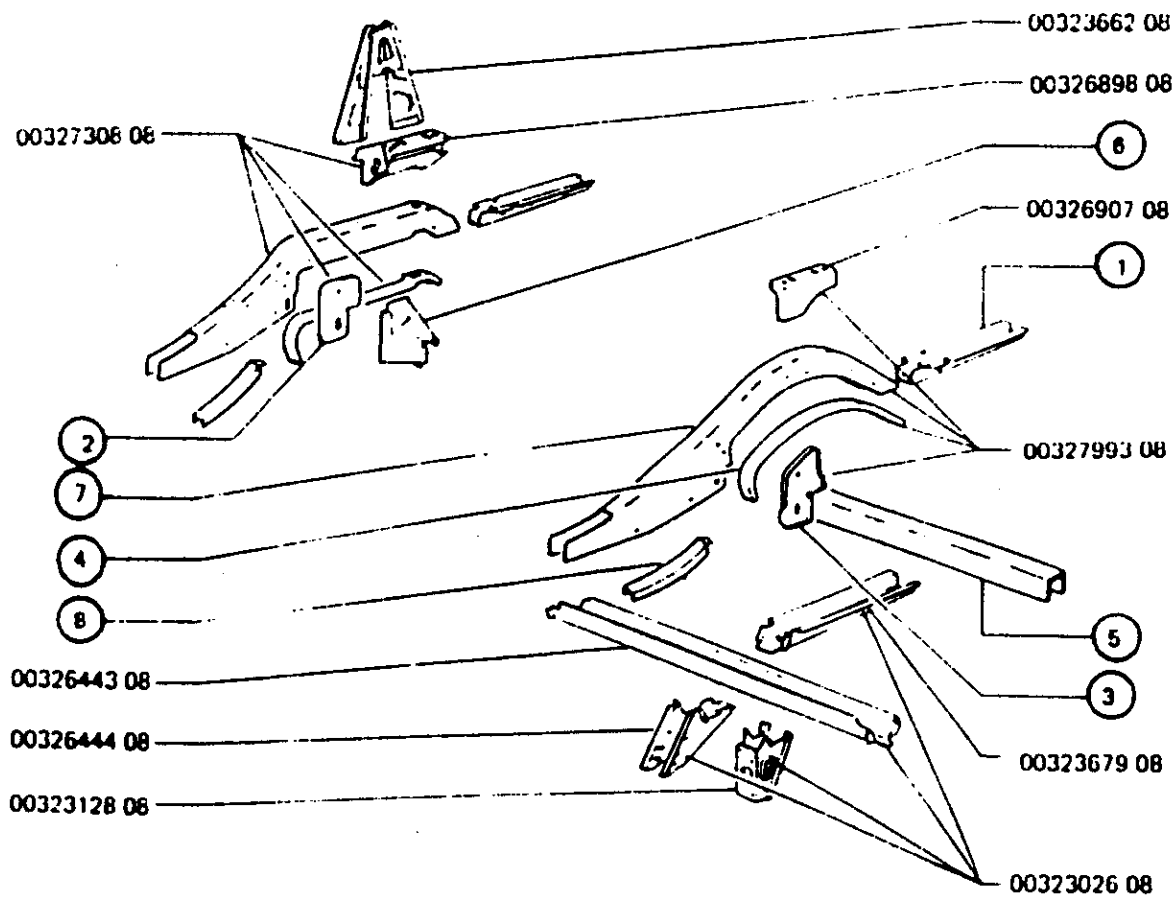

01/85 MUR Q51.01

1592cm ⟶ C.02245

1	EXTENSION longeron :	
	0032366608 ◇▶	1
	0032366708 ◀◇	1
2	RENFORT longeron AR :	
	0032696208 ◇▶	1
	0032696108 ◀◇	1
3	RENFORT longeron AR :	
	0032511008 ◇▶	1
	0032510908 ◀◇	1
4	TOLE de fermeture de longeron :	
	0032511208 ◇▶	1
	0032511108 ◀◇	1
5	TRAVERSE bras suspension :	
	0032728608 ◇▶	1
	0032728508 ◀◇	1
6	GOUSSET liaison :	
	0032696008 ◇▶	1
	0032695908 ◀◇	1
7	LONGERON AR :	
	0032511408 ◇▶	1
	0032511308 ◀◇	1
8	TOLE de fermeture :	
	0032510808 ◇▶	1
	0032510708 ◀◇	1
	0032366208 RENF sup mot d	1
	0032689808 SUPT moteur d	1
	0032690708 SUP moteur g	1
	0032799308 ENS.LONGER arg	1
	0032367908 LONGERON central	1
	0032302608 ENS traverse ar	1
	0032730808 ENS longero.ard	1
	0032644308 TRAVERSE ar	1
	0032644408 SUPP ar groupe	1
	0032312808 SUP renv cde bv	1

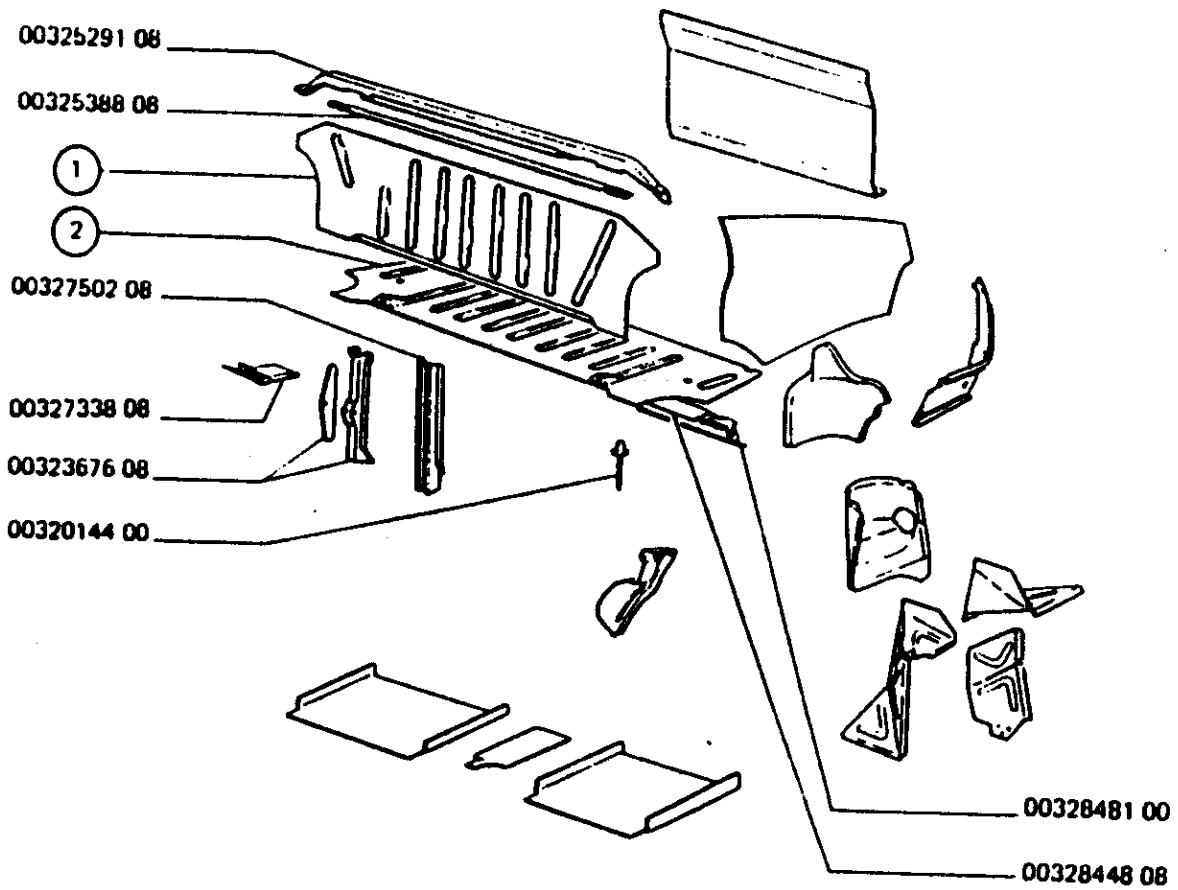

A - 1592cm³ ⟶ C. 02245
B - 1592cm³ ⟶ C. 02246
C - 2156cm³

	A	B	C
① TOLE assemblée de coffre :			
0032733708 -	1		
0032367208 -		1	
0032337608 -			1
② TOLE de coffre :			
0032509508 -	1		
0032723908 -		1	
0032841908 -			1
0032529108 TRAV tole verti	1	1	1
0032538808 DOUBL trav sup	1	1	1
0032750208 RENF superieur	1	1	
0032733808 ENS pontet d	1	1	1
0032367608 CHAPPE tirant			1
0032014400 RIVET etanche			6
0032848100 ETANCHEIT coul			1
0032844808 FERMET couloir			1

10/82 MUR Q51.05

TOLERIE - PLANCHER ARRIERE, TRAVERSES, LONGERONS, OBTURATEURS

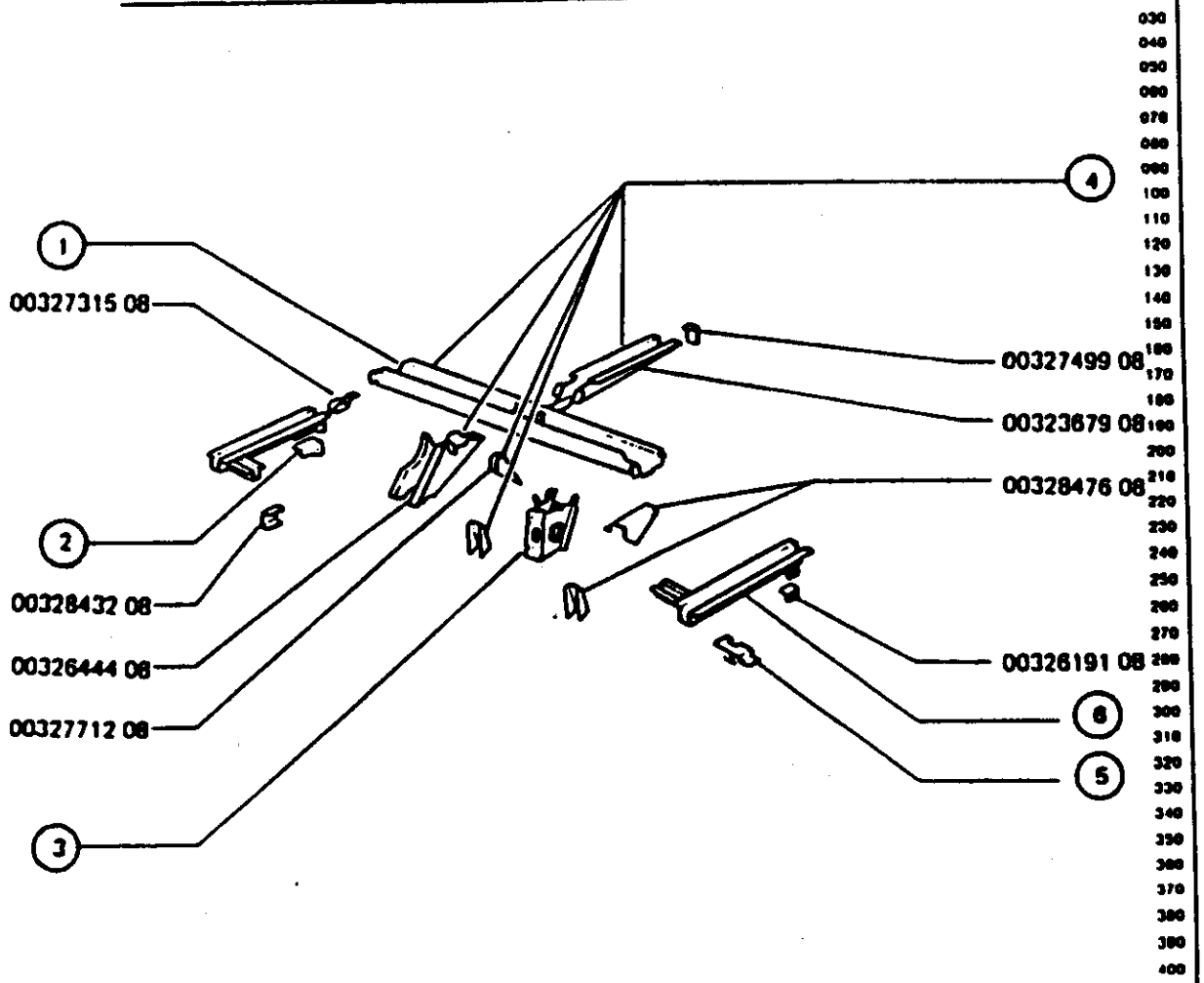

06/83 MUR Q51.04

		A	B
	A - 1592cm³ ⊢→ C.02246		
	B - 2156cm³		
①	TRAVERSE AR :		
0032367508	-	1	
0032337708	-		1
②	CROCHET remorque :		
0032710708	—	1	1
③	SUPPORT renvoi commande B.V. :		
0032312808	-	1	
0032842108	-		1
④	ENSEMBLE traverse AR :		
0032367008	-	1	
0032367108	-		1
⑤	SUPPORT pot d'échappement :		
0032368208	◇▶		1
0032368308	◀◇ →⊢ C.09219		1
0032495208	◀◇ ⊢→ C.09220		1
⑥	EXTENSION longeron :		
0032366608	◇▶	1	
0032366708	◀◇	1	
0032366408	◇▶		1
0032366508	◀◇		1
0032731508	RENFORT EXTENSI	2	2
0032843208	RENFORT SUPT		1
0032644408	SUPP AR GROUPE	1	
0032771208	RENFORT INFER		1
0032749908	RENFORT SUP AR	1	1
0032367908	LONGER CENTRAL	1	1
0032847608	RENFORT ASS	1	1
0032619108	PATTE fix pc →⊢ MOD 83	2	2

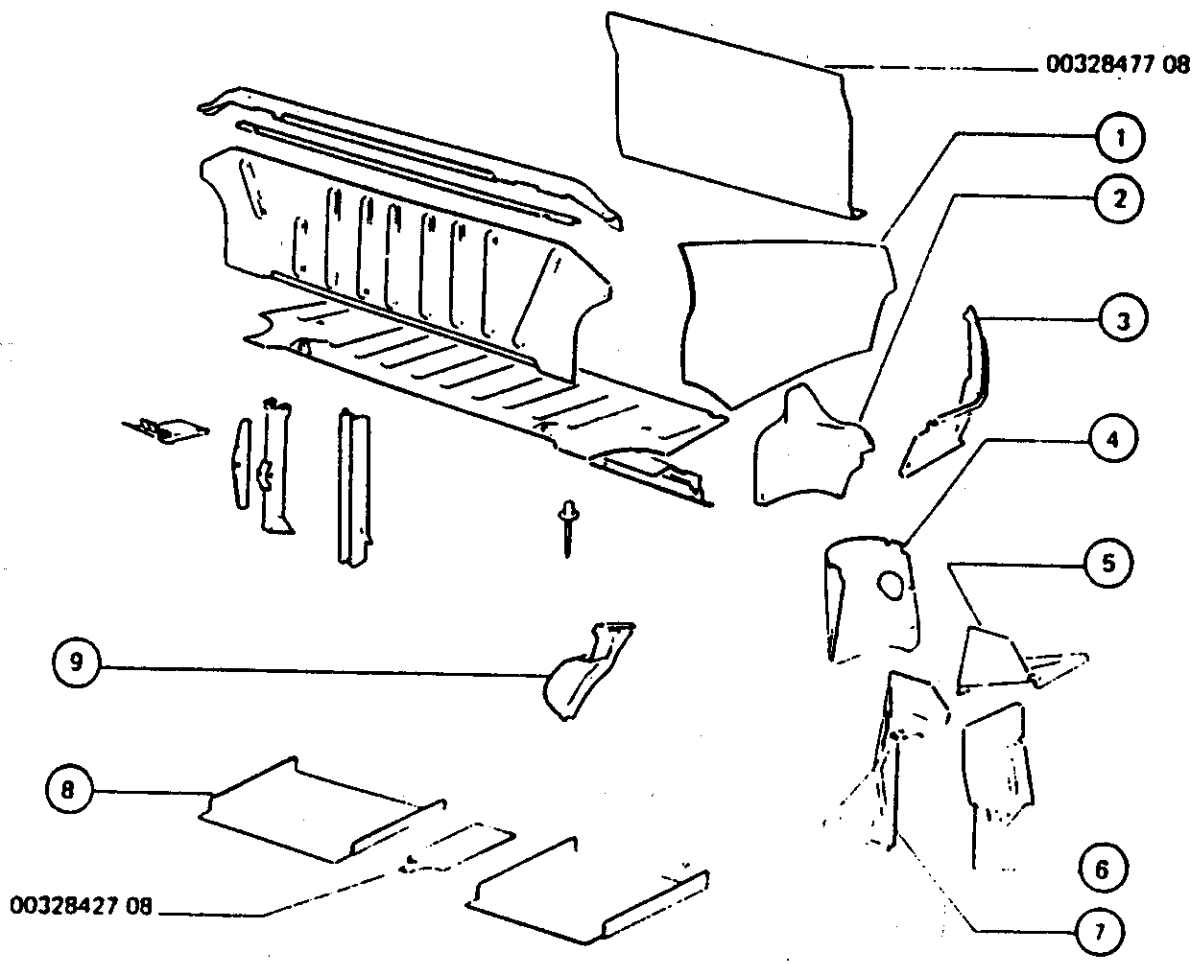

10/82 MUR Q51.06

		A	B	C
	A - 1592cm³ ⟶ C.02245			
	B - 1592cm³ ⟼ C. 02245			
	C - 2156cm³			
1	TOLE étanchéité aile AR :			
0032708308		1	1	1
0032708408		1	1	1
2	PASSAGE roue AR :			
0032510208		1	1	1
0032510308		1	1	1
3	TOLE latérale de coffre :			
0032539008		1	1	1
0032538908		1	1	1
4	PASSE-ROUE :			
0032522408		1		
0032711208			1	
0032746208				1
0032522508		1	1	1
5	TOLE fermeture de passage de roue :			
0032568200		1	1	1
0032568108		1	1	1
6	FERMETURE AR de passage de roue :			
0032568408		1	1	1
0032568308		1	1	1
7	FERMETURE AV de passage de roue :			
0032521808		1		
0032337908			1	1
0032521908		1	1	1
8	COULOIR d'air :			
0032842208		1	1	1
0032842308		1	1	1
9	GOUSSET :			
0032642808		1	1	1
0032642908		1	1	1
0032847708	PASSAGE d'air			1
0032842708	COULOIR d'air			1

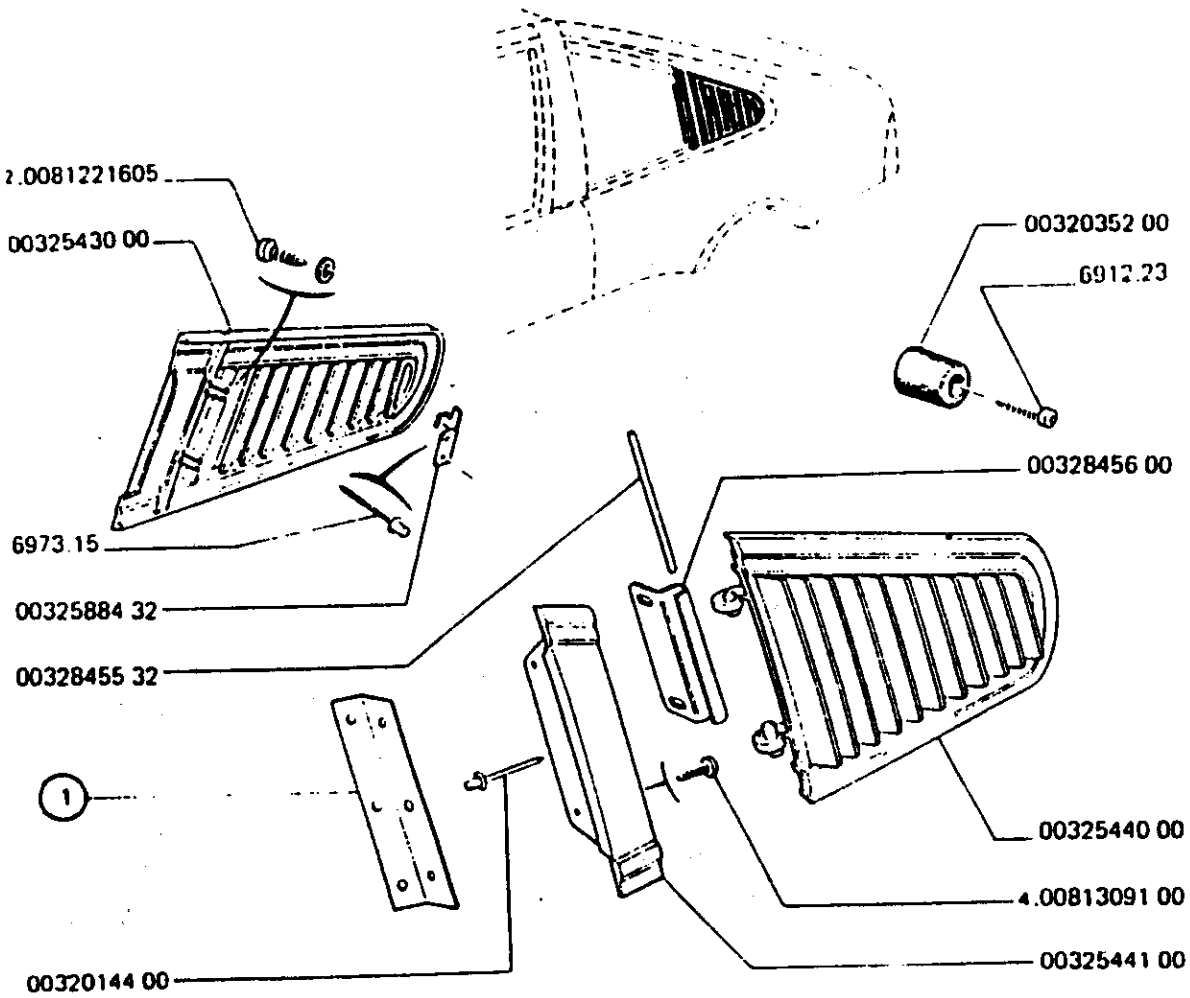

09/86 MUR Q53.01

	0032035200 BUTEE caoutchouc	-	
	0032543000 GRILLE aeration	1	
	0032588432 PATTE support	1	
	0032845532 AXE articulat	1	
1	CONTRE-PLAQUE de fixation de grille aération :		
	0032864200 ◆	1	
	0032864300 ◆	1	
	0032845600 MAINTIEN d'axe	1	
	0032544000 GRILLE acces	1	
	0032544100 PARTIE fixe	1	
	0032014400 RIVET etanche	4	

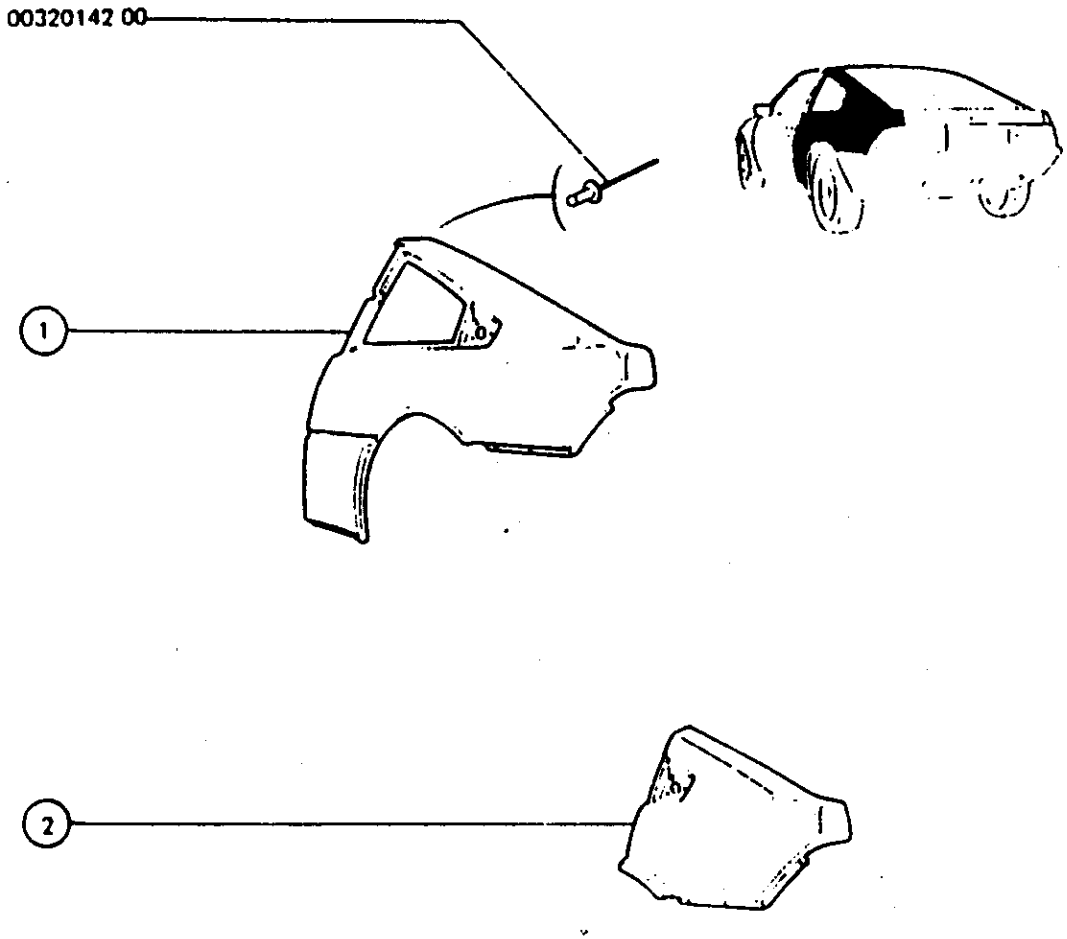

10/82 MUR Q53.02

①	AILE AR :	
0032626800		1
0032626700		1
	AILE AR ELARGIE	
0030107000		1
0030107100		1
②	PARTIE AR AILE AR :	
0032826000		1
0032825900		1
0032014200	RIVET rupture	2

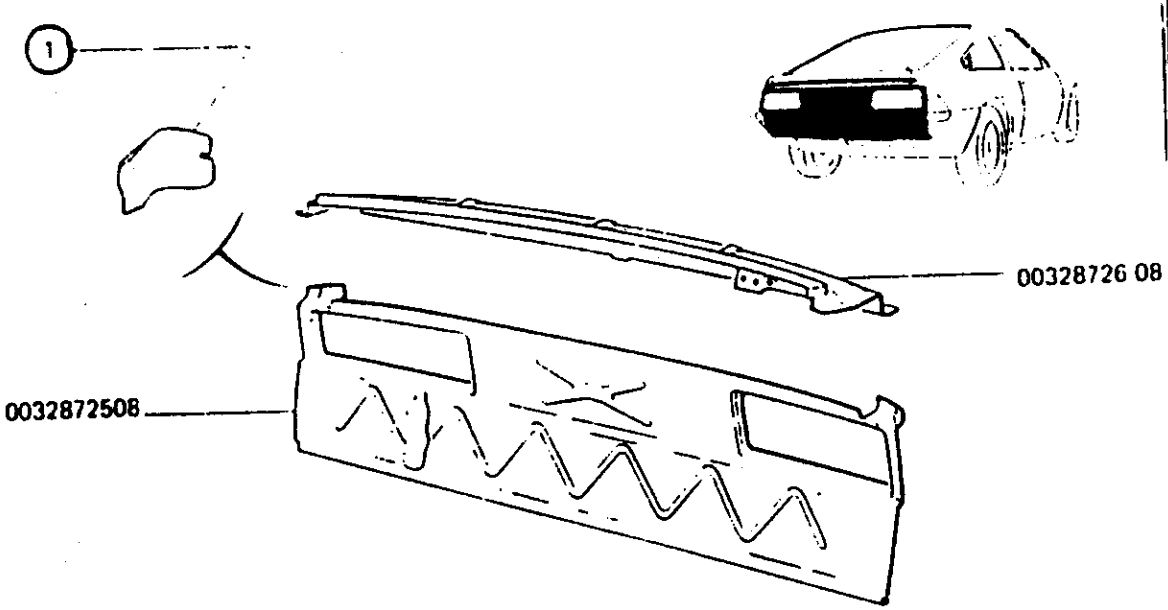

1		COIN AR :	
	0032794408 ◁▷		1
	0032794508 ◁▷		1
	0032872608	RENFORT panneau face AR	1
	0032872508	PANNEAU AR	1

09/88 MUR Q55.01

MUR

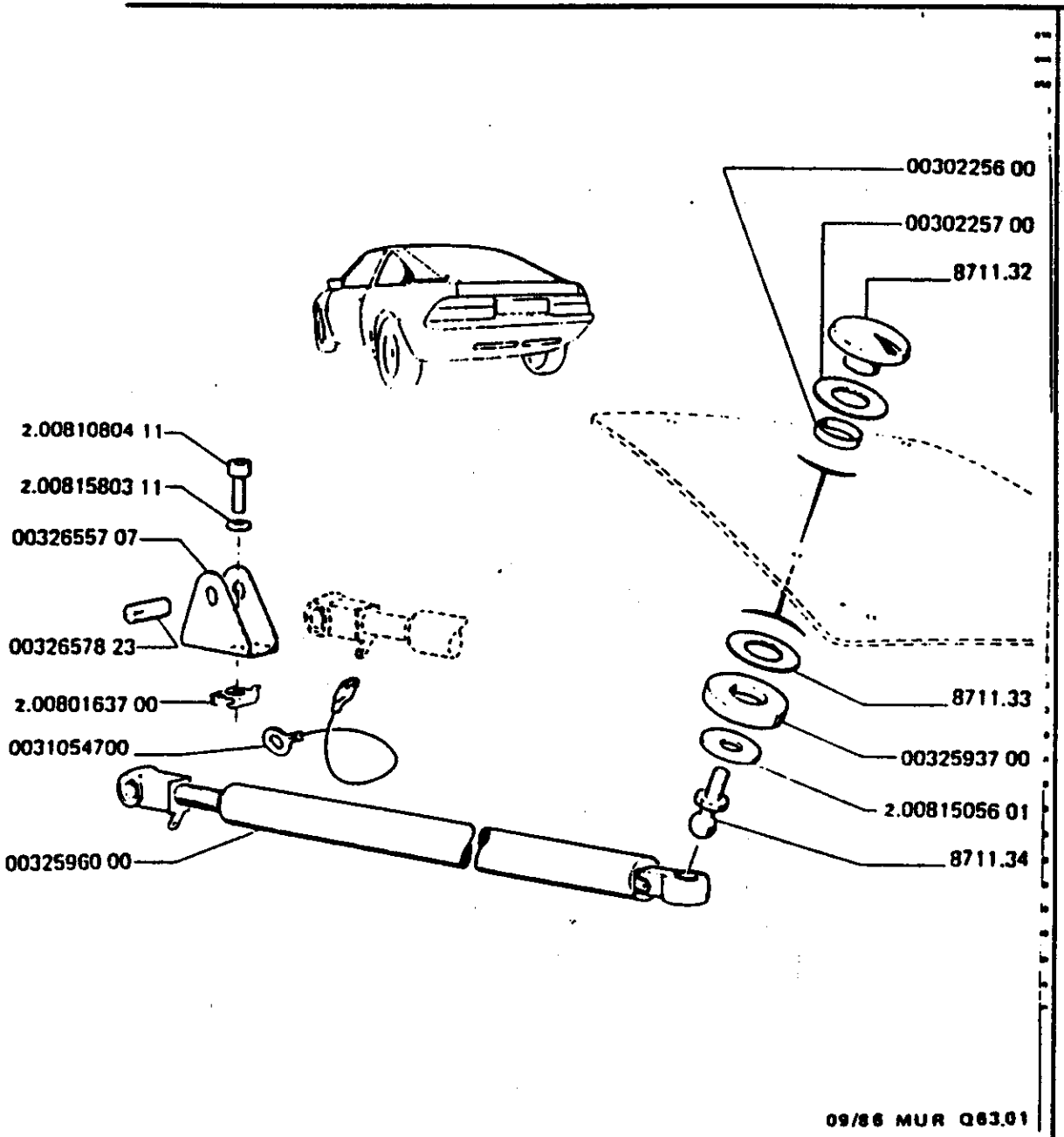

0032655707	CHAPE articulat.	2
0032657823	AXE articulat.	2
0032596000	RESSORT pneumat.	1
0031054700	FIL de masse.	1
8711.32	ENJOLIVEUR support mobile.	2
8711.33	PLAQUE assise.	4
0030225600	TUBE isolant.	2
0032593700	CONTRE plaque.	2
8711.34	ROTULE ressort	2

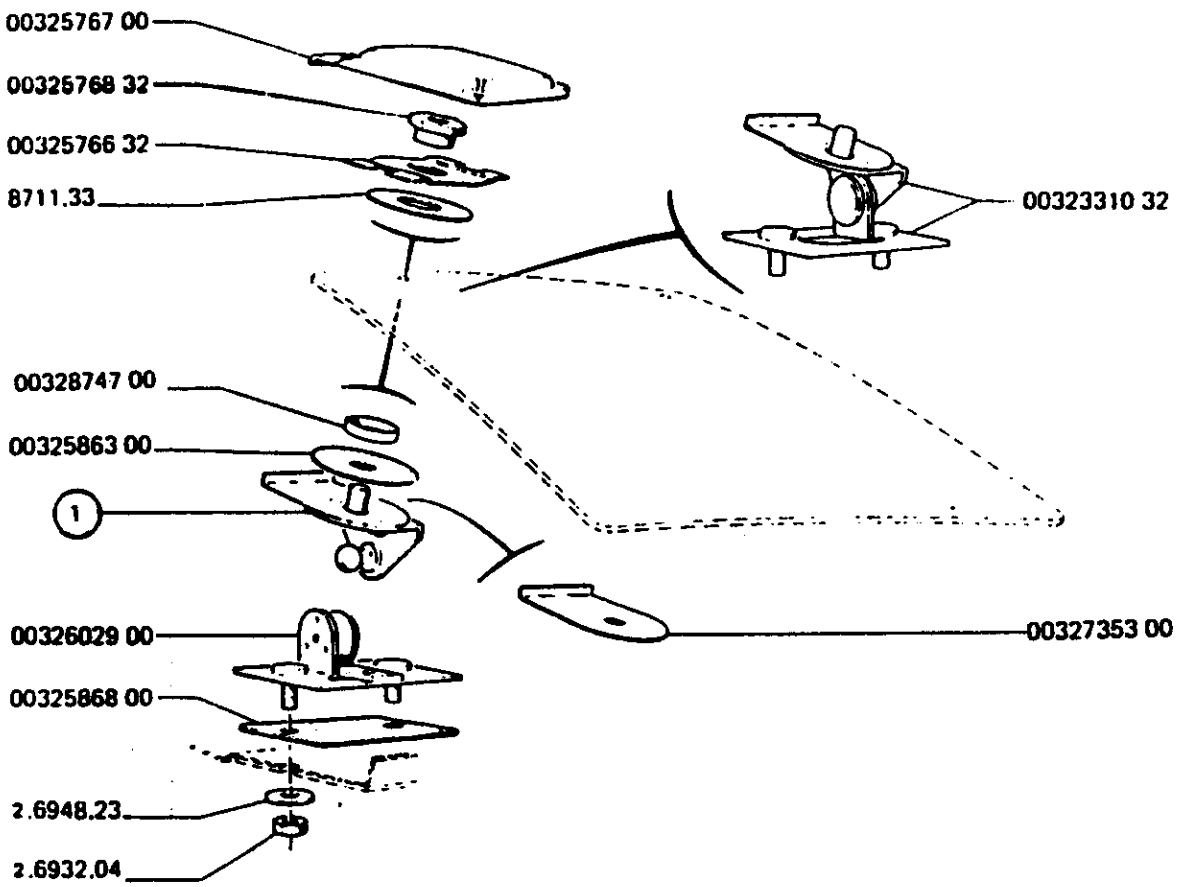

	0032576700	ENJOLIV articul	2
	0032576832	ECROU	2
	0032576632	CONTRE-PLAQUE	2
	8711.33	PLAQUE assise	2
	0032586300	PLAQUE assis in	2
1		SUPPORT :	
	0032735832	◀▶	1
	0032735932	◀▶	1
	0032602900	SUPT articulat	2
	0032586800	JOINT etancheit	2
	0032331032	ARTICUL ass	2
	0032735300	BUTEE supt art	2
	0032874700	TUBE isolant	2

09/86 MUR Q63.02

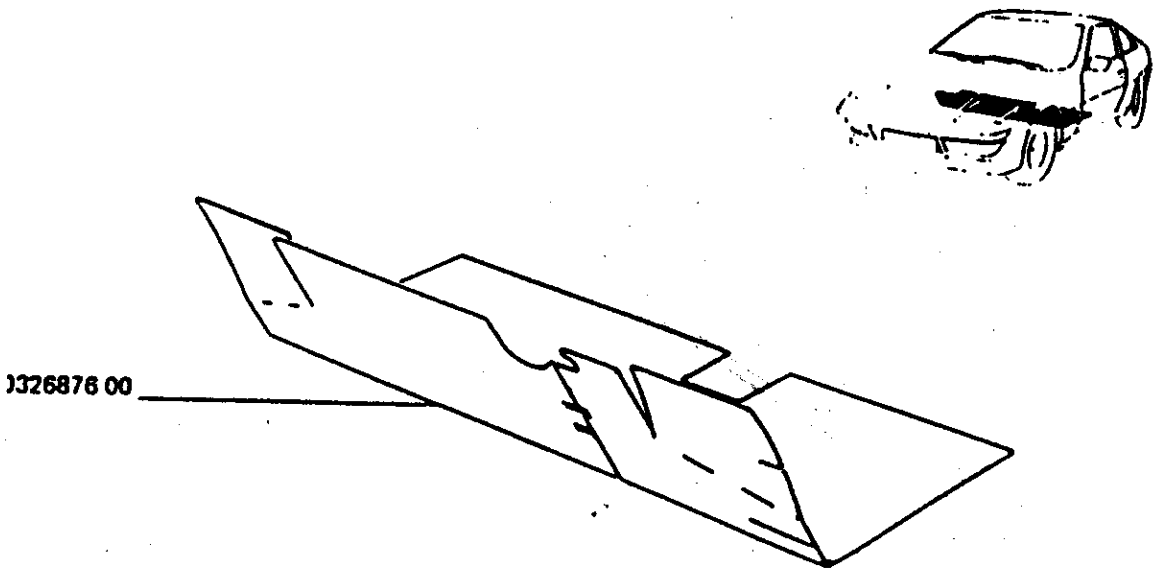

0032687600	INSONO plancher	1

10/82 MUR R01.01

HABILLAGE - ENJOLIVEURS:DE CAPOT,d'AILES,de PORTES,de JET d'EAU,de BAS de CAISSE

~~0032772000~~ 32584100

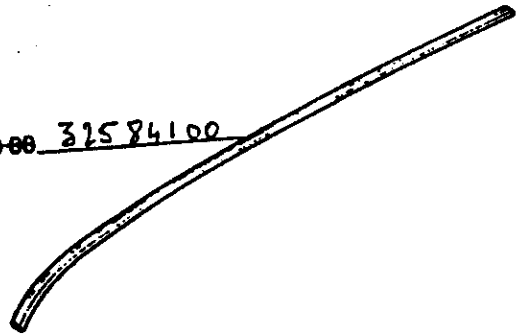

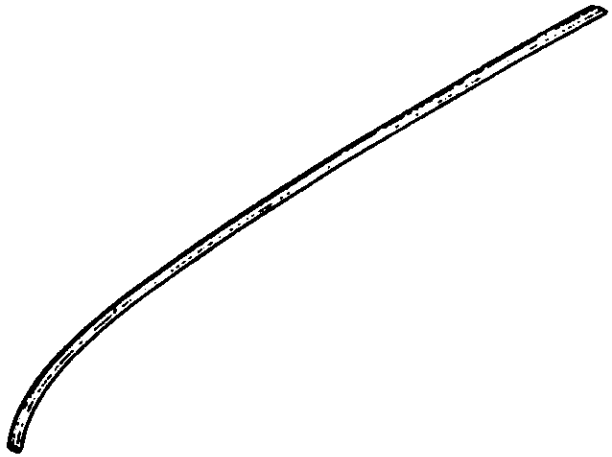

0032772000 ENJOLIVEUR inf. 32584100	2	

MUR(01) 10/82 Printed in France

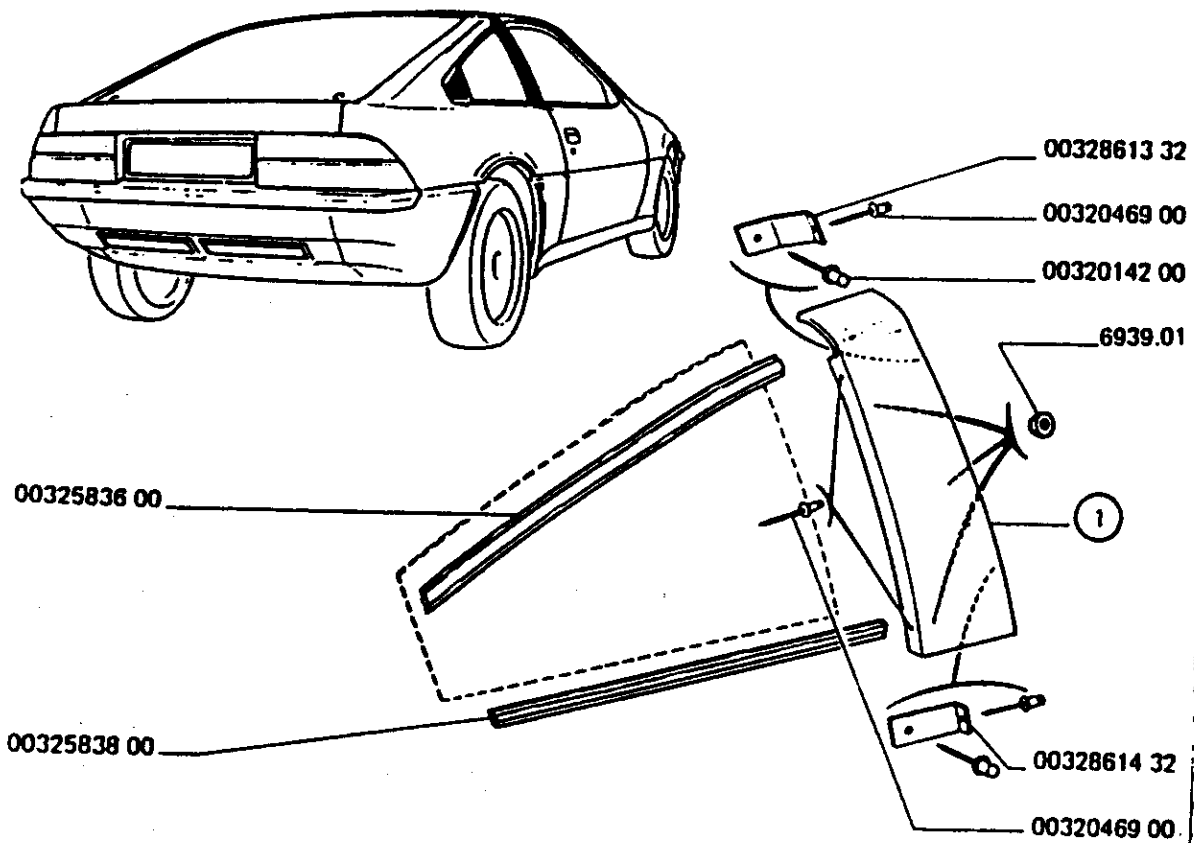

09/86 MUR R02.02

A - ⟶I MOD 82	A				
B - I⟶ MOD 82		B			
0032583600 ENJ sup custode	1	1			
0032583800 ENJ inf custode	1	1			
1 ENJOLIVEUR :					
0032524000 ◆	1				
0032865200 ◆		1			
0032865100 ◆	1	1			
0032861332 PATTE susp		2			
0032046900 RIVET ø 3,2	8	8			
0032014200 RIVET rupture	4	4			
0032861432 PATTE inf		2			

HABILLAGE - ENJOLIVEURS DE CAPOT, d'AILES, de PORTES, de JET d'EAU, de BAS de CAISSE

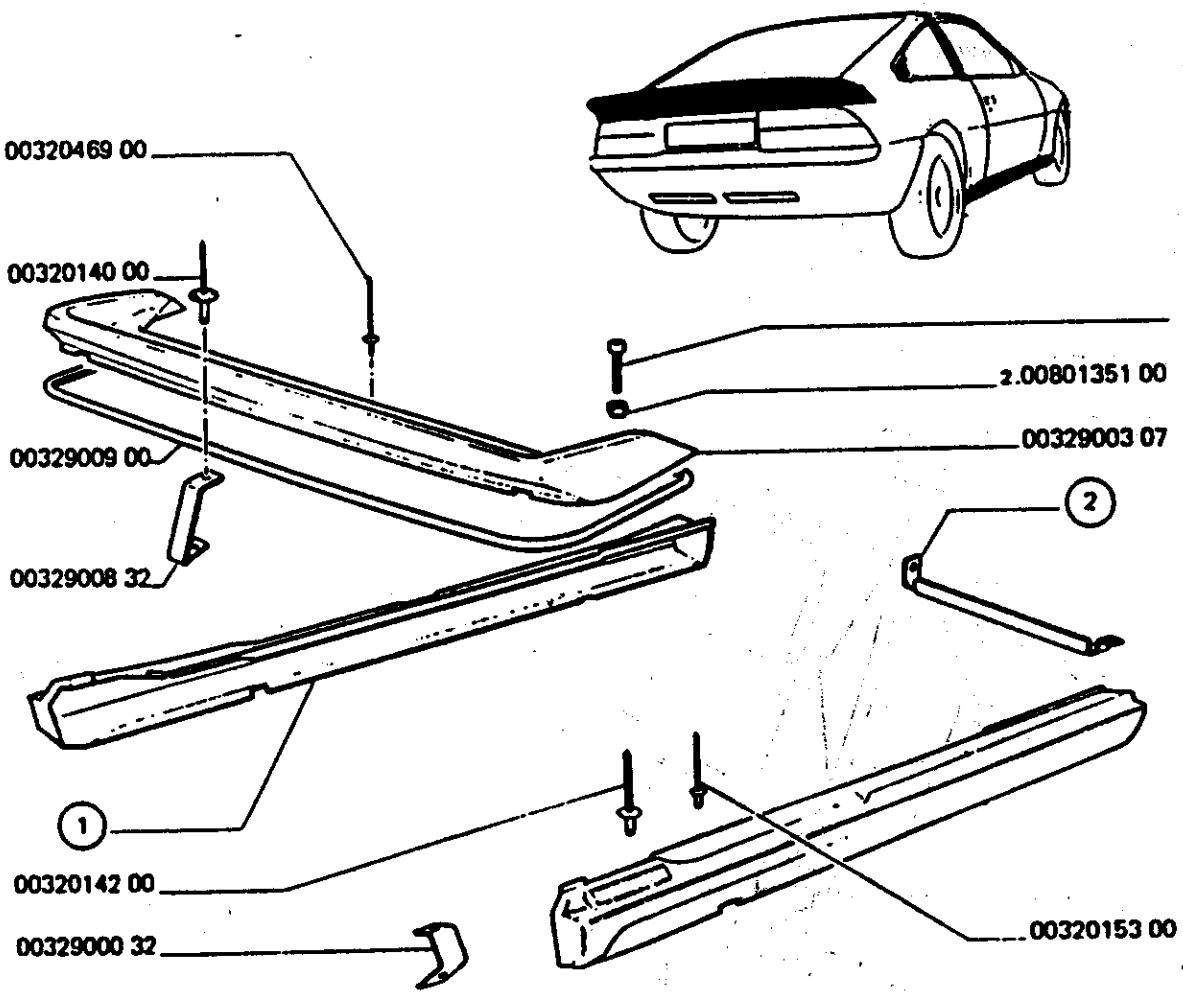

10/82 MUR R02.03

VALABLE pour 142CV.

0032900307 BECQUET ar.	1
0032900400 Becquet AR. accessoire	1
0032900900 JOINT becquet	1
0032900832 PATTE fix becq.	3
0032014000 RIVET	6
0032046900 RIVET dia 3,2	6
① BAVOLET latéral :	
0032898600 ◁▷	1
0032898700 ◁▷	1
0032900032 PATTE fixation	2
② PATTE de fixation :	
0032899832 ◁▷	1
0032899932 ◁▷	1
0032014200 RIVET rupture	36
0032015300 RIVET etanch.	6

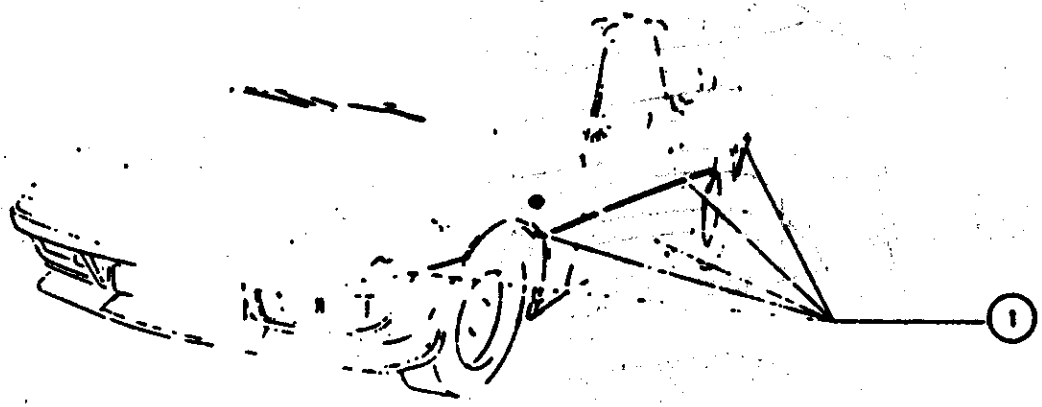

06/83 MUR R02.04

①	BANDE décorative :	
0032914600	noir	1
0032913600	rouge	1

HABILLAGE - PARE-CHOCS AVANT : LAMES, FERRURES, BRAS, TIRANTS, CROCHETS d ANCRAGE

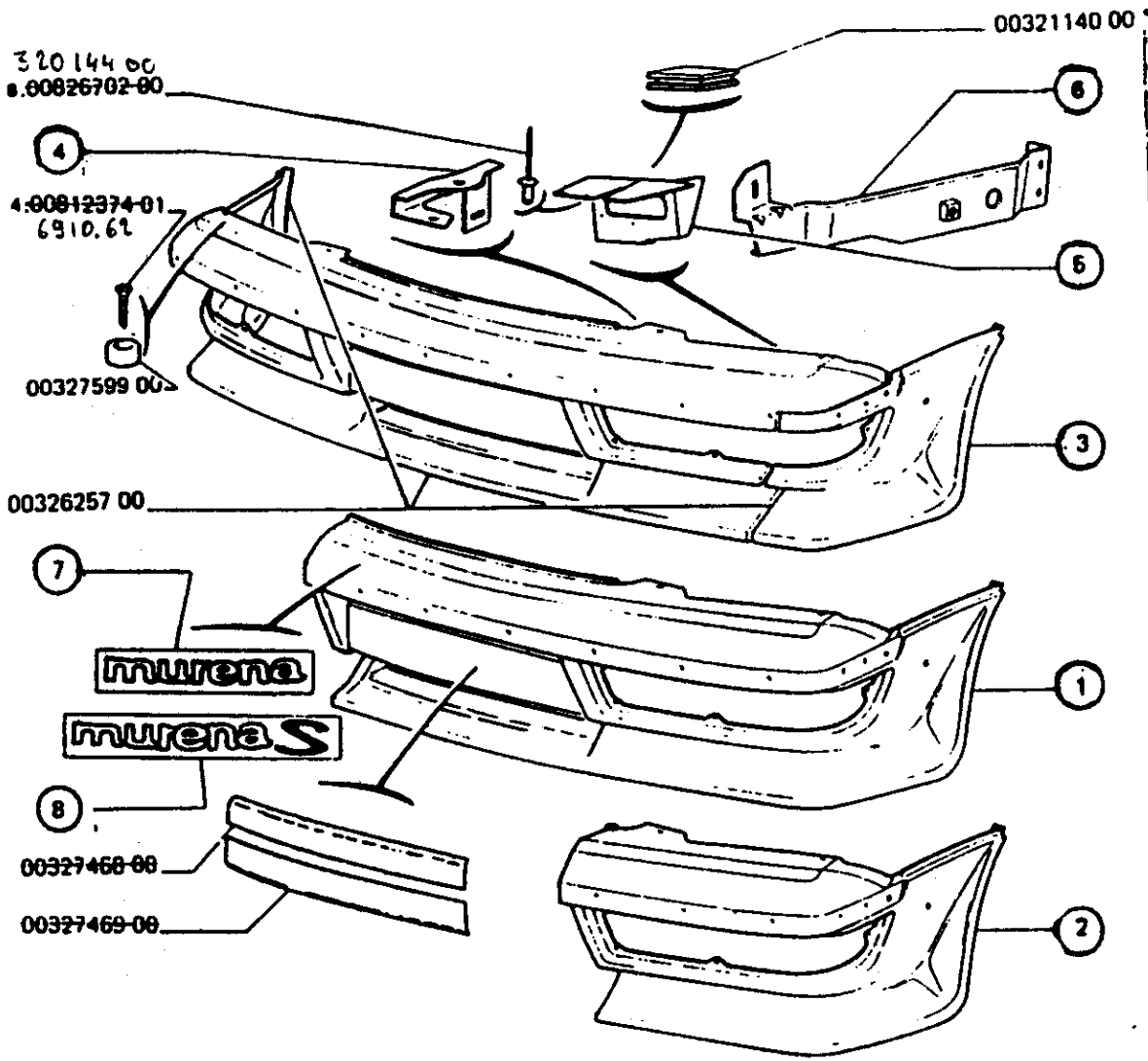

09/86 MUR R21.01

		A	B
	A - ⟶ C.81----		
	B - ⟶ C.81----		
	0032114000 OBTURATEUR	1	1
	0032625700 PARE choc av	1	1
	00326260 00 PARE choc av 1 pièce	1	1
1	DEMI PARE-CHOCS :		
	0032722800 ◇	1	1
	0032722700 ◇	1	1
2	PARTIE latérale pare-chocs :		
	0032722600 ◇	1	1
	0032722500 ◇	1	1
3	LAME latérale :		
	0032625800 ◇	1	1
	0032625900 ◇	1	1
4	00326545 32 FERRURE :	1	
	0032892832 ◇		1
	0032892732 ◇		1
	00326544.32	1	
5	SUPPORT feu AV :		
	0032699032 ◇	1	
	0032698932 ◇	1	
	0032779800 ◇		1
	0032779900 ◇		1
6	FERRURE :		
	0032614032 ◇	1	1
	0032613932 ◇	1	1
	0032759900 BUTEE de phare	4	4
7	MONOGRAMME «MURENA» :		
	0032722300 noir	1	1
	0032723200 silver	1	1
8	MONOGRAMME «MURENA S» :		
	0032913800 rouge		1
	0032914400 noir		1

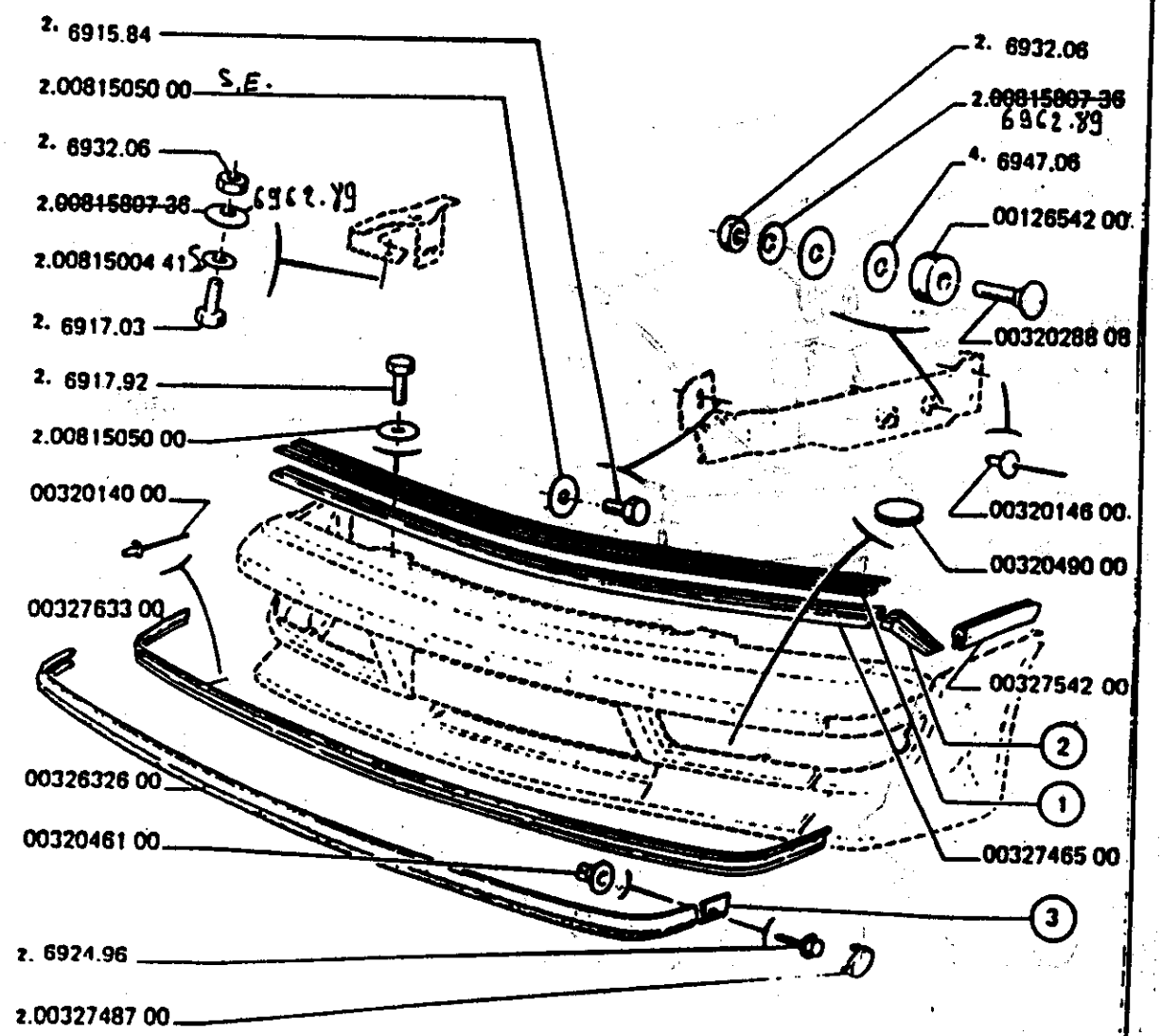

①	ENJOLIVEUR pour 2156cm³ :	
0032762400	blanc	2
0032762200	corail	2
0032762300	platine	2
0032779500	silver	2
0032817100	rouge	2
0032883700	carmelle	2
0032883600	jaune	2
0032746500	JOINT FINITION	1
0032014000	RIVET	13
0032763300	ARMAT DE PROTEC	1
0032046100	ECROU PLASTIQUE	2
0032632600	PROTECT PC AV	1
0012654200	TASSEAU CAOUTCH	2
0032014600	RIVET ETANCHE	4
0032049000	OBTURATEUR	2
0032754200	JOINT finition	2
0032028808	VIS	2
②	EMBOUT supérieur de protection de pare-chocs :	
0032636000	◁▷	1
0032635900	◀▷	1
③	EMBOUT inférieur :	
0032636200	◁▶	1
0032636100	◀▶	1
0032748700	OBTURATEUR	2

HABILLAGE - HABILLAGE de CAPOT:SERRURES, CAOUTCHOUC d'ETANCHEITE, MONOGRAMMES

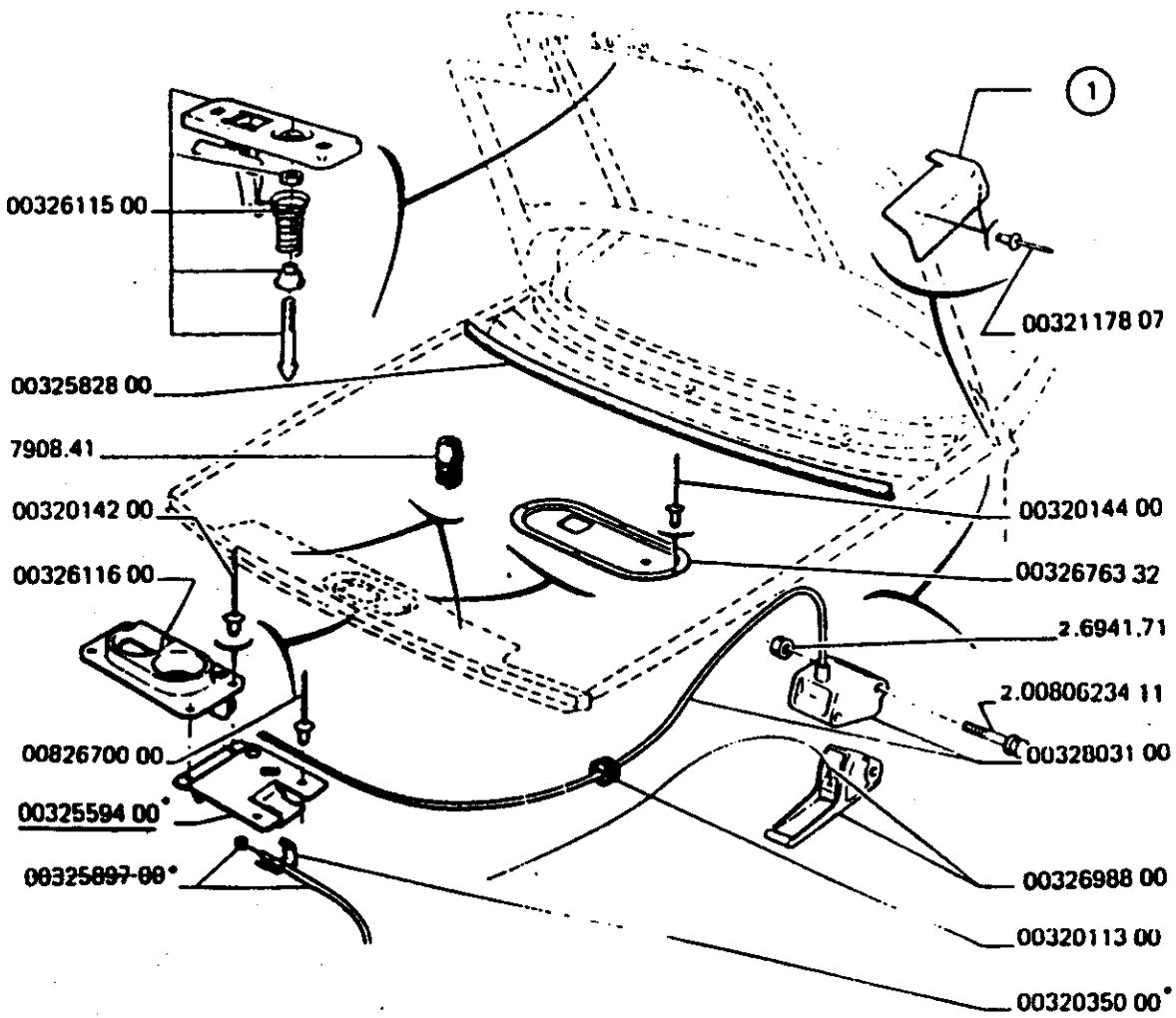

	0032611500 PLATINE sup.	1
	0032582800 JOINT etancheit.	1
	7908.41 BUTEE capot A/	2
	0032014200 RIVET rupture	4
	0032611600 PLATINE inf	1
	0032559400 ENS condamnat	1
1	BAVETTE brancard :	
	0032796800 ◁▷	1
	0032796700 ◁▷	1
	0032117807 RIVET dia 4,8	4
	0032676332 TOLE fermeture	1
	0032014400 RIVET etanche	4
	0032803100 BOITIER gaine	1
	0032698800 POIGNEE+CABLE	1
	0032011300 PASSE fil	1
	0032035000 ARRET gaine	1
	0082670000 RIVET rupture	2

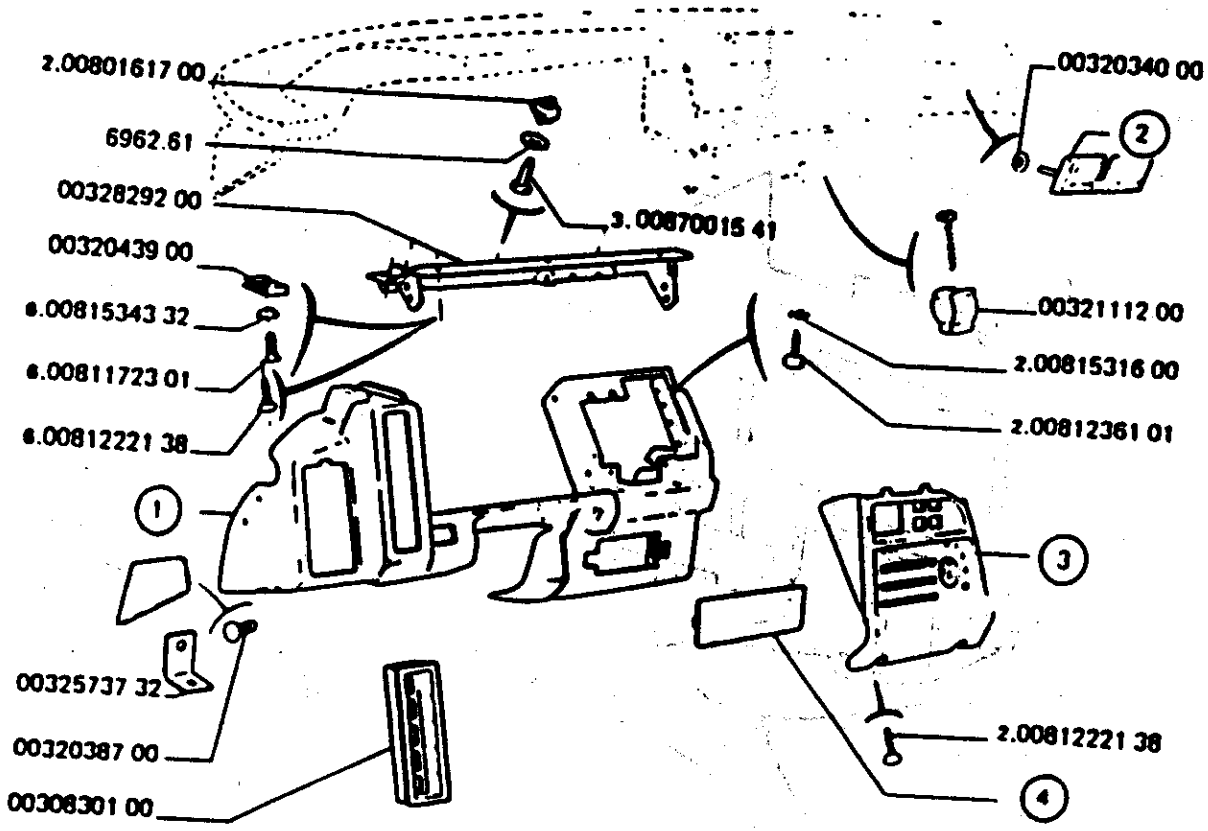

	0032829200 SUPPORT	1
	0032043900 ECROU tôle	6
1	ENCADREMENT combiné :	
	0032577400 marron	1
	0032827100 noir	1
	0032573732 SUPPORT encadrement	2
	0032038700 CLIPS	3
	0030830100 NACELLE interr	1
2	MONOGRAMME :	
	0032737100 marron	1
	0032848300 noir	1
	0032034000 CLIP	2
	0032111200 CLIP retenue [0]	1
3	FACADE climatiseur :	
	0032823100 marron	1
	0032827500 noir	1
4	OBTURATEUR :	
	0032607800 marron	1
	0032827700 noir	1

MUR(0) - 12/84 Printed in France

HABILLAGE - PLANCHE de BORD : ENJOLIVEURS,CENDRIERS, BOITE à GANTS, VIDE-POCHES

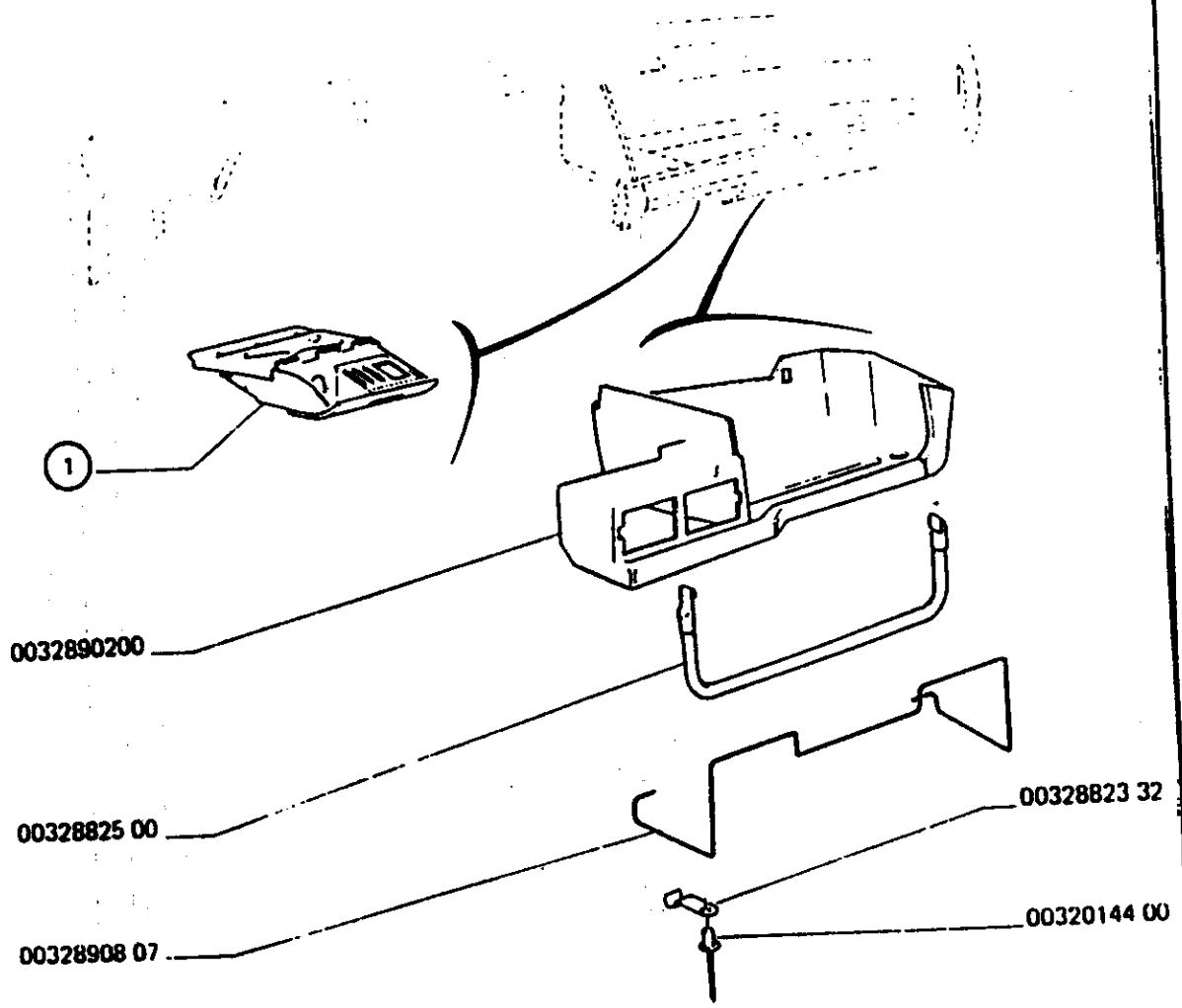

09/86 MUR R26.02

	0032890200 BOITE à gants marron ⟼ MOD 83...	1
1	CENDRIER :	
	0032819100 marron.....	1
	0032826200 noir.....	1
	0032890807 BARETTE ⟼ MOD 83.....	1
	0032882332 PATTE fixation ⟼ MOD 83.....	2
	0032014400 RIVET étanche ⟼ MOD 83.....	2
	0032882500 CABLE de renvoi ⟼ MOD 83.....	1

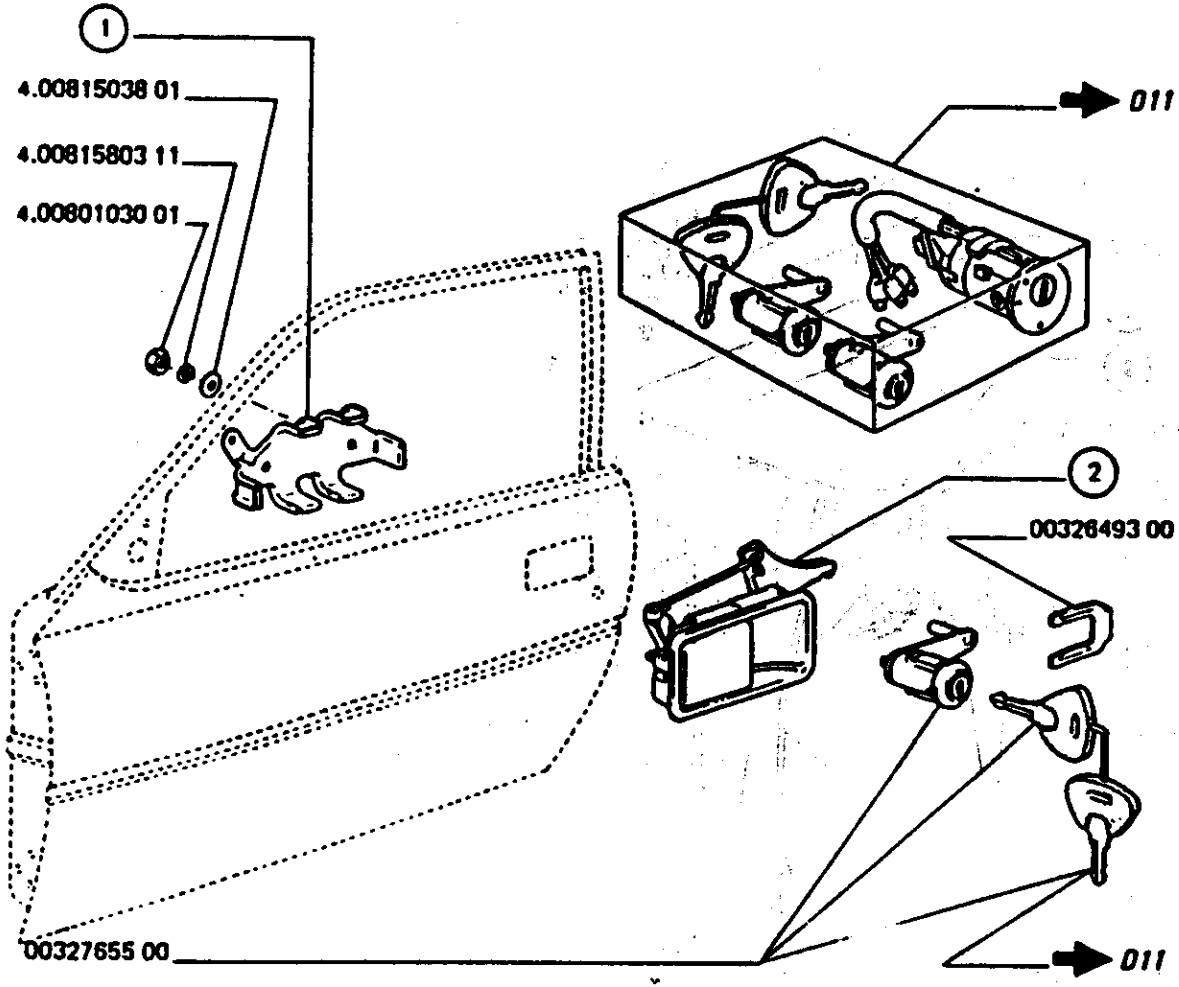

10/82 MUR R31.01

① ETRIER :	
0032593400 ◇	1
0032593300 ◇	1
② POIGNEE :	
0032569800 ◇	1
0032569900 ◇	1
0032649300 FOURCHET verrou	2
0032765500 VERROUS ◇ et ◇	1

HABILLAGE - SERRURES et COMMANDES de PORTES AVANT

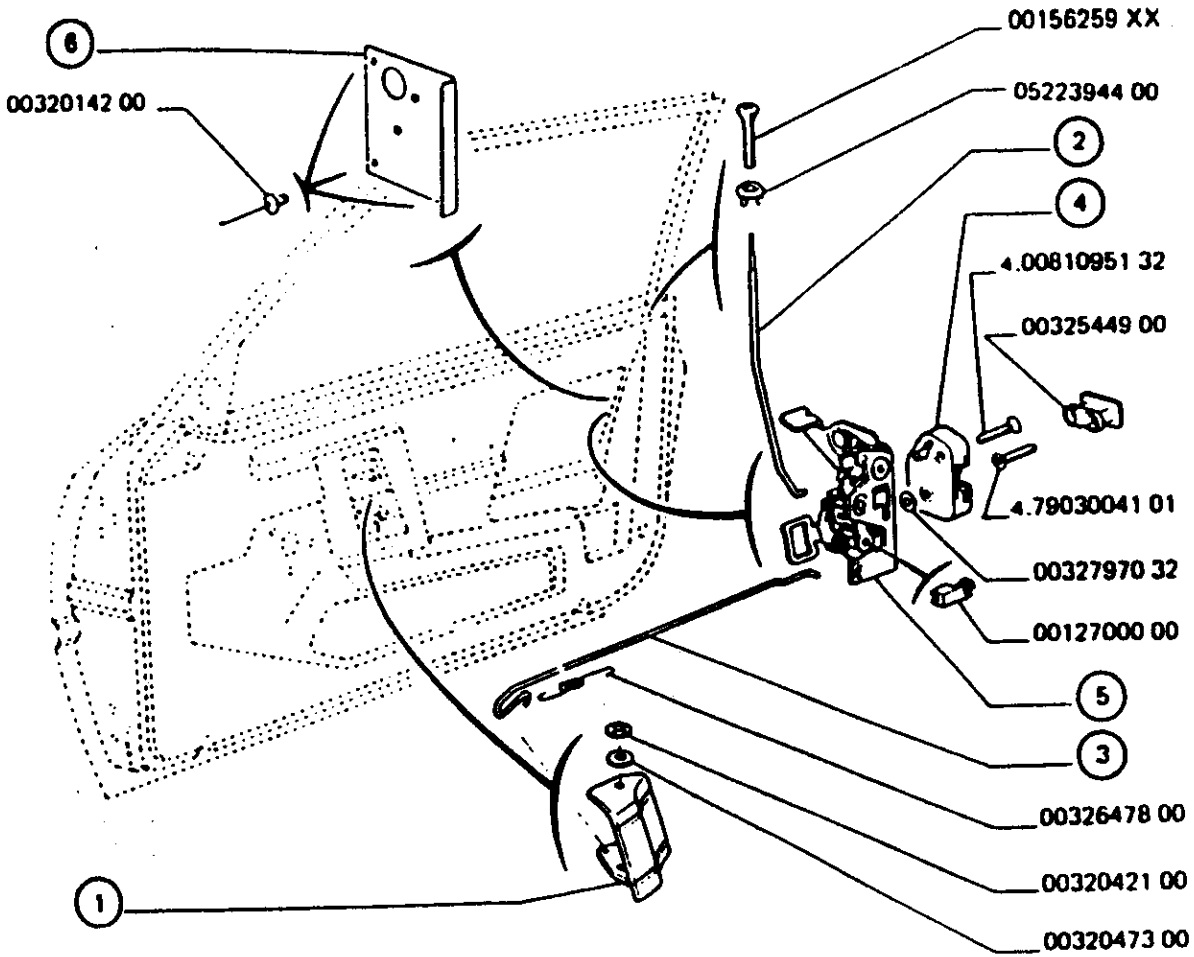

1	**POIGNEE :**	
	0032626200 ◇ marron	1
	0032626300 ◇ marron	1
	0032825000 ◇ noir	1
	0032825100 ◇ noir	1
2	**TRINGLE :**	
	0032846200 ◇	1
	0032846100 ◇	1
3	**TRINGLE :**	
	0032846400 ◇	1
	0032846300 ◇	1
4	**GACHE :**	
	0032544800 ◇	1
	0032544700 ◇	1
5	**SERRURE :**	
	0032544600 ◇	1
	0032544500 ◇	1
6	**CALE :**	
	0032861200 ◇	1
	0032861100 ◇	1
	00156259XX BOUTON poussoir	2
	0032544900 GACHE	2
	0032797032 ENTRETOISE	4
	0012700000 CLIP	2
	0032042100 CLIP	4
	0032047300 RONDELLE	8
	0032014200 RIVET rupture	6
	0032647800 RESSORT cde	2
	0522394400 BAGUE anti-bruit	2

01/85 MUR R31.02

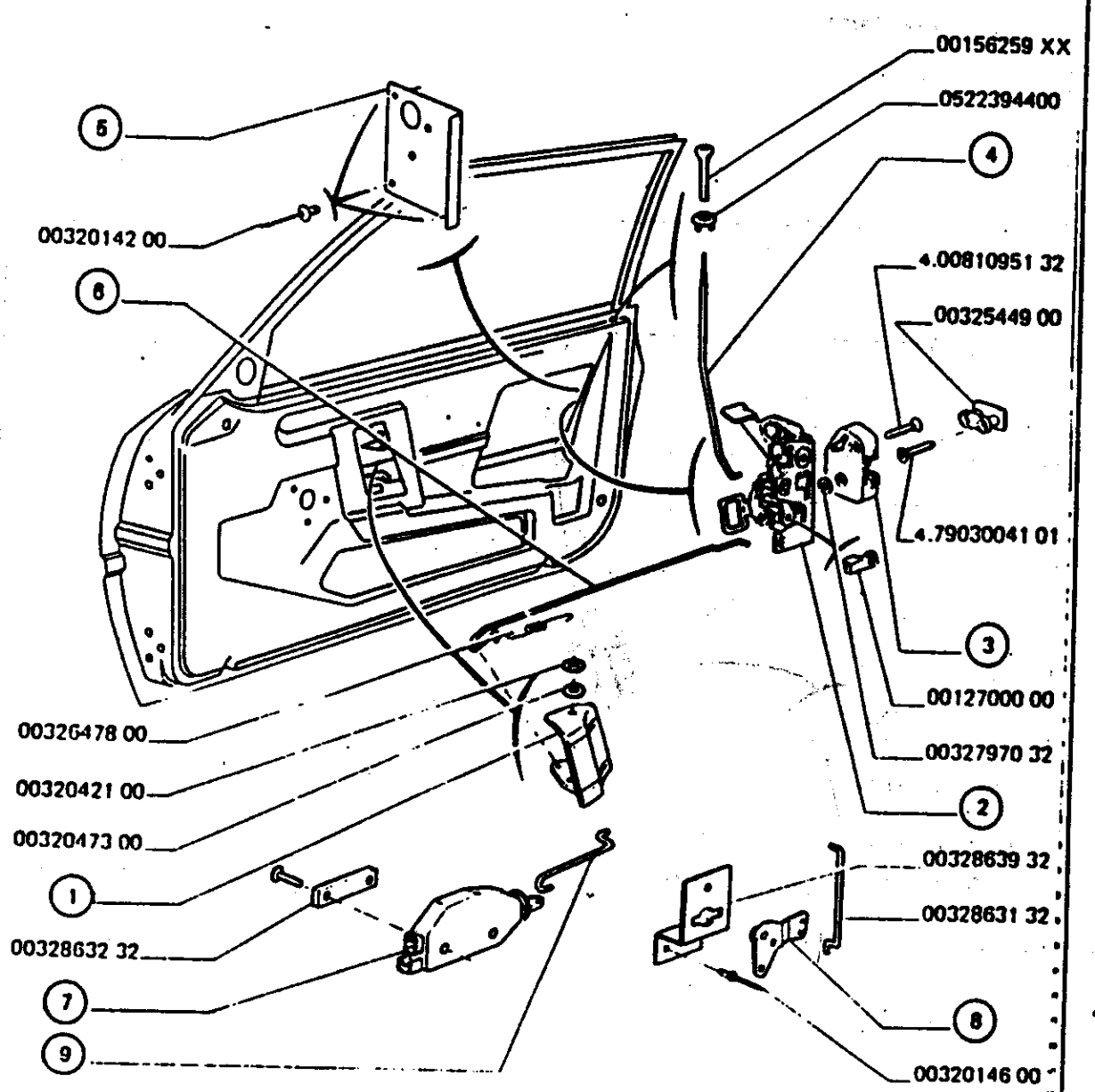

1	POIGNEE :	
	0032825000 ◆	1
	0032825100 ◆	1
2	SERRURE :	
	9136.71 ◆	1
	9135.68 ◆	1
3	GACHE :	
	0032544800 ◆	1
	0032544700 ◆	1
4	TRINGLE :	
	0032846200 ◆	1
	0032846100 ◆	1
5	CALE :	
	0032861200 ◆	1
	0032861100 ◆	1
6	TRINGLE :	
	0032846400 ◆	1
	0032846300 ◆	1
7	MOTEUR :	
	0032862800 ◆	1
	0032862700 ◆	1
	0032014600 RIVET étanche	12
	0032014200 RIVET rupture	6
	0032863932 SUPPORT	2
	0032647800 RESSORT commande	2
	0032042100 CLIP	4
	0032047300 RONDELLE	8
	00156259XX BOUTON poussoir	2
	0032863232 CALE contacteur	2
	0522394400 BAGUE anti-bruit	2
	0032544900 GACHE	2
	0032797032 ENTRETOISE	4
	0032863132 TRINGLE condan	2
8	LEVIER :	
	0056800300 ◆	1
	0056800200 ◆	1
9	TRINGLE :	
	0032863032 ◆	1
	0032862932 ◆	1
	0012700000 CLIP	2

HABITACLE - LEVE-GLACE de PORTES AVANT

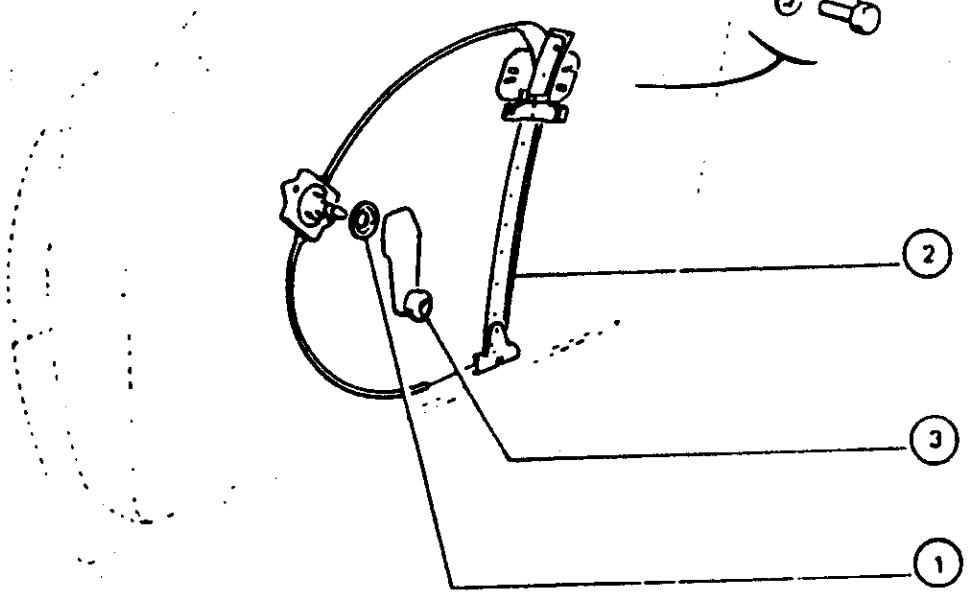

① COUPELLE :		
0032757800 marron		1
0032825600 noir		2
② LEVE-GLACE :		
0032579600 ◁▷		1
0032579700 ◁▷		1
③ MANIVELLE :		
0032612100 marron		1
0031367800 noir		1

06/83 MUR R32.01

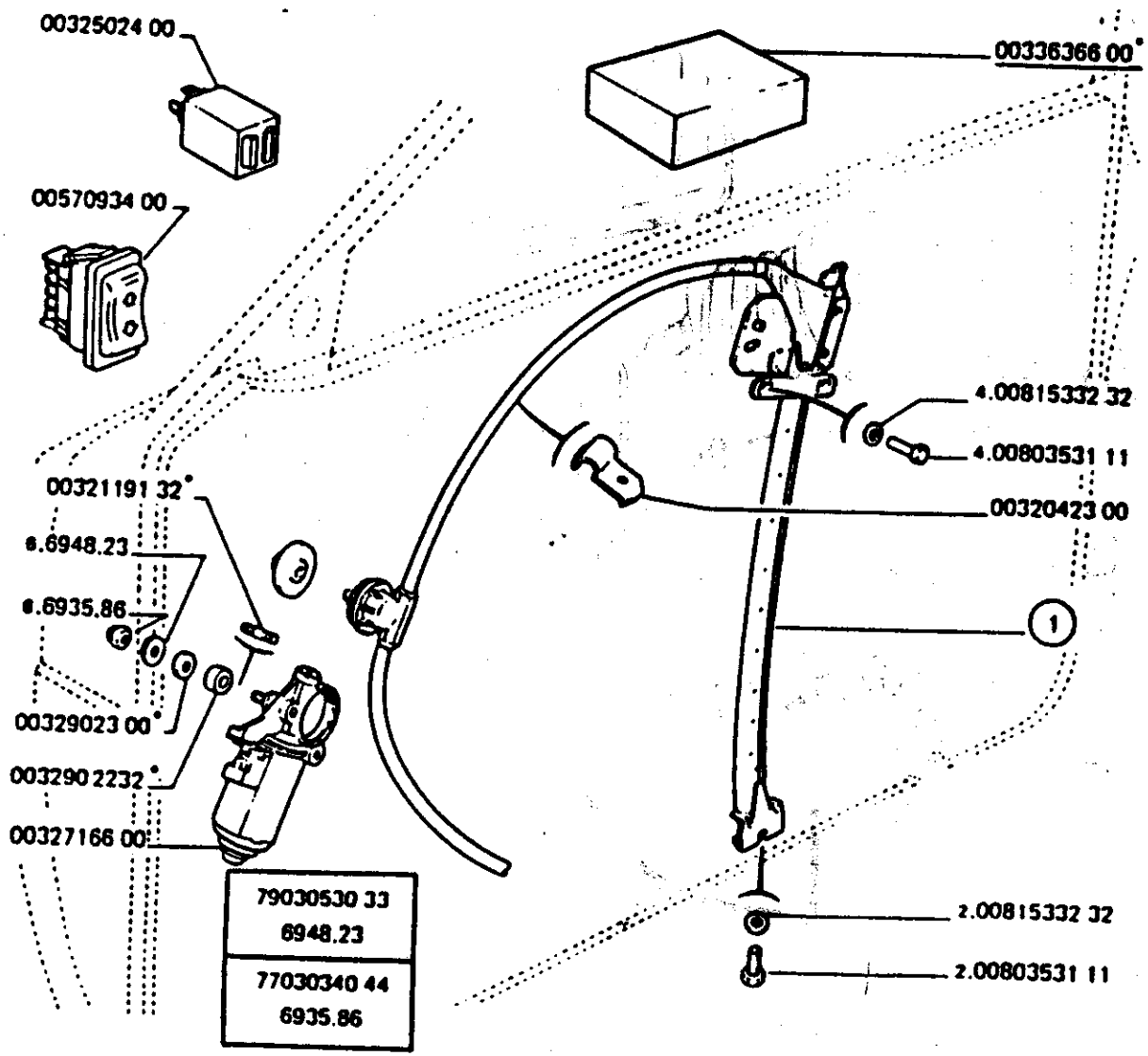

① LEVE-GLACE :

0032754600 ◇		1
0032754700 ◇		1
0032716600	MOTEUR	2
0032502400	RELAIS	1
0057093400	INTERRUPTEUR	1
0032042300	COLLIER	2
0033636600	KIT fixation	2
0032119132	GOUJON m6	6
0032902300	RONDELLE caoutc	6
0032902232	ENTRETOISE	6

HABILLAGE - RETROVISEURS, CAOUTCHOUC d'ETANCHEITE, PROTECTEURS de PORTES AVANT

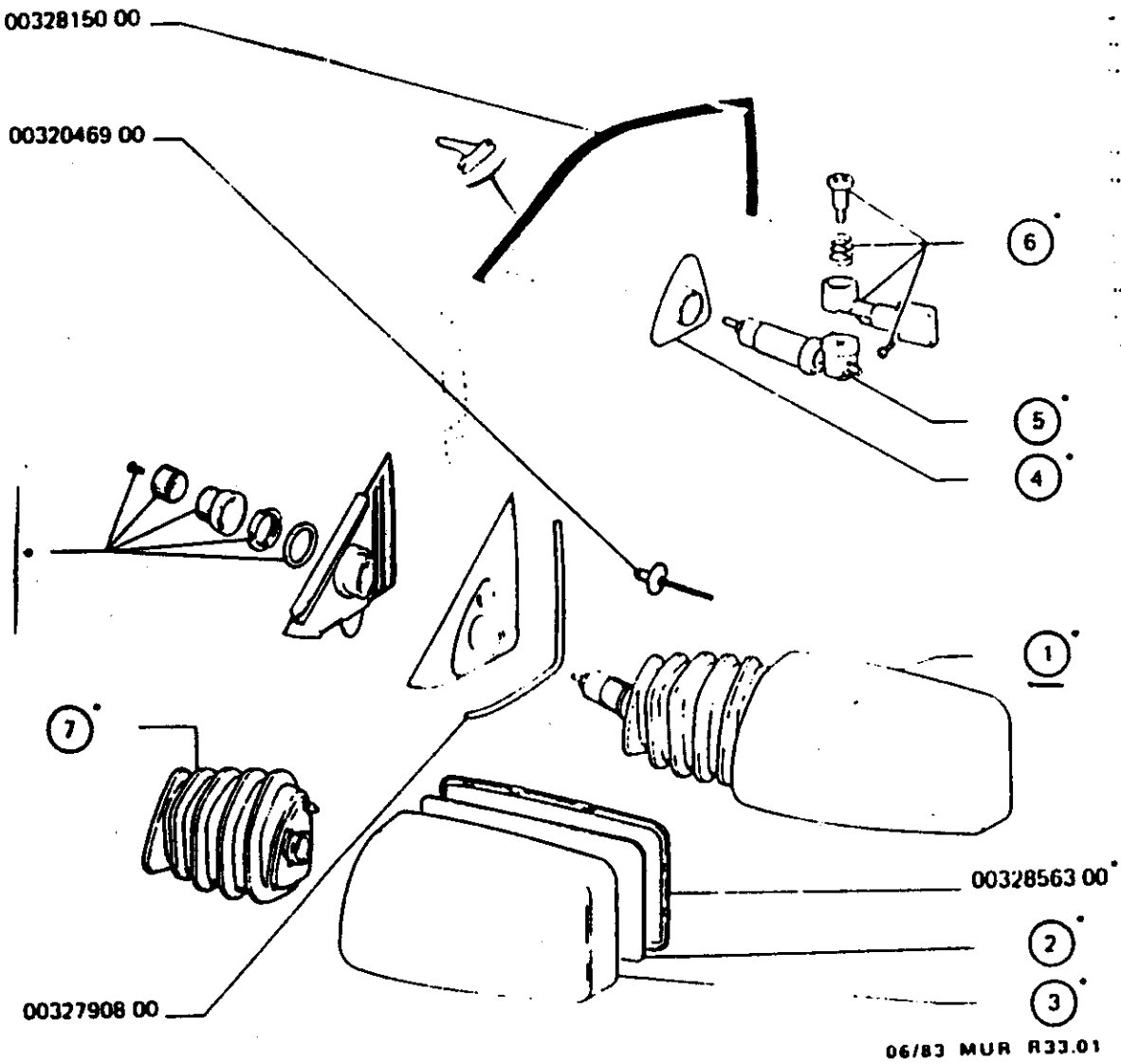

① RETROVISEUR :	
0032632200 ◁▷	1
0032632100 ◀▷	1
② GLACE :	
0032856200 ◁▷	1
0032856100 ◀▷	1
③ COUPELLE :	
0032856400 ◁▷	1
0032856500 ◀▷	1
④ PLATINE :	
0032856600 ◁▷	1
0032856700 ◀▷	1
⑤ MECANISME de rétroviseur extérieur :	
*0032856800 ◁▷	1
0032856900 ◀▷	1
⑥ BRAS :	
0032857000 ◁▷	1
0032857100 ◀▷	1
⑦ SOUFFLET :	
0032856000 ◁▷	1
0032855900 ◀▷	1
0032856300 ENCADREM glace ◀	1
0032790800 JOINT enjoliv.	2
0032815000 JOINT etanchei	2
0032046900 RIVET dia 3,2	4

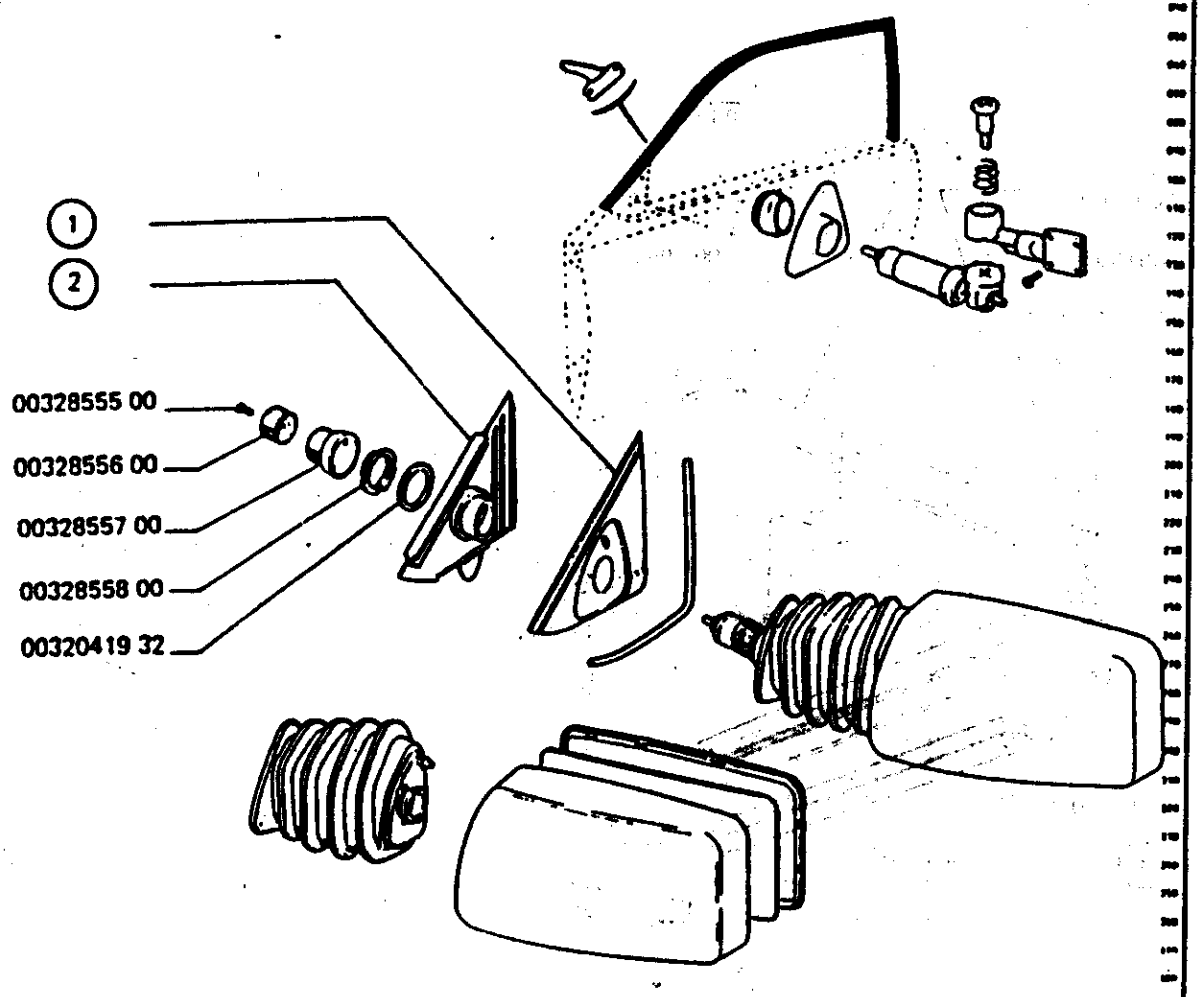

1	PLATINE ⌂ :		
	0032631900 ◇ ⊣ C.82		1
	0032803600 ◇		1
	0032803500 ◇ ⊢ C.82		1
2	PLATINE ⌂ :		
	0032631800 ◇ ⊣ C.82		1
	0032631700 ◇ ⊣ C.82		1
	0032803400 ◇ ⊢ C.82		1
	0032803300 ◇ ⊢ C.82		1
	0032855500 VIS TF, ◁ a		1
	0032855600 BOUTON réglage, ◁ a		1
	0032855700 BOUTON réglage, ◁ a		1
	[redacted], ◁ a		1
	0032041932 RONDELLE, ◁ a		2

a) Pièces vendues avec rétro assemblé.

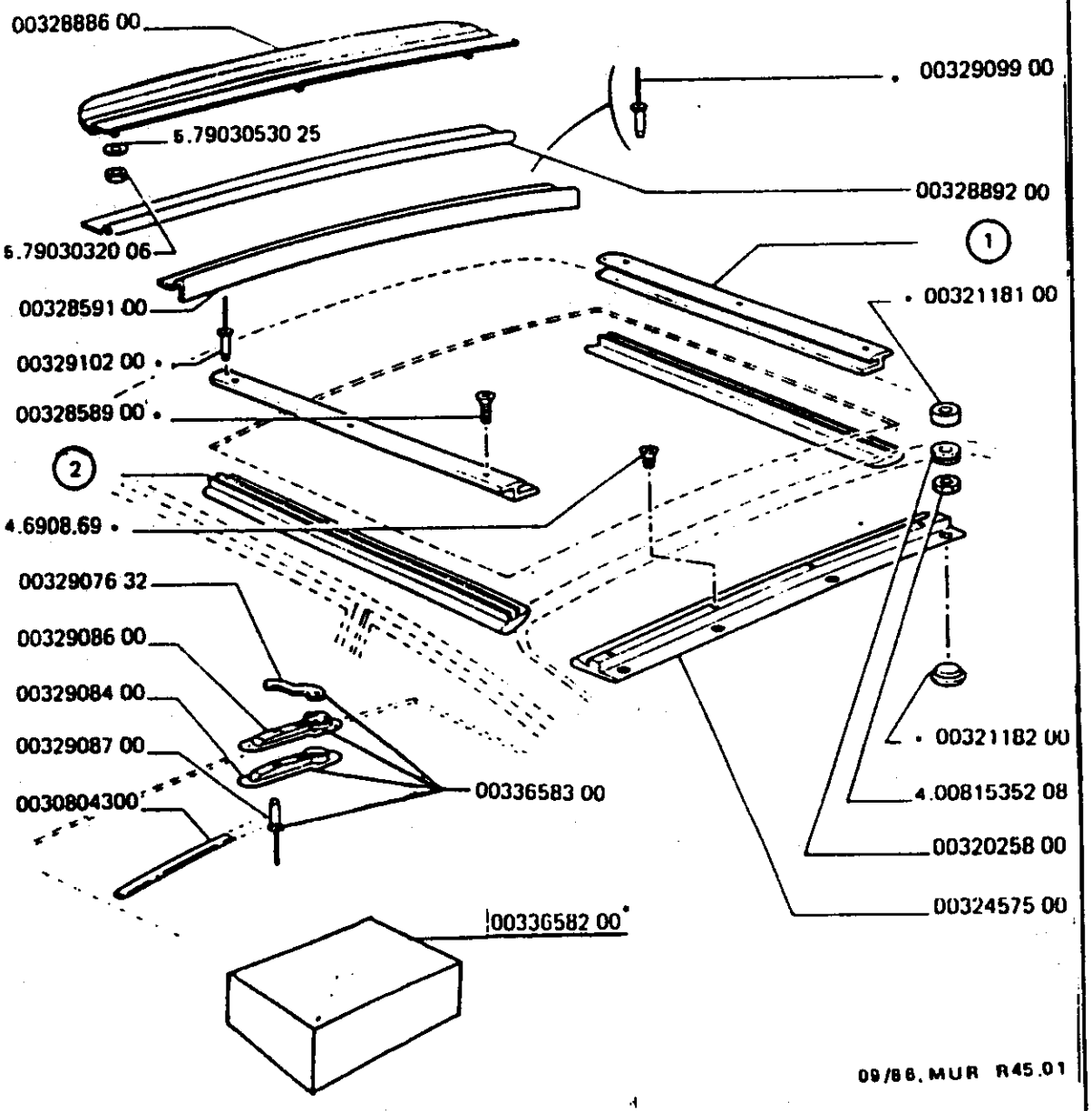

1	GLISSIERE :	
	0032858200 ◁▷	1
	0032858100 ◁▷	1
2	SUPPORT garnissage :	
	0032456900 ◁▷	1
	0032457000 ◁▷	1
	0032014400 RIVET étanche	14
	0032025800 PASSE fil	4
	0032118100 ENTRETOISE	4
	0032118200 OBTURATEUR	4
	0032457500 SUPPORT AR	1
	0032858900 VIS Ø 5 longueur 15	6
	0032859100 TRAVERSE AV fixe	1
	0032888600 SAUTE-VENT	1
	0032889200 JOINT déflecteur	1
	0032907632 CROCHET de fermeture	1
	0032908400 POIGNEE de commande	1
	0032908600 ENJOLIVEUR poignée commande	1
	0032908700 RIVET	2
	0030804300 PATIN de glissière	2
	0032909900 RIVET	12
	0032910200 RIVET tête fraisée	2
	0033658200 KIT fixation	1
	0033658300 KIT fermeture	1

MUR

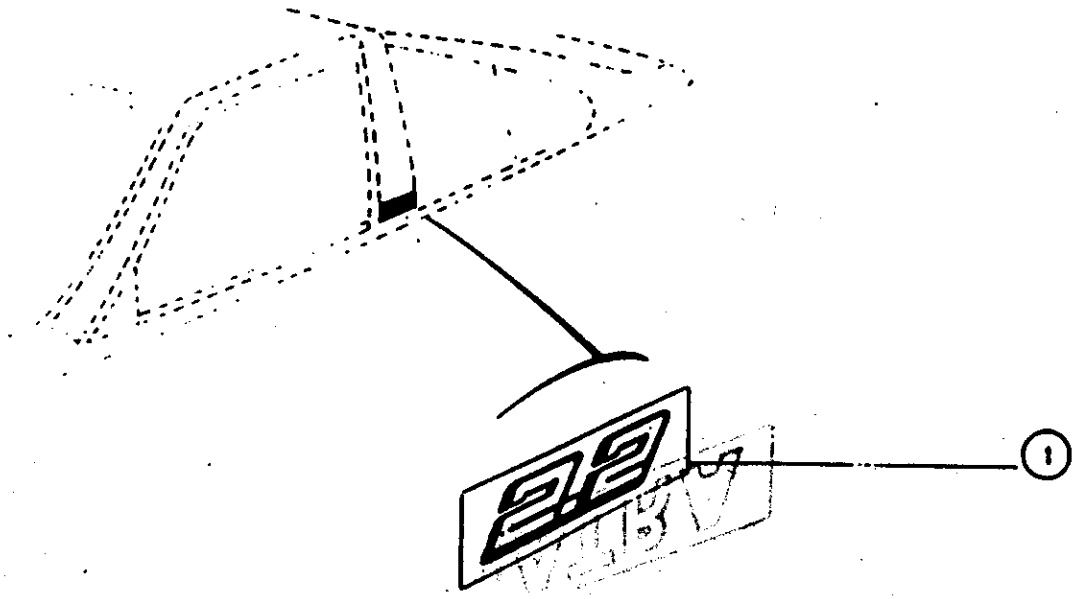

10/82 MUR R54.01

1	MONOGRAMME :	
0032736800	noir	2
0032736900	silver	2
0032913400	rouge	2

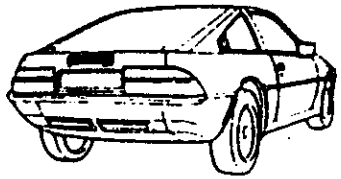

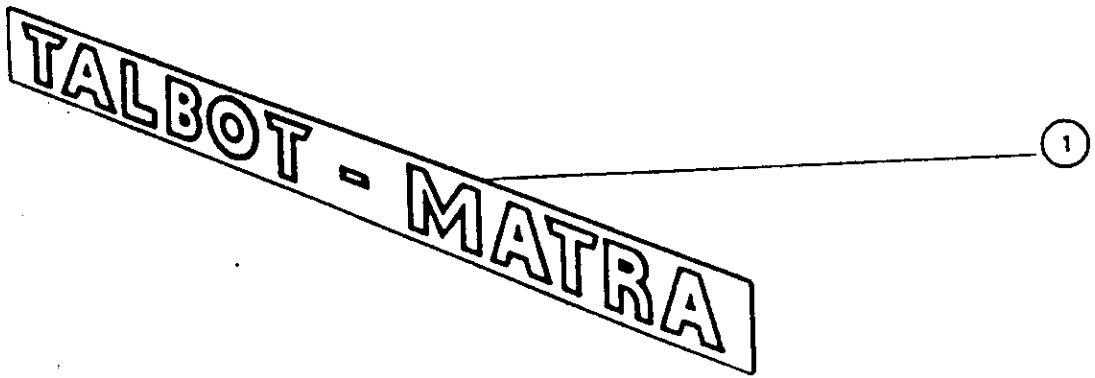

1	MONOGRAMME :	
0032722200	noir	1
0032723100	silver	1
0032913500	rouge	1

10/82 MUR R55.01

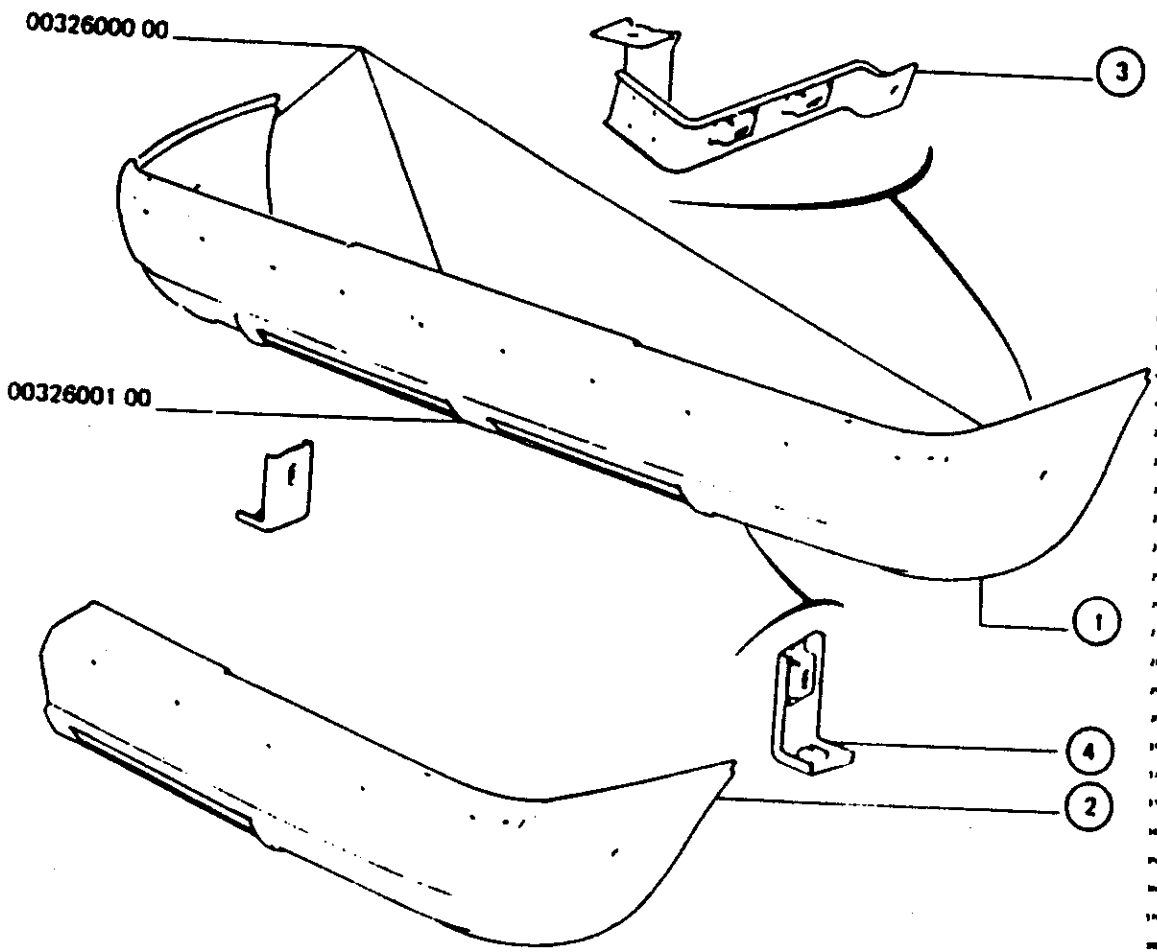

06/83 MUR R61.01

0032600000 PARE-CHOCS AR	1
0032610700 PARE-CHOCS AR ELARGIE	1
0032600100 LAME cent pc AR	1
① LAME latérale :	
0032600200 ◀▶	1
0032600300 ◀▶	1
② DEMI PARE-CHOCS :	
0032817400 ◀▶	1
0032843100 ◀▶	1
③ FERRURE :	
0032662232 central ◁▶	1
0032662332 central ◀▷	1
④ FERRURE latérale AR :	
0032620532 ◀▷ —▶I C.82----	1
0032620432 ◁▶ —▶I C.82----	1
0032883908 ◀▷ I—▶ C.82----	1
0032883808 ◁▶ I—▶ C.82----	1

HABILLAGE - PARE-CHOCS ARRIERE, FERRURES, TIRANTS, CROCHETS d'ANCRAGE, TAMPONS

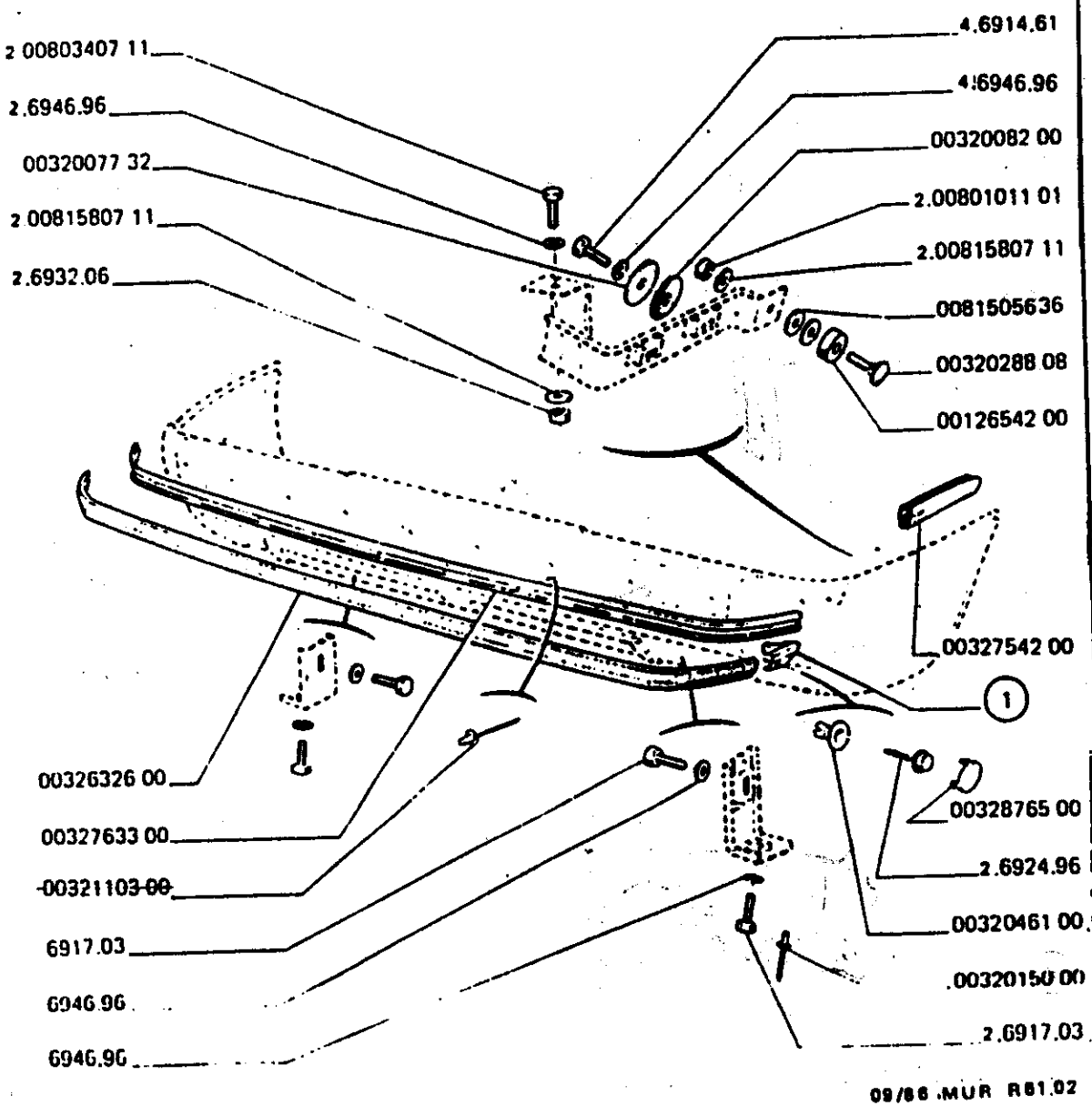

	0032007732 RONDELLE plate	4
	0032008200 RONDELLE plate	4
	0032632600 PROTECTEUR pc AR	1
	0032763300 ARMATURE de protec	1
	0012654200 TASSEAU caoutchouc	2
	0081505636 RONDELLE plate D	4
	0032754200 JOINT finition	2
	0032028808 VIS	2
1	SUPPORT :	
	0032639000 ◁▷	1
	0032639100 ◁▷	1
	0032876500 OBTURATEUR	2
	0032046100 ECROU plastique	2
	0032015000 RIVET rupture ⊢→ C.82----	2

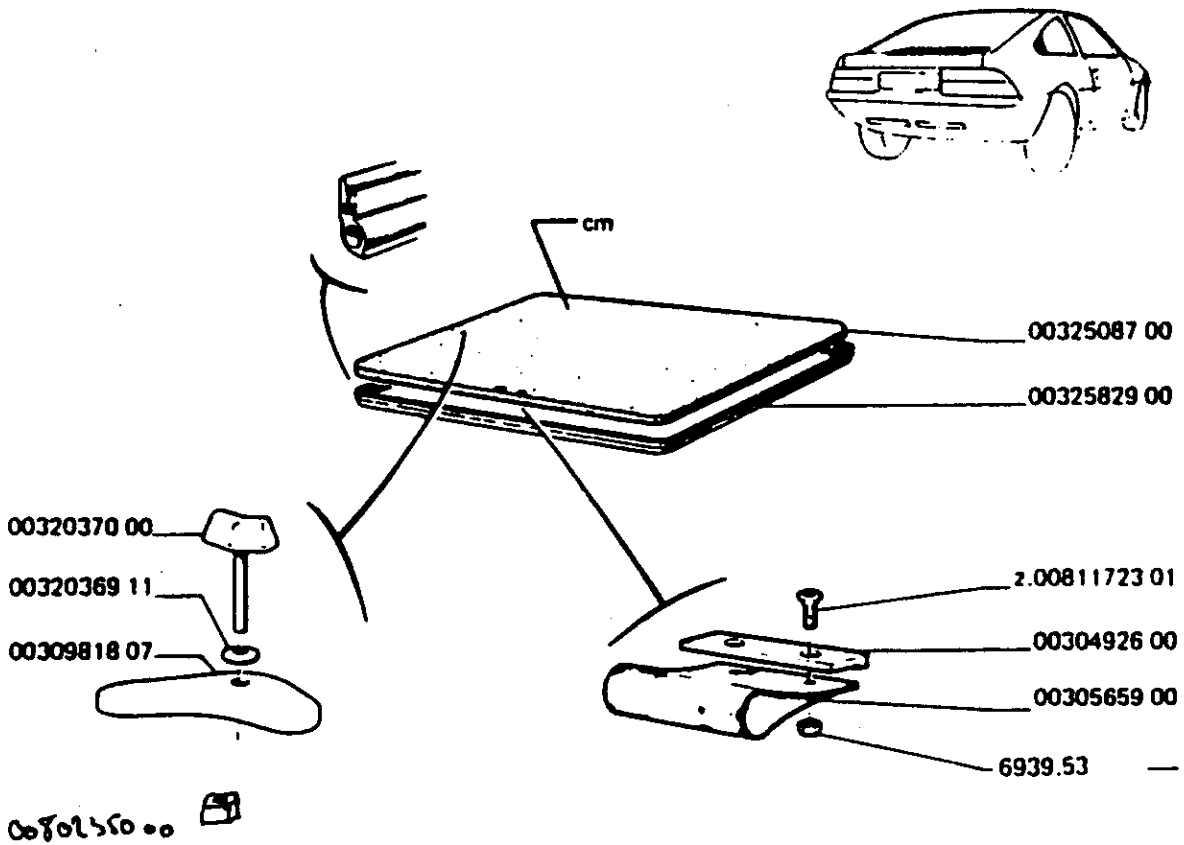

0032037000 VIS	1
0032036911 RONDELLE	1
0030981807 BRIDE serrage	1
0032508700 CAPOT moteur	1
0032582900 JOINT capot mot	1
0030492600 PLATINE maintie	1
0030565900 LANGUETTE	1
00902350 00 Ecrou	1

01/85 MUR R65.01

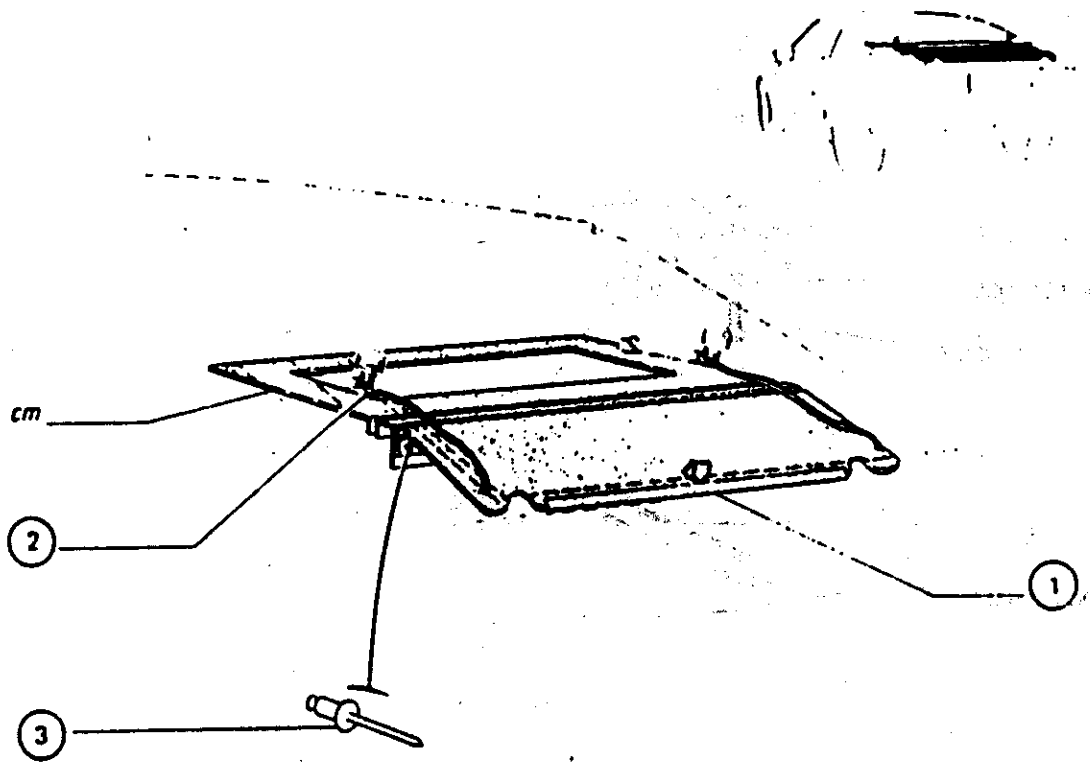

06/83 MUR R65 02

① CACHE bagages :

0032713400	marron	1
0032830500	noir	1

② CABLE :

0032712900	marron	2
0032828300	noir	2

③ RIVET :

0032014200	→I MOD 83	9
0032015000	I→ MOD 83	3

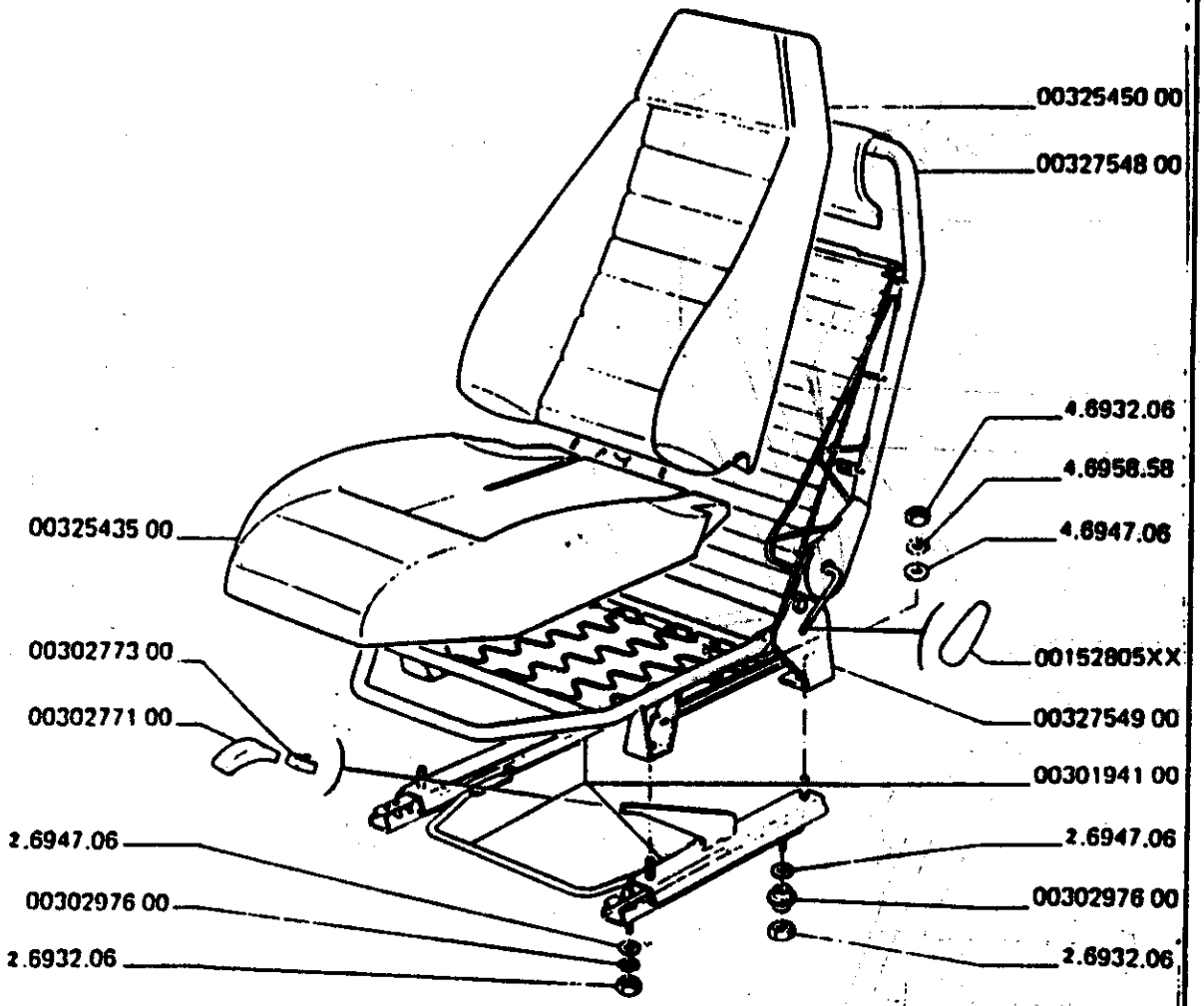

0032543500 MATEL assise	1
0030277300 AGRAFE poignee	1
0030277100 POIGNEE deverou	1
0030297600 RONDELLE etanch	4
0032545000 MATELAS dossier	1
0032754800 ARMAT.DOSSIER	1
00152805XX POIGNEE	1
0032754900 ARMAT.ASSISE	1
0030194100 GLISSIERE	1

HABILLAGE - SIEGES AVANT:CARCASSES,MATELASSURES,GLISSIERES,SUPPORTS,ARTICULATIONS

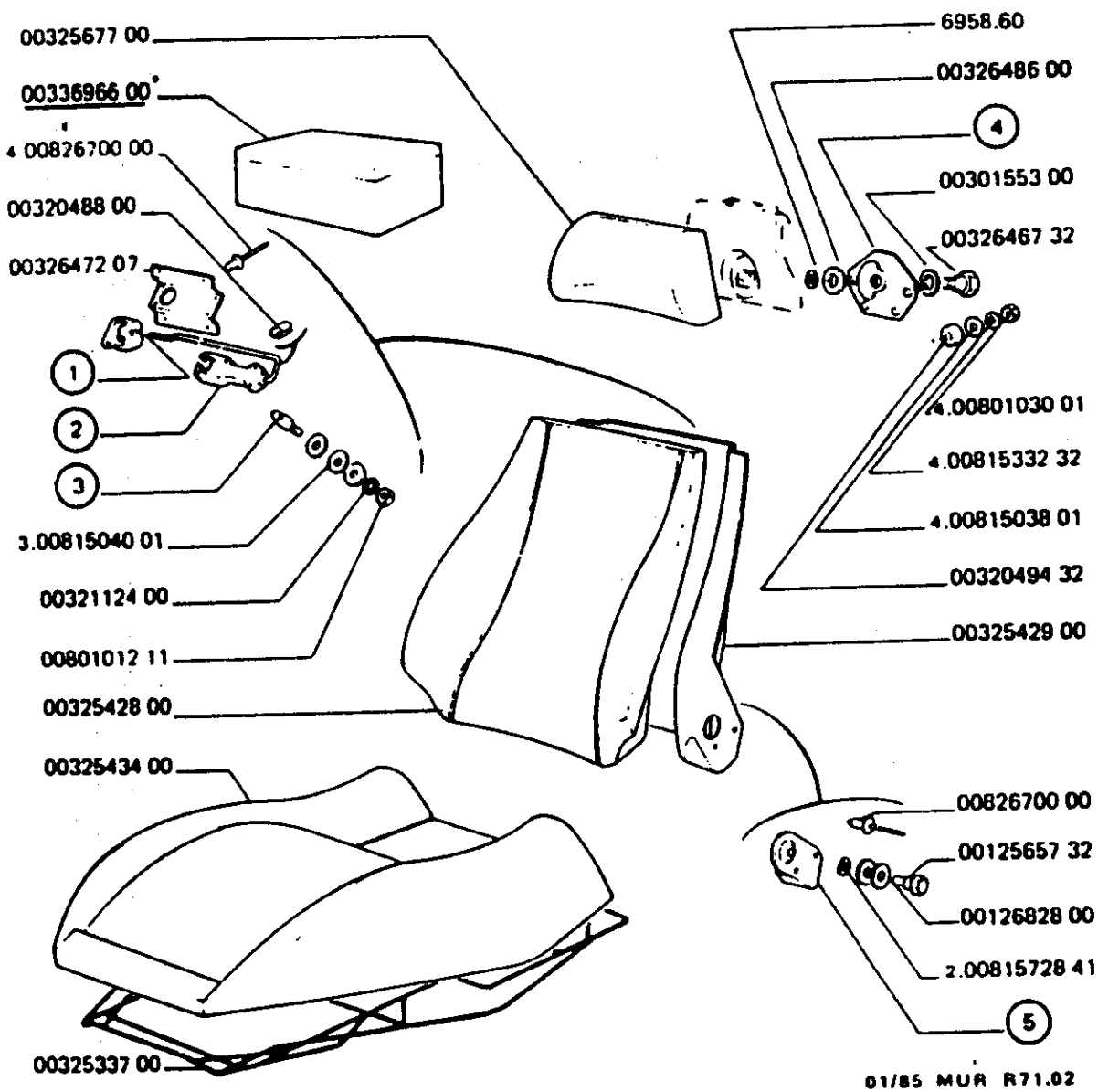

	0032542800	MATELAS dossier	1
	0032543400	MATEL assise	1
	0032533700	TREILLIS assise	1
	0032542900	CAISSON dossier	1
	0033696600	ENSEMBLE armature, ◁ a	1
	0032646732	AXE articulat —▶C.02630 ø 10 x 125	1
	0032647207	SUPPORT	1
1		BOUTON de deverrouillage :	
	0032671700	marron	1
	0032828500	noir	1
2		SERRURE à cone :	
	0032647400	—▶I C.04499	1
	0032817600	⊢▶ C.04500	1
3		CONE de serrure :	
	0032647532	—▶I C.03338	1
	0032792532	⊢▶ C.03339	1
	0032048800	AGRAFFE	1
	0032112400	RONDELLE a dent	1
	0032567700	MATELAS ap-tete	1
	0030155300	RONDELLE teflon	1
	0032648600	RONDELLE caoutc	1
	0032049432	ENTRETOISE	4
4		SUPPORT d'articulation d'appui-tête :	
	0032648307	—▶I C.04499	1
	0032809607	⊢▶ C.04500	1
5		RENFORT :	
	0032572807	◁▷	1
	0032571907	◁▷	1
	0012565732	AXE articulat	2
	0012682800	RONDELLE protec	4
	0082670000	RIVET rupture	12

2) Cet ensemble se compose de armature appuie tête et axe d'articulation ø 10 x 150 non fournis séparement

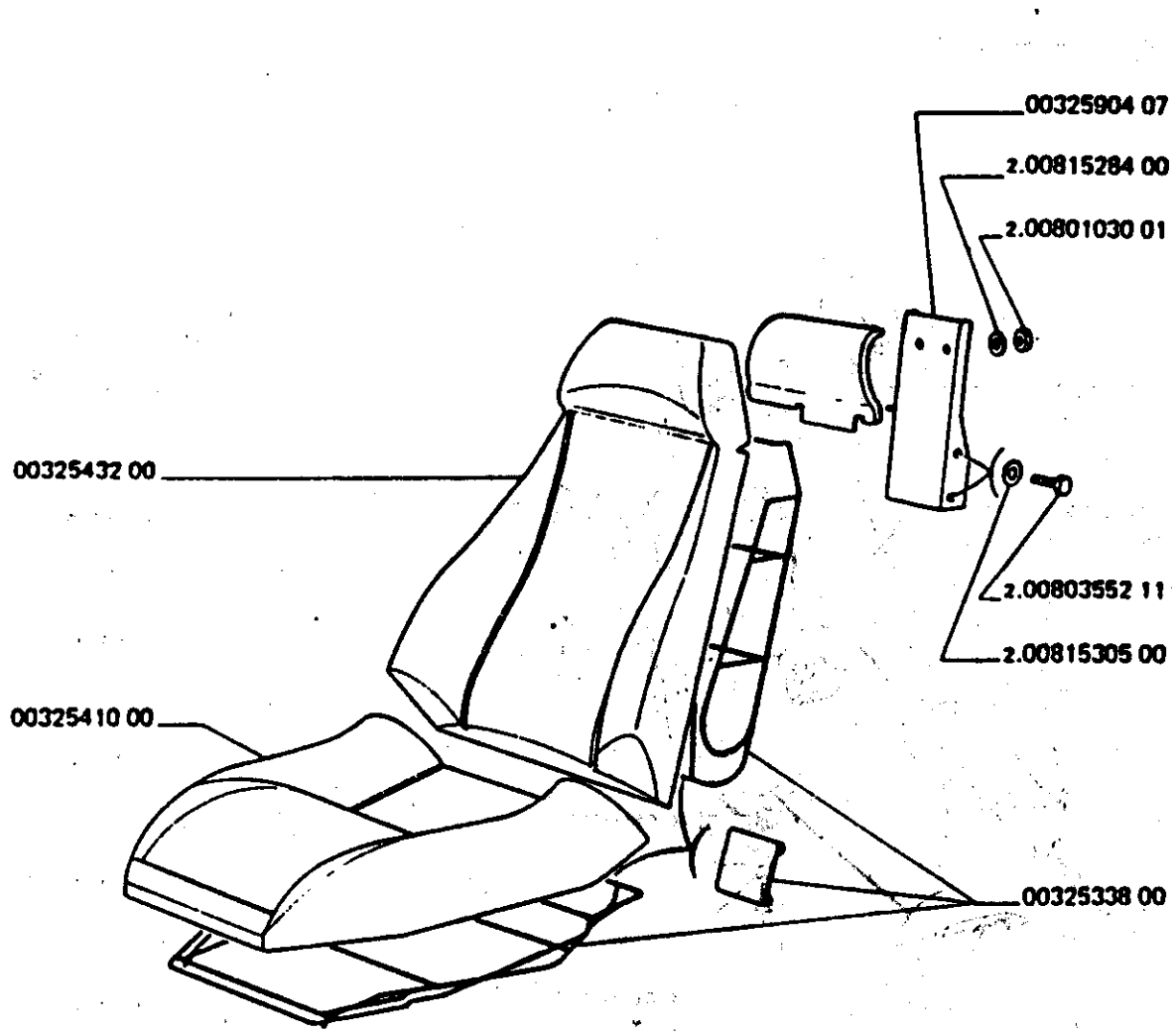

10/82 MUR R71.03

0032543200 MATELAS dossier	1	
0032541000 MATEL assise	1	
0032533800 TREILLIS metal	1	
0032590407 SUPPORT ap-tete	1	

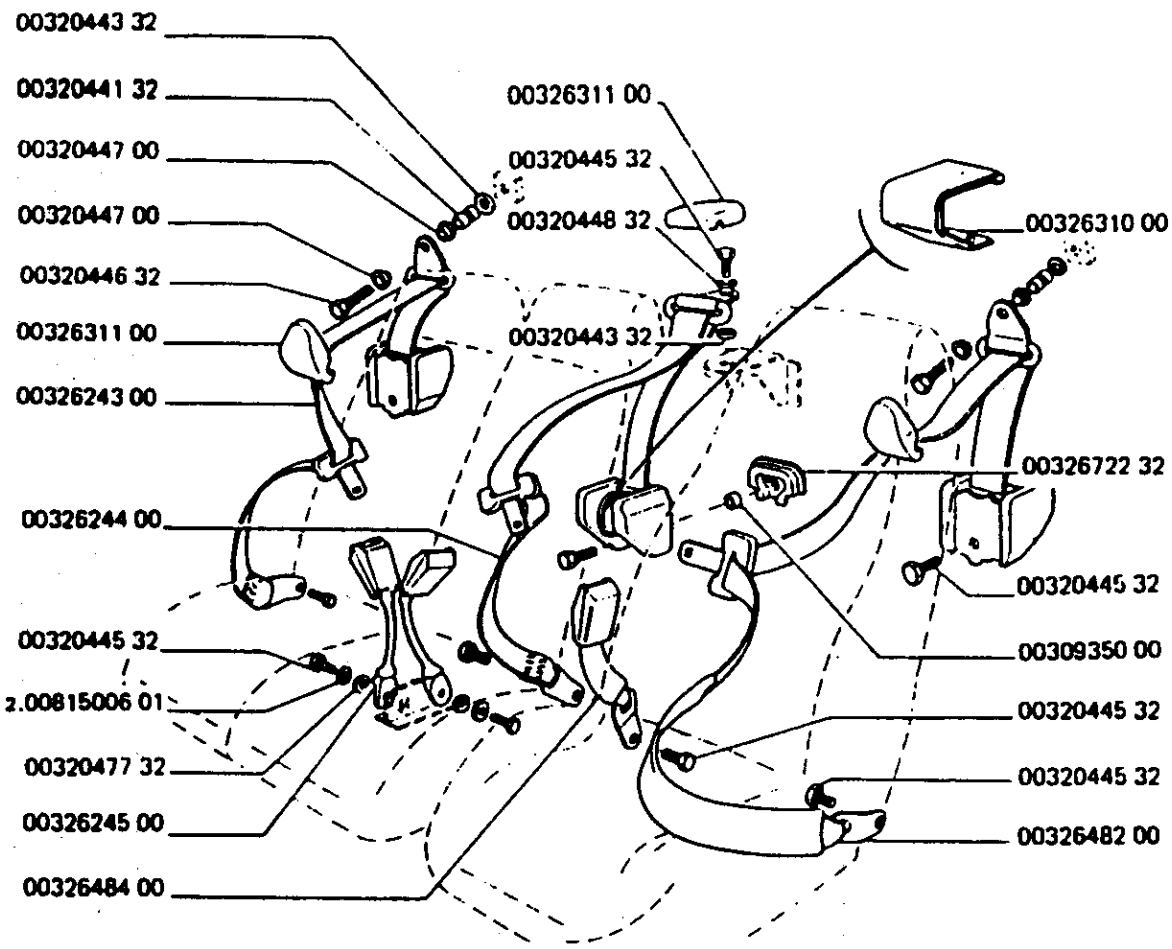

10/82 MUR R81.01

0032624400 CEINTURE enroul	1	
0032624300 CEINTURE enroul	1	
0032648200 CEINTURE enroul	1	
0032044332 RONDELLE	3	
0032044132 ENTRETOISE	4	
0032044700 COUSSINET polya	4	
0032044632 VIS	2	
0032631100 CACHE ancrage	3	
0032044532 VIS th	10	
0032047732 RONDELLE	2	
0032624500 BOUCLE passager	2	
0032044832 RONDELLE epaule	1	
0032631000 ENJOL enrouleur	3	
0032672232 SUPT enrouleur	1	
0030935000 RONDELLE	1	
0032648400 BOUCLE conduct	1	

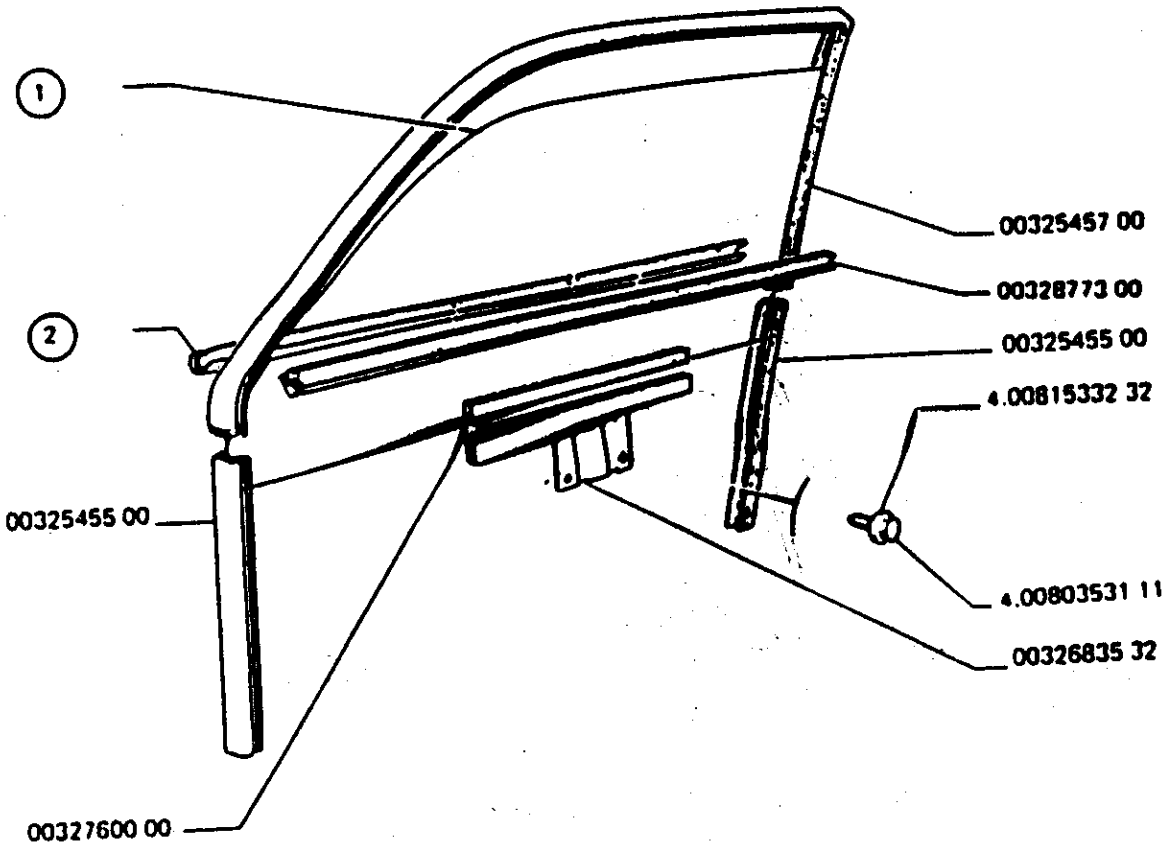

1	GLACE :	
	0032552200 ◇ blanche	1
	0032552100 ◇ blanche	1
	0032552400 ◇ teintée	1
	0032552300 ◇ teintée	1
2	LECHEUR :	
	0032563000 ◇	1
	0032563100 ◇	1
	0032545500 COULISSE inf.	4
	0032760000 BANDE calage	2
	0032545700 COULISSE sup.	2
	0032877300 LECHEUR ⌂	2
	0032683532 BAS de vitre AV	2

01/85 MUR S31.01

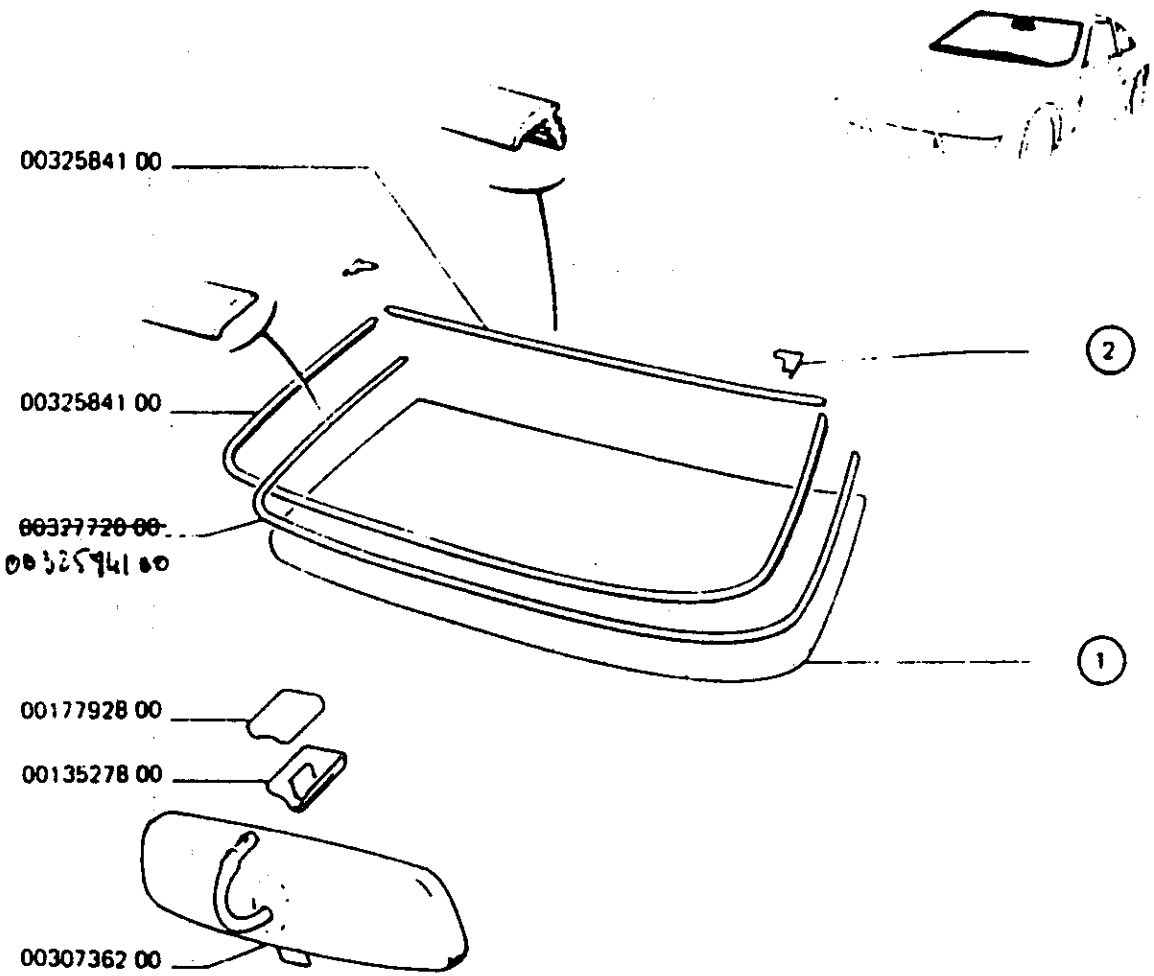

06/83 MUR S45.01

1		PARE-BRISE feuilletée :	
	0032552900	non teinté	1
	0032553000	teinté	1
	0032584100	ENJ inf pare-brise avec talon	1
	~~0032772000~~	ENJOLIVEUR sans talon. 00325941.00	1
2		COIN :	
	0032579200	◀▶ ⟶⊢ MOD 82	1
	0032579300	◀▷ ⟶⊢ MOD 82	1
	0017792800	EMBAS retro int	1
	0013527800	AGRAFE	1
	0030736200	RETROVISEUR int	1
	9731.10	KIT verre metal	-
	9798.62	KIT collage pb	-

MUR(0) 12 83 Printed in France

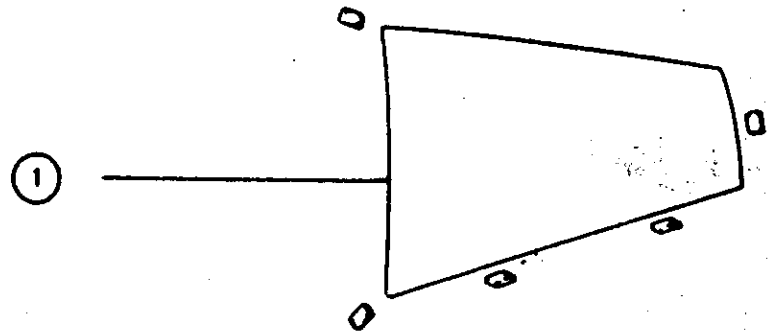

06/83 MUR S54 01

1	GLACE :	
	0032557000 ◆ non teintée	1
	0032557100 ◆ non teintée	1
	0032556400 ◆ teintée	1
	0032556500 ◆ teintée	1
	9798.62 KIT collage pb	-

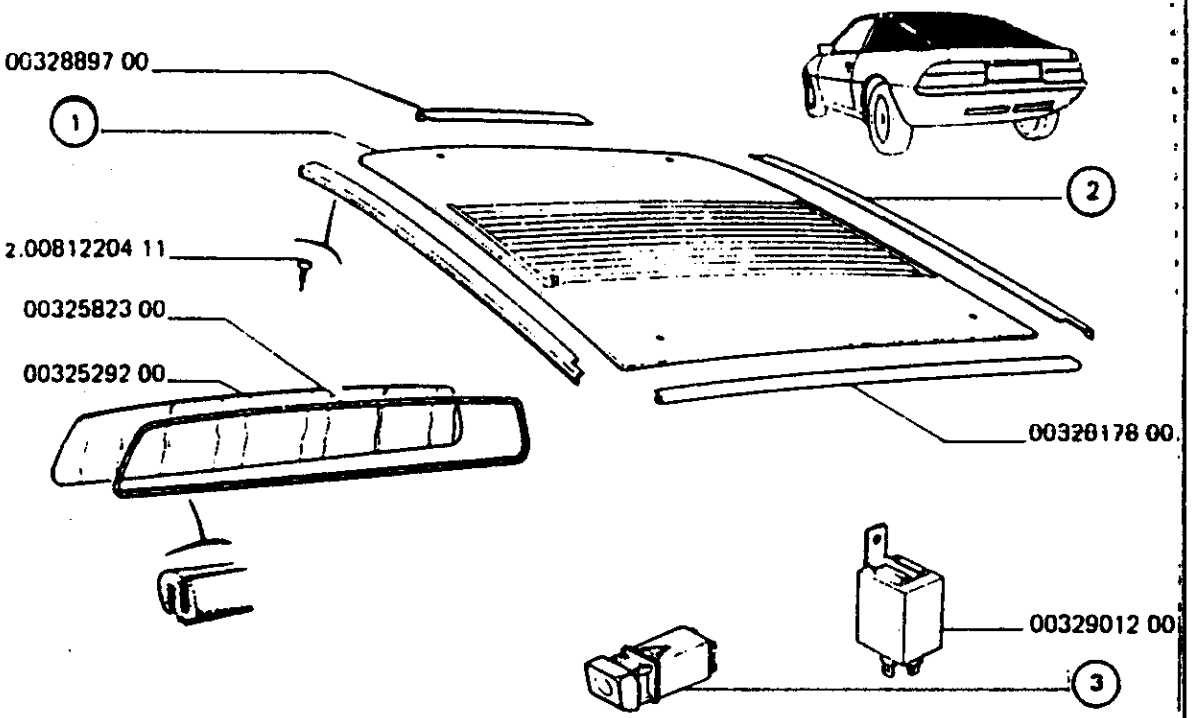

09/86 MUR S63.01

1	GLACE :	
0032556000	non teintée	1
0032556100	teintée	1
2	ENJOLIVEUR :	
0032583400	◇▶	1
0032611700	◀◇	1
0032889700	JOINT etancheit	1
0032582300	JOINT vit a-bru	1
0032529200	VITRE ant-bruit	1
3	INTERRUPTEUR :	
0030945600	1592cm³ ⟶| MOD 82	1
0032808300	1592cm³ |⟶ MOD 82 - 2156cm³	1
0032901200	RELAIS etanche	1

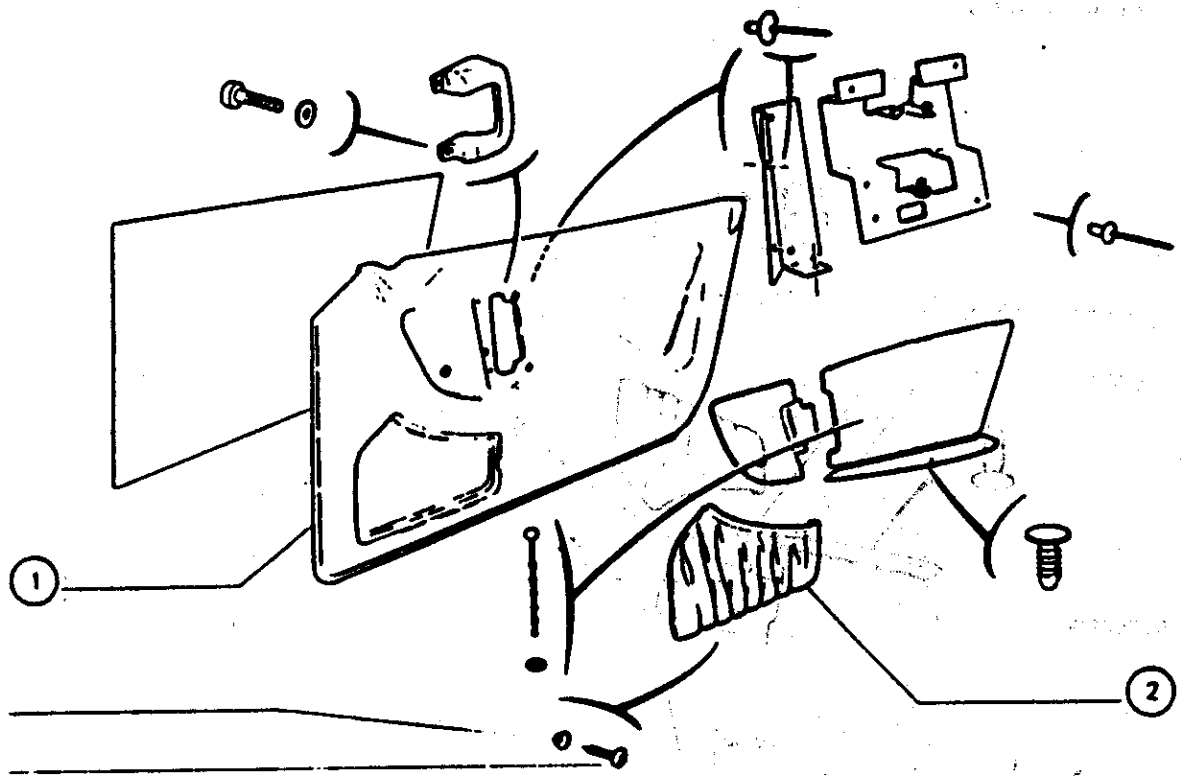

10/82 MUR T31.01

	A - 1592cm²	A			
	B - 2156cm²		B		
1	PANNEAU garnissage :				
	0032372600 marron	1			
	0032372700 marron	1			
	0032373800 → MOD 82 [B]	1			
	0032373700 → MOD 82 [B]	1			
	0032436600 noir	1	1		
	0032436700 noir	1	1		
	0032393200 marron		1		
	0032393300 marron		1		
	0032393600 → MOD 82 [B]		1		
	0032393700 → MOD 82 [B]		1		
2	POCHE :				
	0032698000 marron → MOD 83	1			
	0032698100 marron → MOD 83	1			
	0032393000 marron → MOD 83		1		
	0032393100 marron → MOD 83		1		
	0032406200 noir → MOD 83	1	1		
	0032406100 noir → MOD 83	1	1		
	0032837200 noir plissé → MOD 83	1	1		
	0032837300 noir plissé → MOD 83	1	1		
	0032787800 marron → MOD 83	1	1		
	0032787700 marron → MOD 83	1	1		

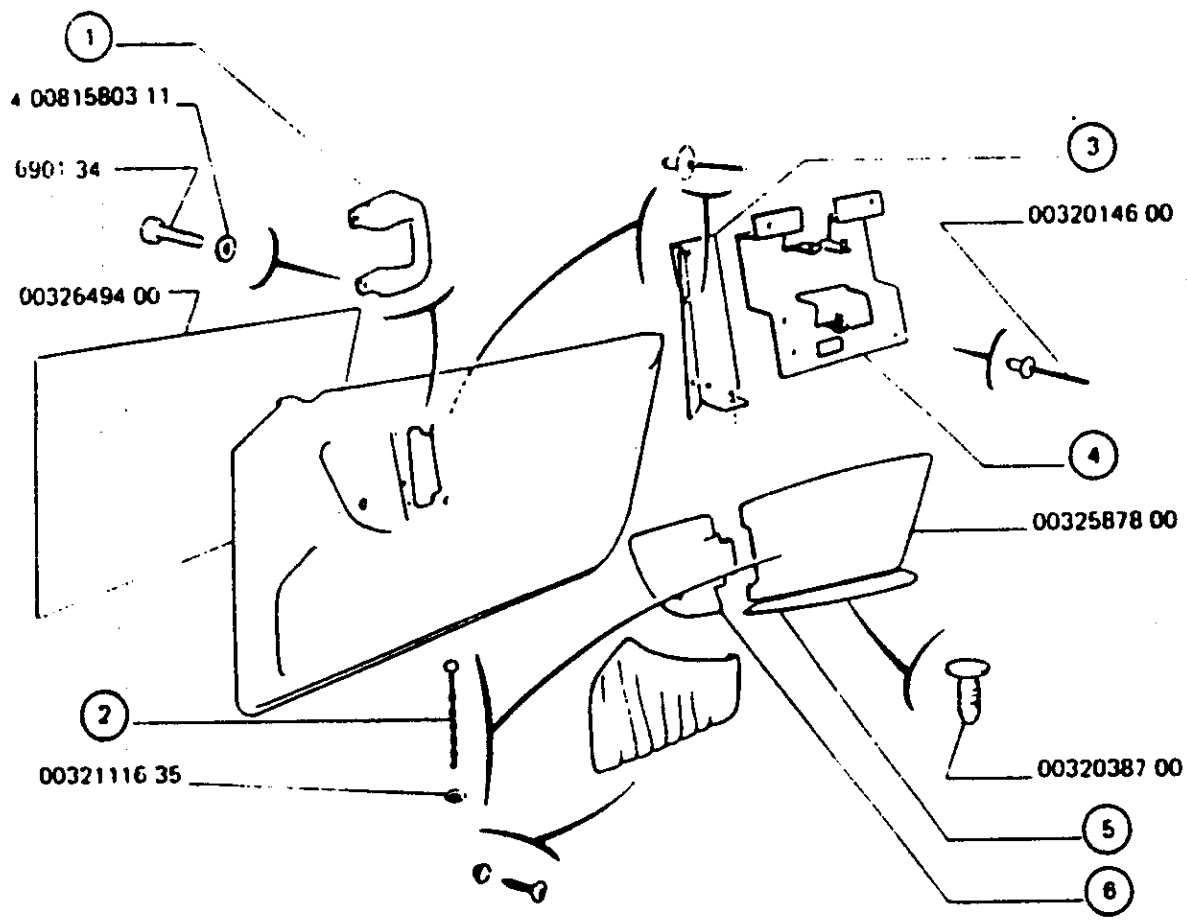

01/85 MUR T31.02

1	**POIGNEE :**	
	0032603400 ◇▶ marron	1
	0032603500 ◀◇ marron	1
	0032824800 ◇▶ noir	1
	0032824900 ◀◇ noir	1
	0032649400 VINYL étanchéité	2
2	**TRINGLE :**	
	0032829800 gris	4
	0032781300 sable	4
	0032111635 AGRAFE	4
3	**RENFORT :**	
	0032723032 ◇▶	1
	0032722932 ◀◇	1
	0032014600 RIVET etanche	6
4	**RENFORT :**	
	0032627132 ◀◇	1
	0032627232 ◇▶	1
	0032587800 BANDEAU ar	2
5	**BANDEAU accoudoir :**	
	0032626400 sauf leve-glace électrique	2
	0032660000 ◇▶ leve-glace électrique	1
	0032660100 ◀◇ leve-glace électrique	1
6	**BANDEAU :**	
	0032623300 ◀◇	1
	0032623400 ◇▶	1
	0032038700 CLIPS	6

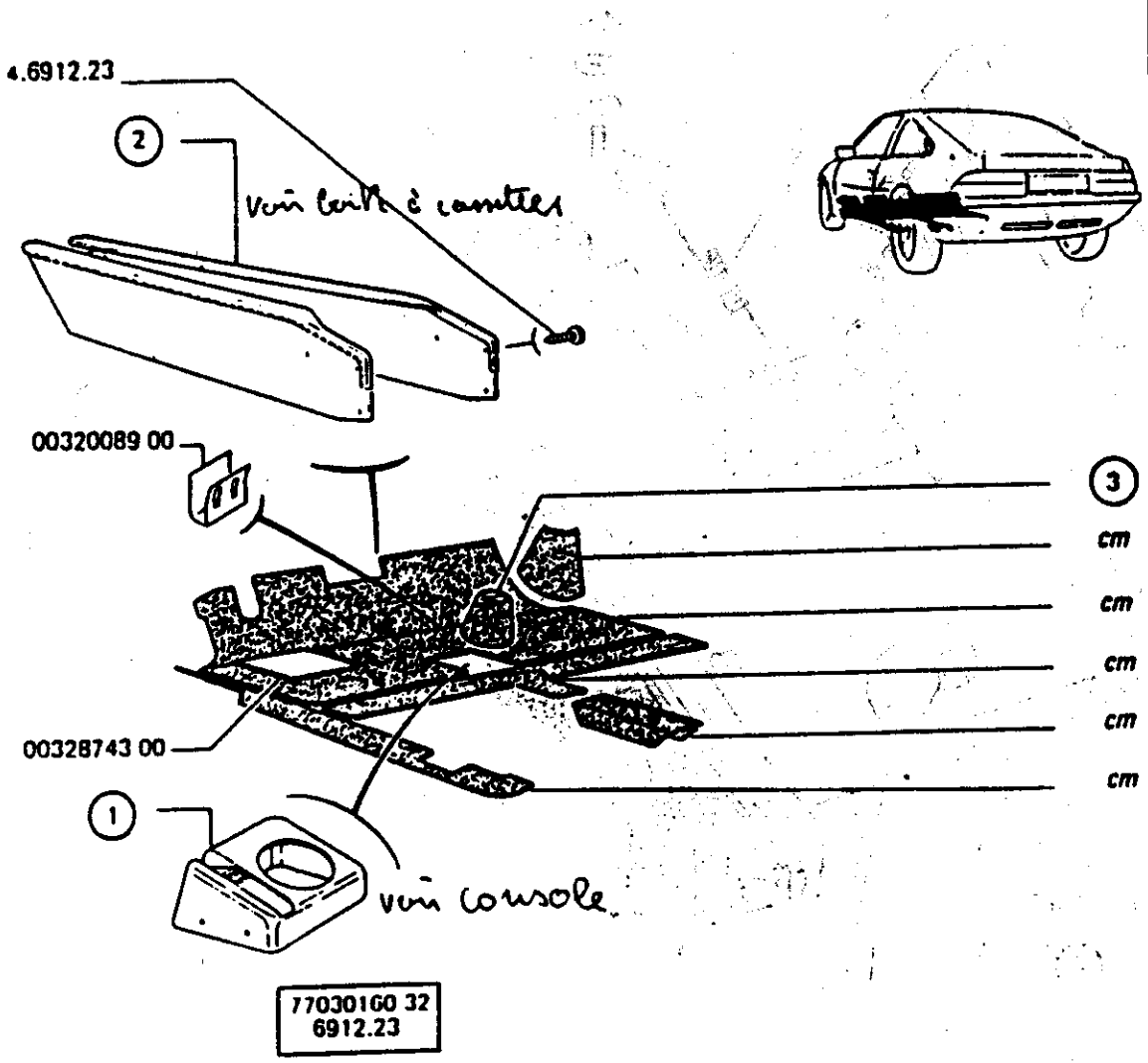

		BOITE à cassettes :	
	0032813100	marron 1592cm³	1
	0032835900	noir 1592cm³	1
	0032813200	marron 2156cm³	1
	0032836000	noir 2156cm³	1
		CONSOLE :	
	0032697500	→I C.81---	1
	0032803700	I→ C.81--- marron	1
	[redacted]	noir	1
	0032789800	marron [8]	1
	0032828100	noir [8]	1
3		**SOUFFLET de commande de boite vitesses :**	
	0032371000	marron →I C.08318	1
	0032408400	noir →I C.08318	1
	0032910400	marron I→ C.08319	1
	0032910500	noir I→ C.08319	1
	0032008900	AGRAFE	3
	0032874300	TALONNET tapis Av	1

10/88 MUR T42.01

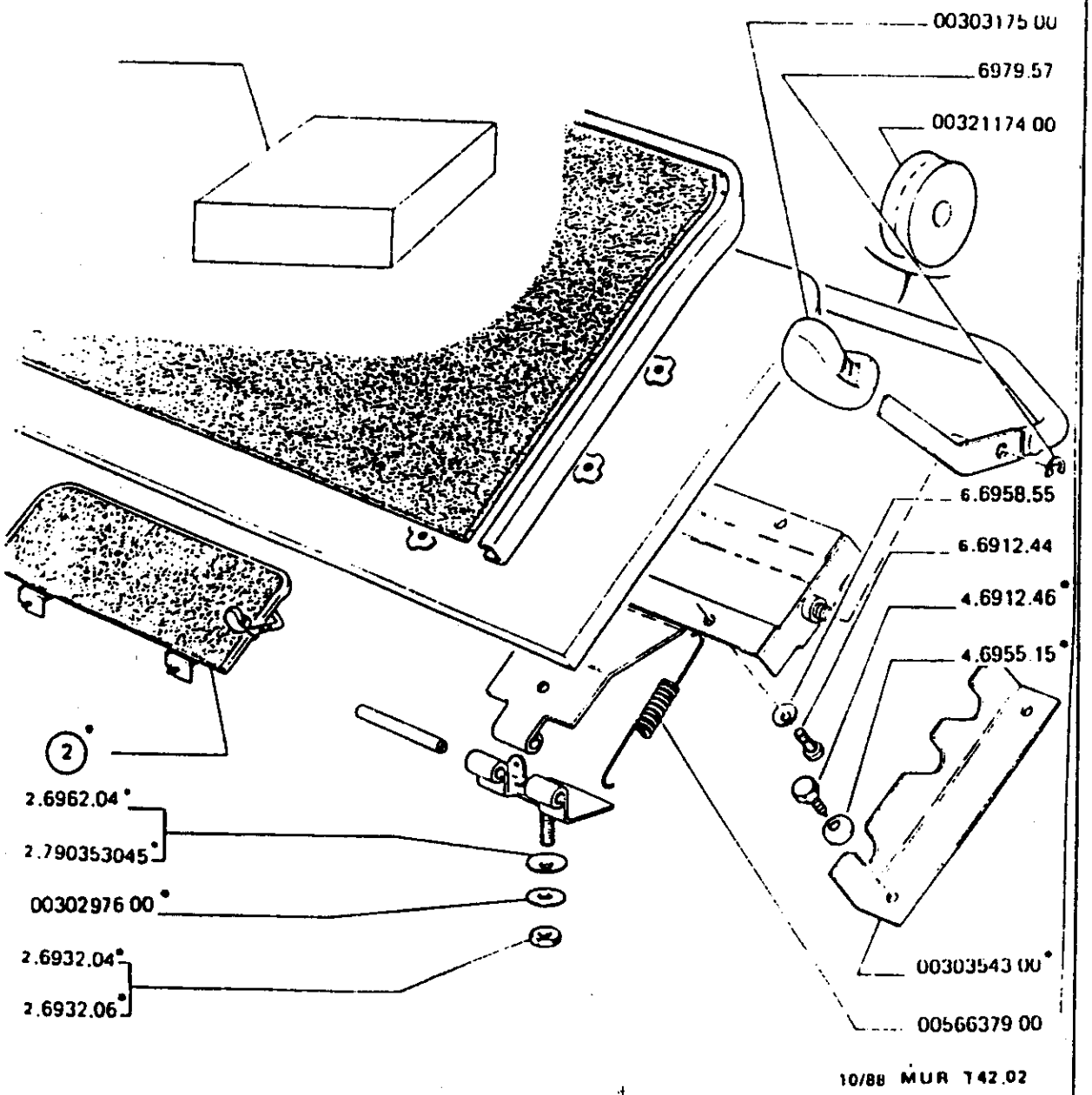

2		CALE-PIED :	
	0032798600	1592cm³ marron	1
	0032835500	1592cm³ noir	1
	0032798700	2156cm³ marron	1
	0032835600	2156cm³ noir	1
	0030317500	POIGNEE	1
	0032117400	RONDELLE	2
	0056637900	RESSORT commande distance	1
	0030354300	CREMAILLERE	2
	0030297600	RONDELLE Ø 8	2

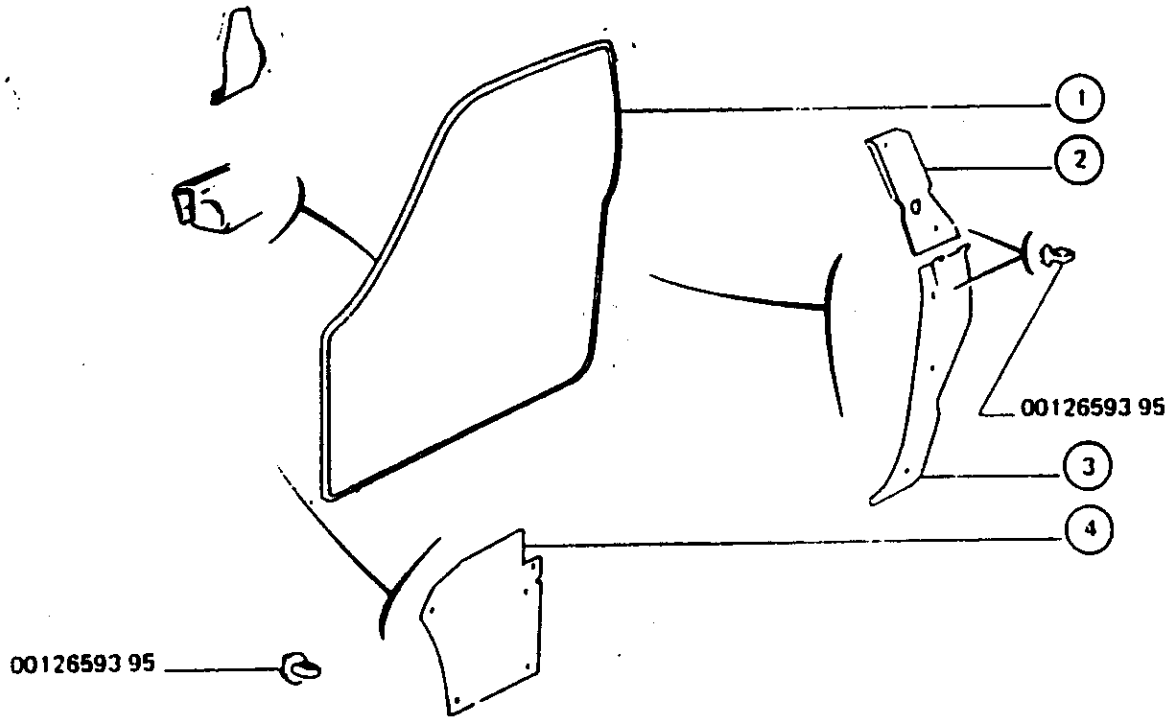

10/82 MUR T43.01

①	JOINT :	
0032698200	marron	1
0032582200	noir ⟶ MOD 82	1
0032852900	noir ⟶ MOD 82	1
②	GARNISSAGE pied :	
0032664000	◇▶	1
0032664100	◀◇	1
③	GARNISSAGE pied :	
0032663600	◇▶	1
0032663700	◀◇	1
④	GARNISSAGE côté auvent :	
0032873800	◇▶	1
0032873900	◀◇	1
0012659395	AGRAFE fix garn	18

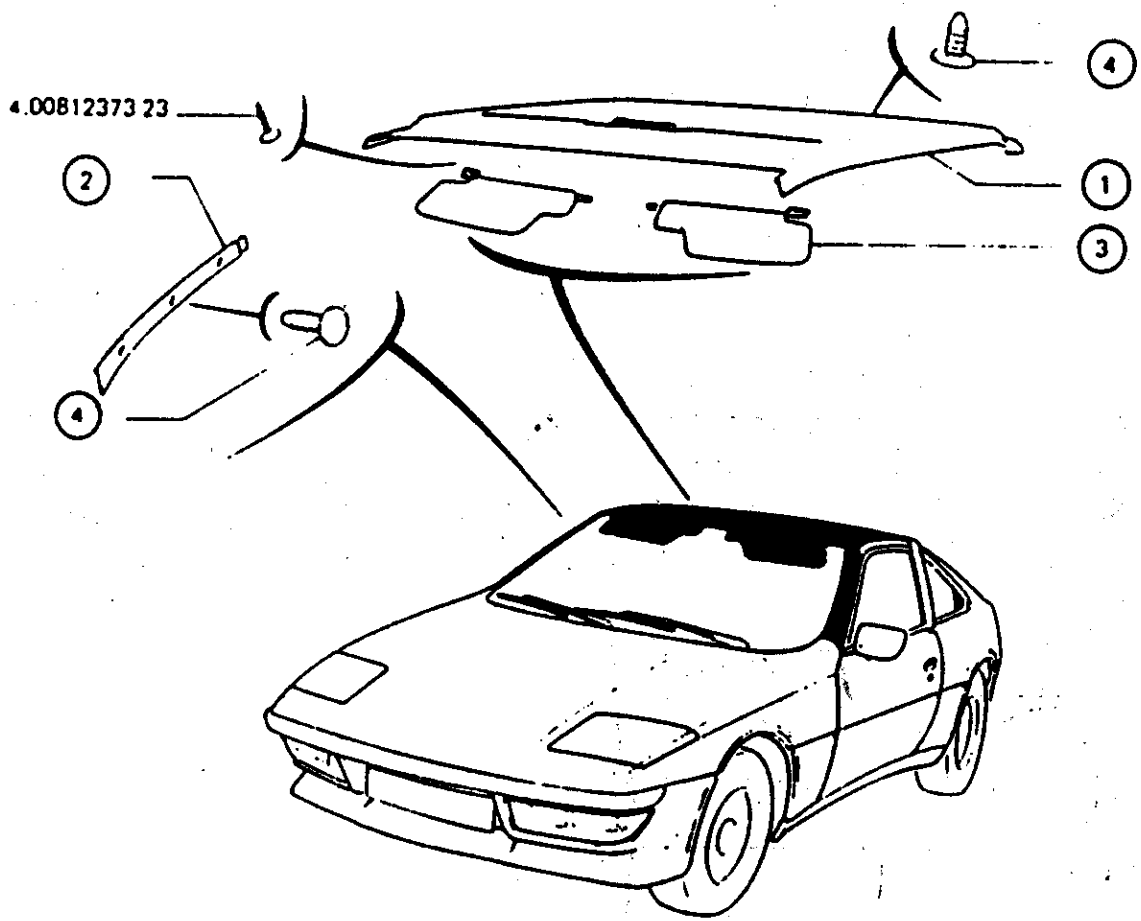

06/83 MUR T45 01

1	**GARNISSAGE pavillon :**	
0032767800	miel	1
0032835100	gris	1
0032767700	velours miel, ◁ a	1
0032835200	velours gris, ◁ a	1
0032883500	marron	1
0032883400	noir	1
2	**GARNISSAGE montant pare-brise :**	
0032861800	◇▶	1
0032861700	◀◇	1
3	**PARE-SOLEIL :**	
0032622400	◇▶ fauve	1
0032622500	◀◇ fauve	1
0032822800	◇▶ gris	1
0032822700	◀◇ gris	1
0032882600	◇▶ marron	1
0032882700	◀◇ marron	1
0032882800	◇▶ noir	1
0032882900	◀◇ noir	1
4	**CLIPS :**	
0032038700	marron - de montant	6
	- de pavillon	1
0032116300	gris, de pavillon	4
0032118000	noir, de pavillon	4

a) Pour toit ouvrant, adapter.

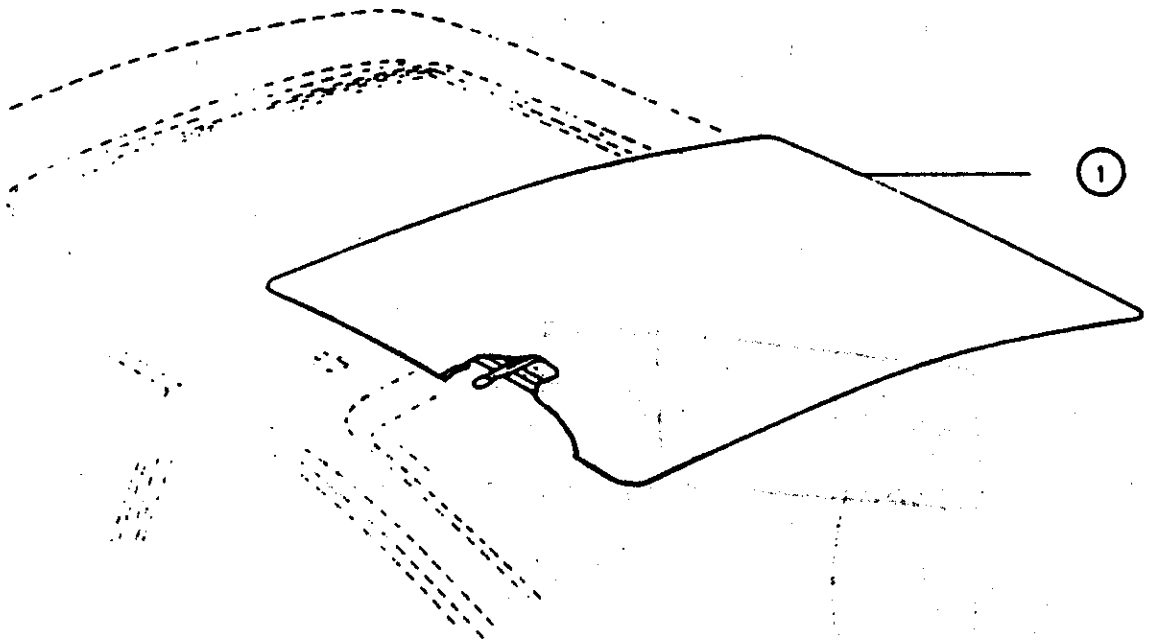

06/83 MUR T45 02

① TOIT ouvrant noir :

0032454700	garnissage	noir	1
0032454800	garnissage	marron	1

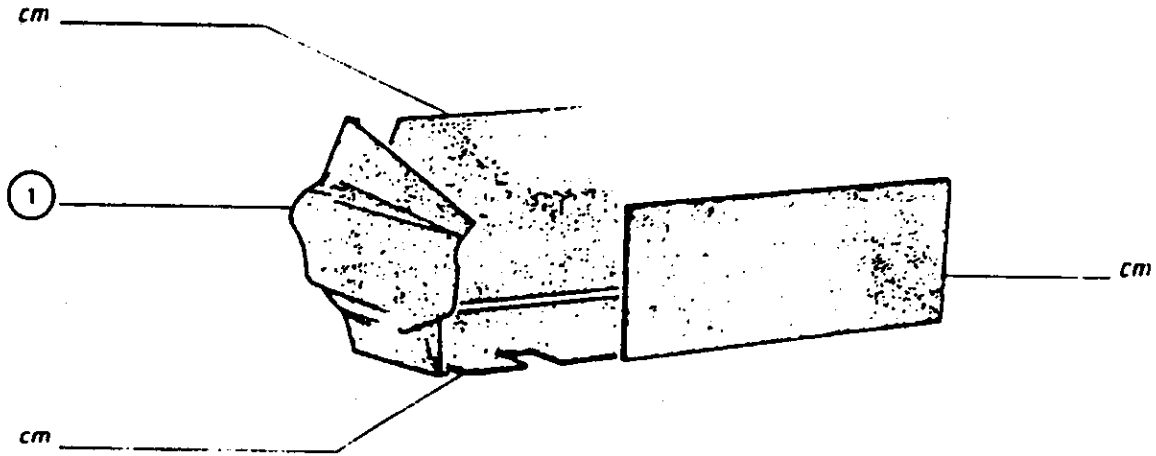

06/83 MUR T51.01

1	TAPIS côté coffre :	
0032668800	marron	1
0032668900	marron	1
0032821600	noir	1
0032821500	noir	1

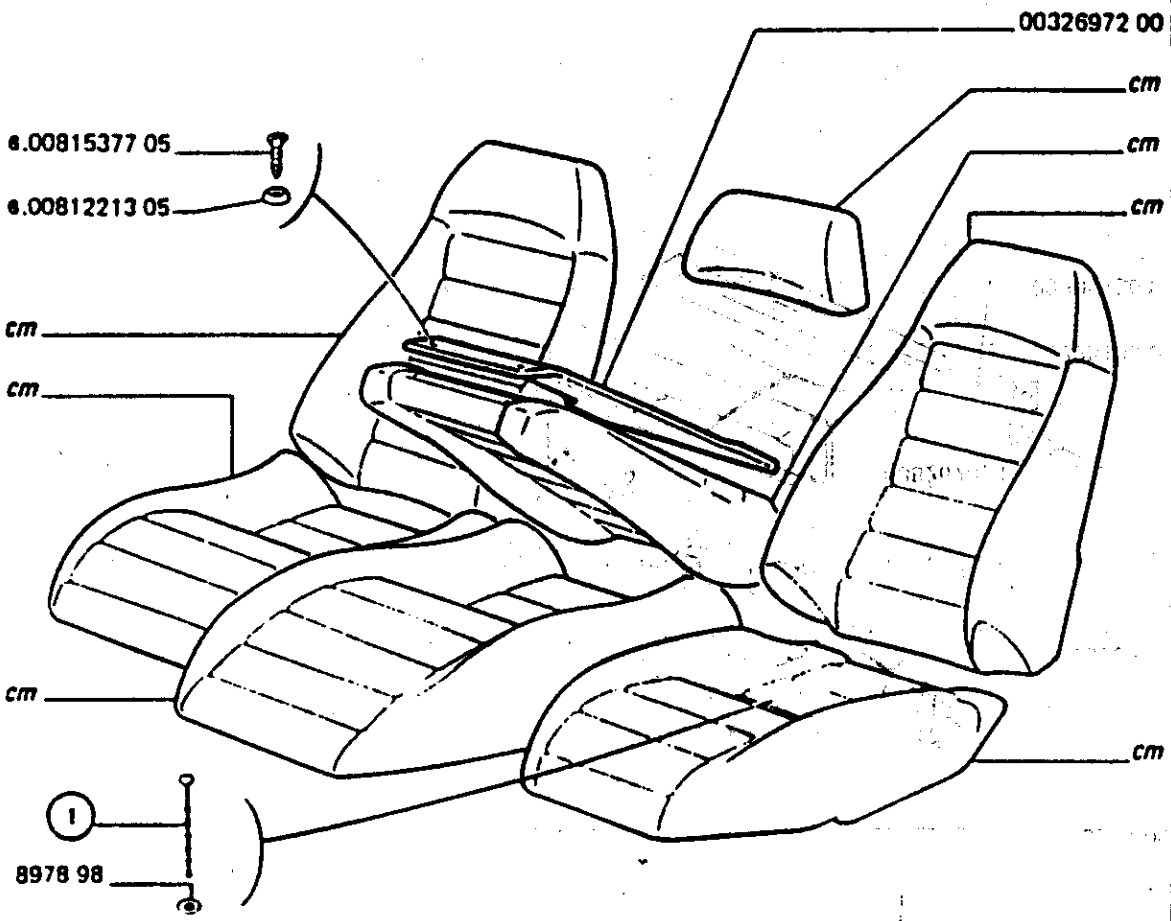

10/88 MUR T71.01

1	TRINGLE :	
0032781300	sable → MOD 82	48
0032829800	gris → MOD 82	48
8978.98	RONDELLE	48
0032697200	POCHETTE AR	1

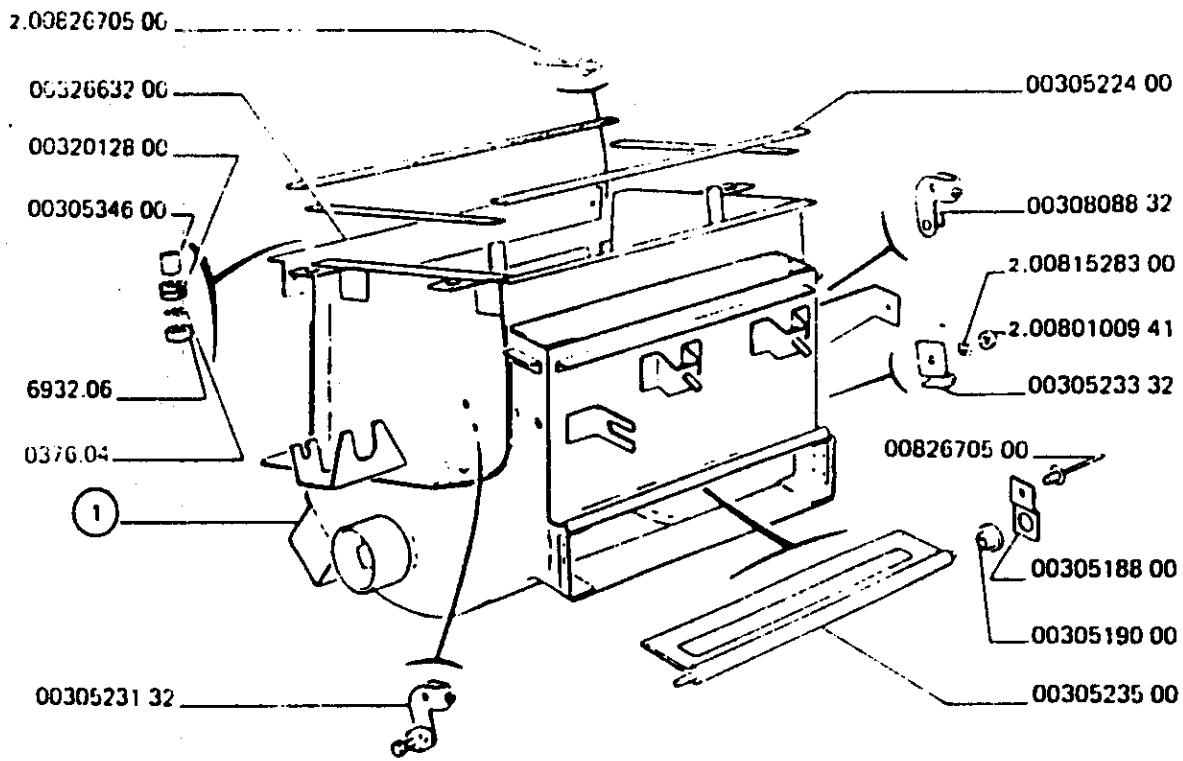

09/86 MUR V11.01

	0032663200	TOLE superieure	1
	0030534600	ENTRETOISE	3
	0032012800	PASSE fil	3
	0376.04	RONDELLE plate	3
1		CORPS de climatiseur :	
	0032599107	⟶ C.02245	1
	0032702807	⟼ C.02246	1
	0030523132	LEVIER degivrag	2
	0030522400	MOUSSE etanchei	1
	0030808832	LEVIER mixage	1
	0030523332	SERRE gaine	2
	0030518800	ARRET palier	3
	0030519000	PALIER climatis	3
	0030523500	VOLET climatis	3
	0082670500	RIVET	5

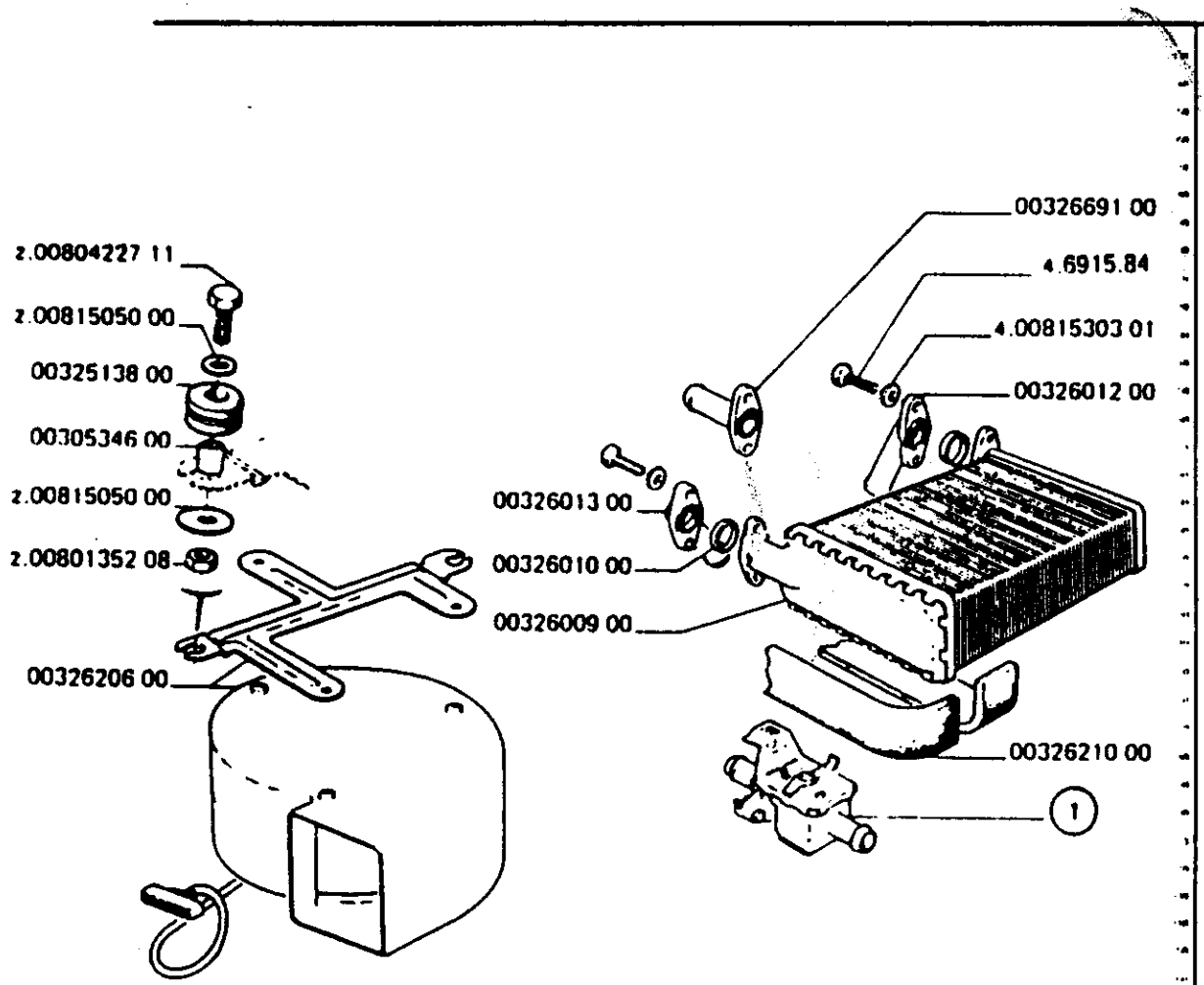

06/83 MUR V11 02

0032620600 MOT climat.	1
0030534600 ENTRETOISE	2
0032513800 AMORTIS turbine.	2
0032669100 TURULURE droite ⊢→ C.02246	2
0032601200 TUBE coude a d —⊢ C.02245	1
0032601000 JOINT robinet.	2
0032600900 RADIAT climatis	1
0032621000 MOUSSE etanchei	5
① ROBINET :	
0032601100 —⊢ C.02245	1
0032708000 ⊢→ C.02246	1
0032601300 TUBE coude a g —⊢ C.02245	1

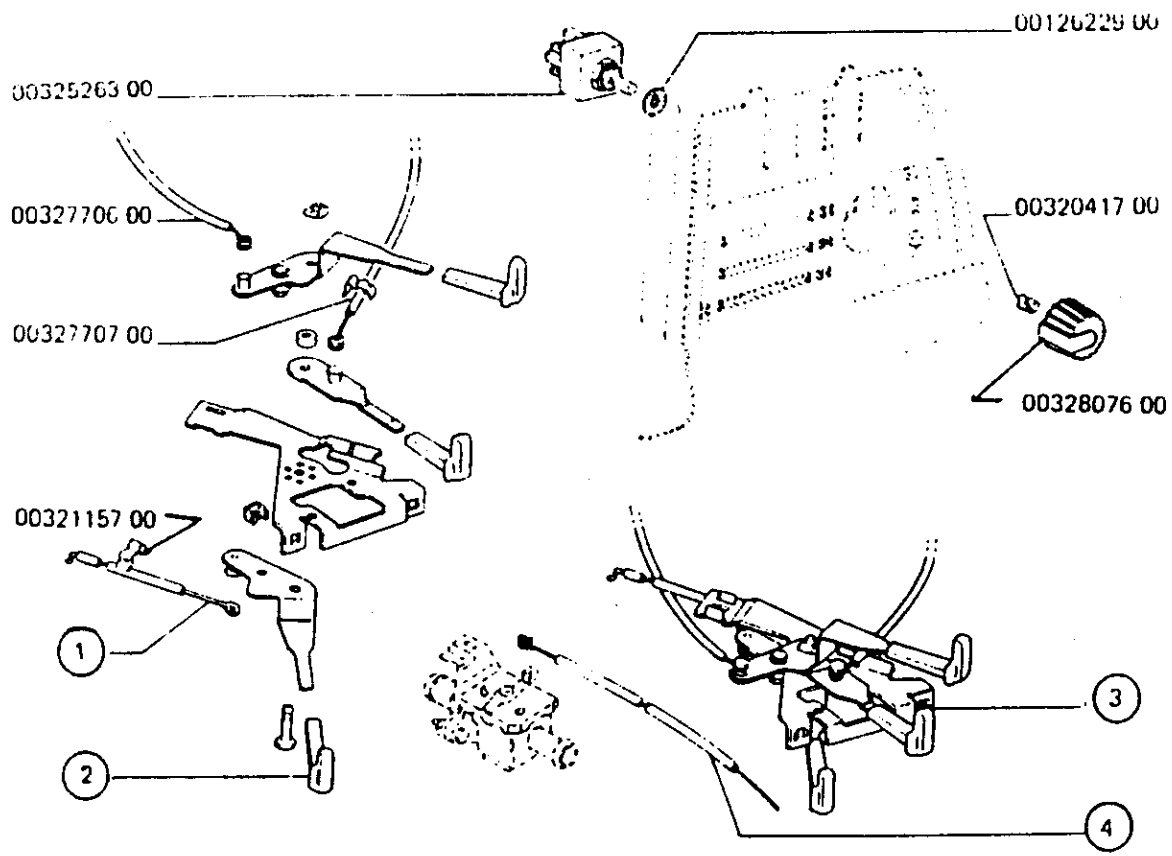

09/86 MUR V12.01

	0032770600 CABLE [illegible]	1
	0032770700 CABLE	1
	0032115700 PATTE	1
1	CABLE :	
	0032596800 ⟶| C.02245	1
	0032702100 |⟶ C.02246	1
2	BOUTON :	
	0032534100 1592cm³ ⟶| MOD 82	1
	0032808600 1592cm³ |⟶ MOD 82 - 2156cm³	1
	0032526300 INTERRUPTEUR	1
	0012622900 RONDELLE	1
	0032041700 AGRAFE	1
	0032807600 BOUTON	1
3	COMMANDE assemblée :	
	0032616800 ⟶| C.02245	1
	0032724100 |⟶ C.02246	1
4	CABLE :	
	0032596932 ⟶| C.02245	1
	0032676600 |⟶ C.02246	1

MUR

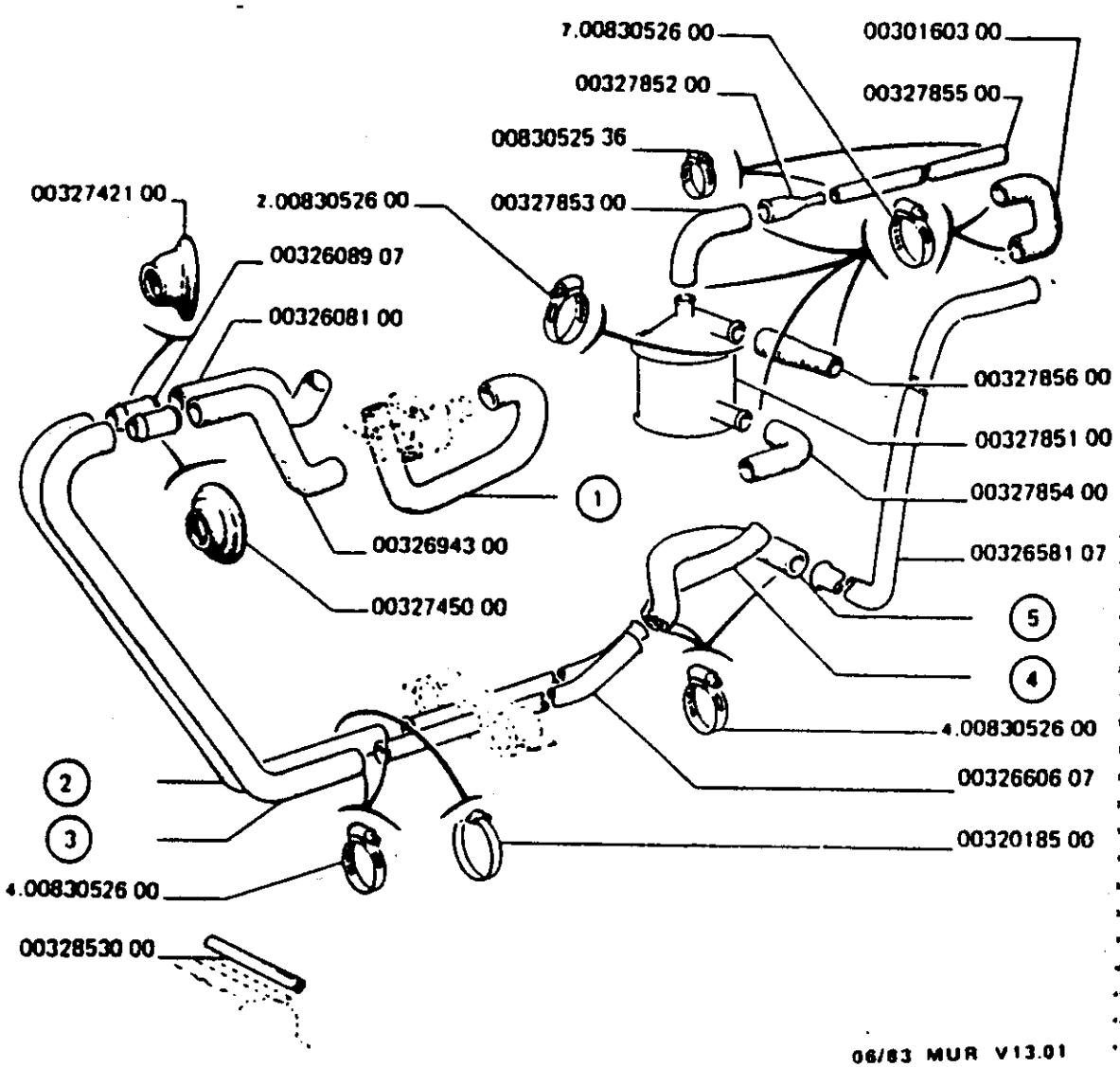

	A	B
A - 1592cm³		
B - 2156cm³		
① DURIT :		
0032608000 ⟶ C.02245	1	1
0032669000 ⟼ C.02246	1	1
② DURIT :		
0032684700 ⟶ C.02245	1	1
0032702300 ⟼ C.02246	1	1
③ DURIT :		
0032684600 ⟶ C.02245	1	1
0032702200 ⟼ C.02246	1	1
④ DURIT :		
0032661500 -	1	
0032727200 -		1
⑤ DURIT :		
0032664700 -	1	
0032727100 -		1
0032785300 DURITE	1	
0032742100 PASSE durite	1	1
0032608907 RACCORD durite	2	2
0032745000 PASSE durite	1	1
0032694300 DURITE arrivee	1	1
0032018500 LANIERE attache ⟼ MOD 82	1	1
0032853000 JOINT protect ⟼ MOD 82	1	1
0032785500 DURITE	1	
0030160300 DURIT	1	
0032785200 RACCORD degazag	1	
0032785600 DURITE	1	
0032785400 DURITE	1	
0032658107 TUBE climatis	1	1
0032785100 CAPACI degazage	1	
0032660607 TUBE intermed	1	1
0032608100 DURITE sortie	1	1

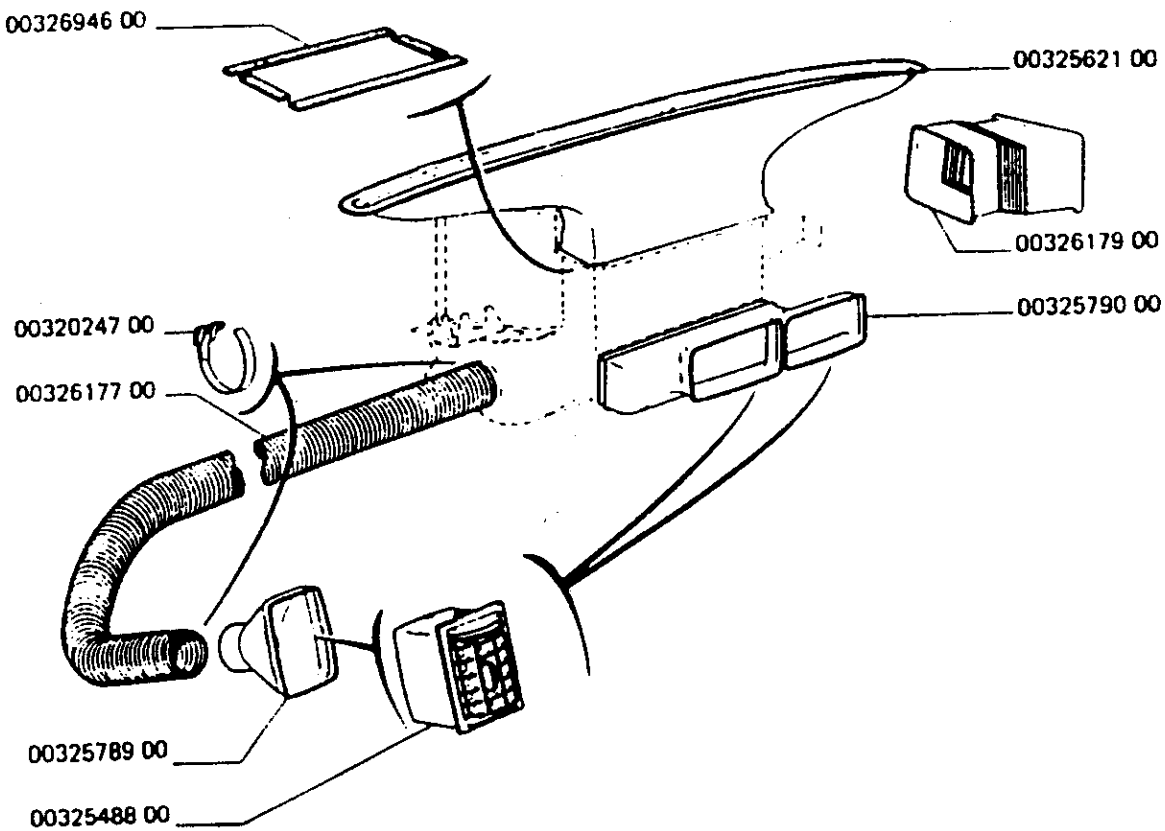

10/82 MUR V14.01

0032694600 MOUSSE etanchei	1	
0032562100 BUSE degivrage	1	
0032024700 COLLIER serrage	2	
0032617700 TUBE canalis.	1	
0032578900 CONDUIT air g	1	
0032548800 DIFFUSEUR air	3	
0032617900 RACCORD pulseur	1	
0032579000 RACCORD aerat	1	

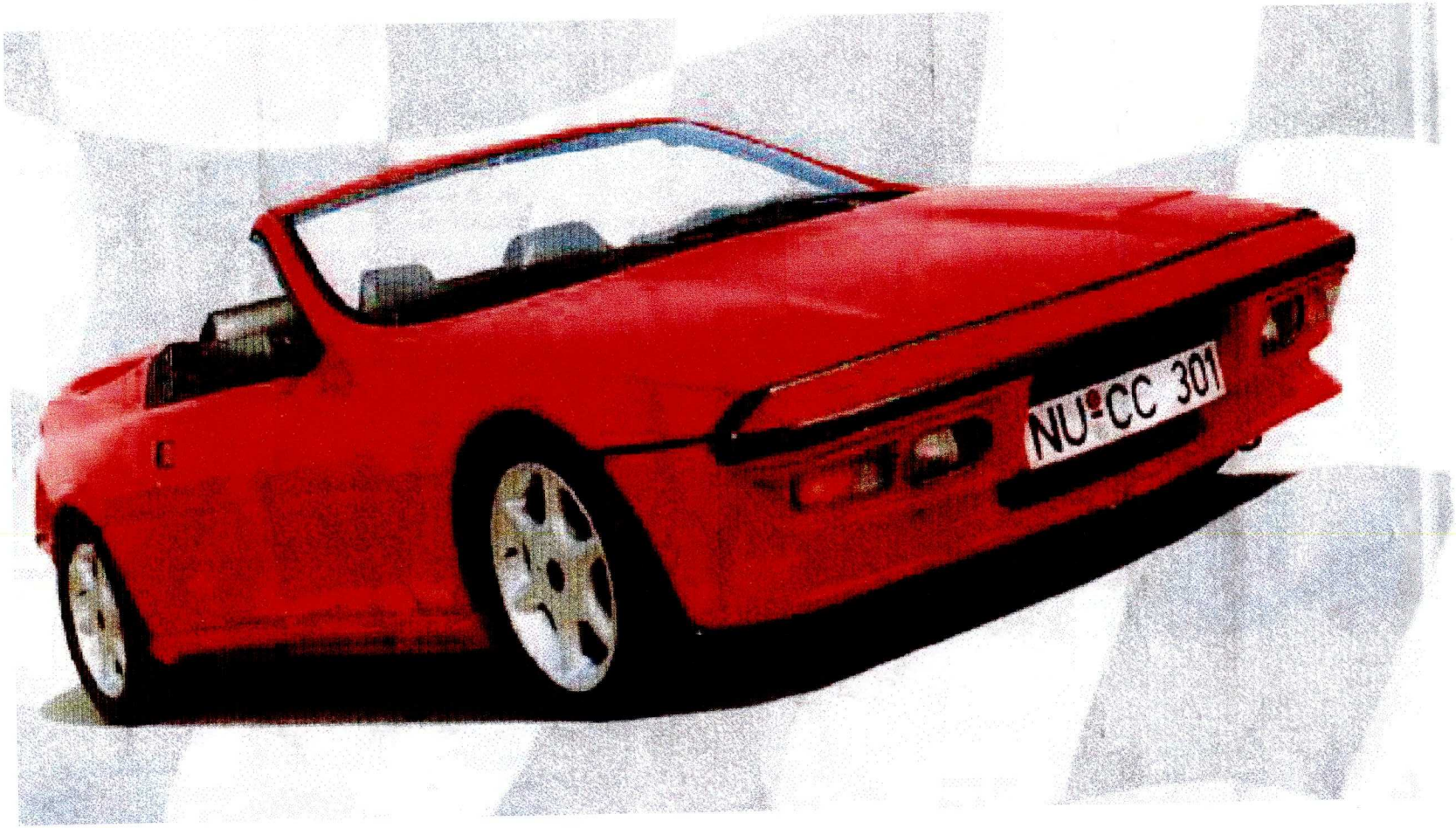
NU°CC 301